INTERPUMP GROUP

GENERAL CATALOGUE
CATALOGUE GÉNÉRAL
ALLGEMEINER KATALOG
CATALOGO GENERAL
CATALOGO GENERALE

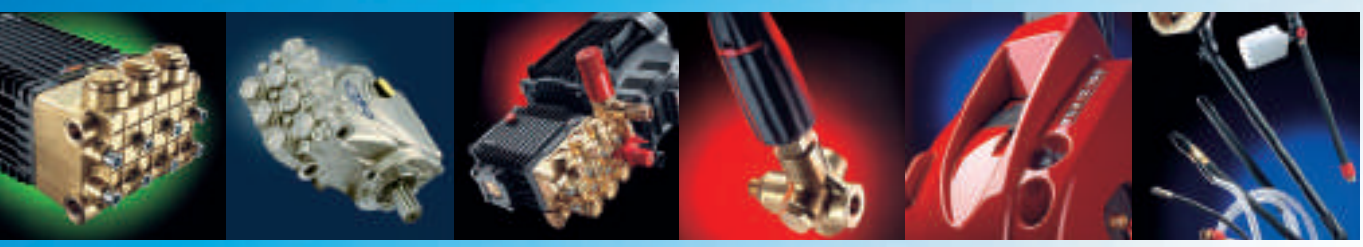

INTERPUMP GROUP

INTERPUMP: A CLEAN WORLD!

Water, together with air and earth is the element which probably appears the most natural to us, the one we think we know the best. But this is not so! The power , the magical energy contained in this natural element is amazing, and to know it and to be able to use it for the benefit of everybody, man must work with science and passion. INTERPUMP is a Company which lives and works with water, a world-wide leader Company.

INTERPUMP: UN MONDE PROPRE!

L' eau, avec l'air et la terre, est peut-être l'élément qui nous paraît le plus naturel, celui que nous croyons le mieux connaître. Mais il n'en est rien! La force, l'énergie magique contenue dans cet élément naturel, est stupéfiante, et pour la connaître et pouvoir l'utiliser pour le profit de tout le monde, l'homme doit travailler avec science et passion. INTERPUMP est une société d'hommes et de techniciens qui vivent et travaillent avec l'eau, une société qui est protagoniste dans les marchés du monde entier.

INTERPUMP: EINE SAUBERE WELT!

Wasser ist ebenso wie Luft und Erde das natürlichste Element für den Menschen, das er am besten kennen sollte. Dies ist nicht so! Die Kraft und die magische Energie in diesem natürlichen Element ist überraschend. Um dies zu erkennen und es für den Nutzen der Menschheit zu entwickeln, ist begeisterter wissenschaftlicher Einsatz gefragt. INTERPUMP ist eine Firma, die mit Wasser lebt und arbeitet, eine weltweit führende Gesellschaft.

INTERPUMP: UN MONDO LIMPIO!

El agua, junto con el aire y la tierra, es ciertamente el elemento que aparece como mas natural y que creemos conocer mejor. Pero en rèalidad no es así! La fuerza, la energia mágica contenida en este elemento natural es sorprendente y para conocerla y poder utilizarla en beneficio de todos, el hombre tiene que trabajar con sabiduría y con pasión. INTERPUMP es una Sociedad de hombres que viven y trabajan con el agua, una sociedad protagonista en los mercados de todo el mundo.

INTERPUMP: UN MONDO PULITO!

L'acqua, insieme con l'aria e la terra, è forse l'elemento che ci appare come il più naturale, quello che crediamo di conoscere meglio. Ma non è così! La forza, l'energia magica contenuta in questo elemento naturale è sbalorditiva e per conoscerla e poterla utilizzare a beneficio di tutti, l'uomo deve lavorare con scienza e con passione. INTERPUMP è una società di uomini e di tecnici che vivono e lavorano con l'acqua, una società protagonista sui mercati di tutto il mondo.

General Catalogue

MANAGEMENT SYSTEM CERTIFICATE

INTERPUMP is today the world's largest manufacturer of high pressure pumps for cleaning. The high level of technologies, the sophisticated automated manufacturing processes, the exceptional standards of quality, the systematic research and development, and the design, all harmonize into a product universally acknowledged as a technological masterpiece. A product of our time which is already legend.

INTERPUMP est aujourd'hui le plus grand constructeur mondial de pompes haute pression pour le lavage. Le niveau des technologies utilisées, les processus sophistiqués d'automatisation, les hauts standards de qualité, la recherche et l'expérimentation systématiques, le design, s'harmonisent dans un produit universellement considéré comme un chef d'oeuvre technologique, un produit de notre temps, qui est déjà une légende.

INTERPUMP ist heute der größte Hersteller von Hochdruckpumpen für die Reinigung. Der hohe Technologiestandard, ausgeklügelte Automationsprozesse, programmierte Forschung und Entwicklung wie auch das Design harmonieren in einem Produkt, das weltweit bereits als technisches Meisterwerk anerkannt ist, ein Produkt unserer Zeit, das bereits zur Legende geworden ist.

INTERPUMP es hoy el mas grande constructor mundial de bombas de alta presión para el lavado. El nivel de la tecnologia empleada, los sofisticados procesos de automatización, el alto standard de calidad, la investigación y experimentación sistemática, junto con el diseño, se armonizan en un producto considerado universalmente como una obra maestra tecnológica, un producto de nuestro tiempo que es ya una leyenda.

INTERPUMP è oggi il più grande costruttore mondiale di pompe ad alta pressione per il lavaggio. Il livello delle tecnologie impiegate, i sofisticati processi di automazione, gli alti standard di qualità, la ricerca e la sperimentazione sistematica, il design, si armonizzano in un prodotto universalmente considerato un capolavoro tecnologico, un prodotto del nostro tempo che è già leggenda.

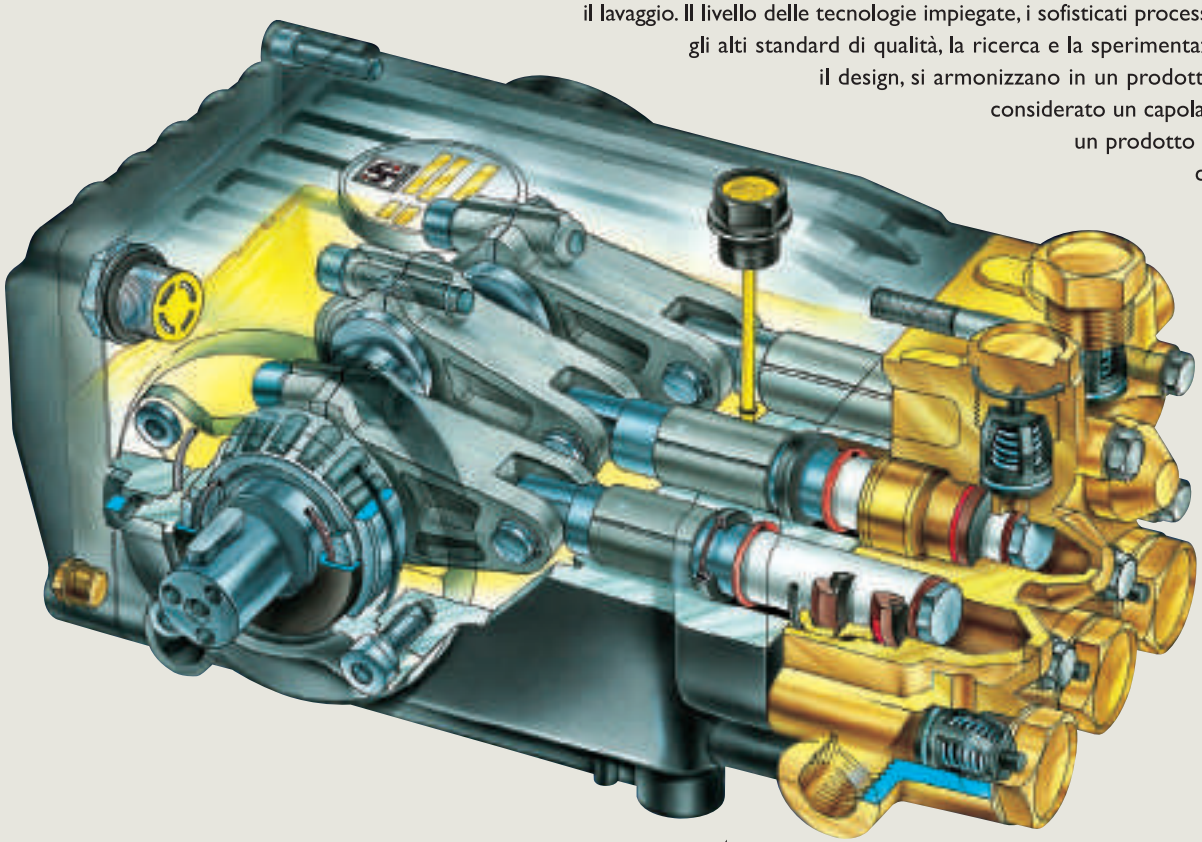

Index - Inhaltsverzeichnis - Indice

High pressure pumps
Pompes haute pression
Hochdruckpumpen
Bombas de alta presión
Pompe ad alta pressione
Pag. 6

Special stainless steel series
Série spéciale en acier inox
Sonderserie aus Niro-Stahl
Serie especial en acero inoxidable
Serie speciale in acciaio inox
Pag. 53

Special series for Car Wash
Série spéciale pour Car Wash
Sonderserie für Car Wash
Serie especial para Car Wash
Serie speciale per Car Wash
Pag. 57

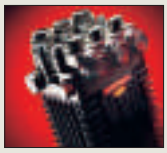

Special series for high temperatures
Série spéciale pour hautes températures
Sonderserie für hohe Temperaturen
Serie especial para altas temperaturas
Serie speciale per alte temperature
Pag. 61

Special series for misting
Série spéciale pour humidification
Sonderserie für Befeuchtung
Serie especial para humidificación
Serie speciale umidificazione
Pag. 65

Special series for hydraulic motor
Série spéciale pour moteur hydraulique
Sonderserie für Hydraulikmotor
Serie especial para motor hidráulico
Serie speciale per motore idraulico
Pag. 71

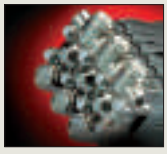

Atex conformity
Conformité Atex
Atex-Konformität
Conformidad Atex
Conformità Atex
Pag. 79

Flushing system
Système de fluxage “Flushing system”
Spülsystem “Flushing system”
Sistema de enguaje “Flushing system”
Sistema di flussaggio “Flushing system”
Pag. 81

Motorpumps
Motopompes
Motorpumpen
Motobombas
Motopompe
Pag. 83

Accessories
Accessoires
Zubehör
Accesorios
Accessori
Pag. 87

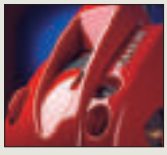

High pressure cleaners
Nettoyeurs haute pression
Hochdruckreiniger
Hidrolimpiadoras alta presión
Idropulitrici ad alta pressione
Pag. 115

Accessories in Kit
Accessoires en Kit
Zubehör in Kit
Accesorios en Kit
Accessori in Kit
Pag. 123

PUMP CHART ORDERED BY **MODEL**
*TABELLE DES POMPES ORDONNEES PAR **MODELE***
PUMPENTABELLE NACH **MODELL ANGEORDNET**
*TABLA DE BOMBAS EN ORDEN DE **MODELO***
TABELLA POMPE IN ORDINE DI **MODELLO**

MOD.	Flow rate Débit Förderleistung Caudal Portata		r.p.m. tr./min. u.p.m. r/min.	Pressure Pression Druck Presión Pressione			pag.
	l/min.	G.P.M. (USA)	g/min.	bar	MPa	p.s.i.	
W 4	42	11.1	600	50	5	725	48
WK 6	62	16.4	1000	100	10	1450	50
WK 8	80	21.1	1000	100	10	1450	50
WK 12	120	31.7	1000	120	12	1740	51
WK 15	150	39.6	1000	120	12	1740	51
WW 55	8	2.11	2800	50	5	725	13/14
WW 56	11	2.9	2800	50	5	725	13/14
W 70	11	2.9	1450	70	7	1015	24
W 71	13	3.43	1450	70	7	1015	24
WW 74	8	2.11	2800	70	7	1015	13/14
WW 75	11	2.9	2800	70	7	1015	13/14
WS 82	21	5.55	1450	80	8	1160	42
WW 90	8	2.11	2800	90	9	1300	13/14
W 91	13	3.43	1450	90	9	1300	24
W 92	18	4.75	1000	90	9	1300	42
WS 92	18	4.75	1450	90	9	1300	42
WW 93	11	2.9	2800	90	9	1300	13/14
WW 94	13	3.43	2800	90	9	1300	13/14
WW 95	9,5	2.5	2800	100	10	1450	13/14
W 97	14	3.69	1450	90	9	1300	31/32
W 98	11	2.9	1450	100	10	1450	24
W 99	13	3.43	1450	100	10	1450	24
W 101	15	3.96	1000	100	10	1450	42
WS 101	15	3.96	1450	100	10	1450	42
WS 102	21	5.55	1450	100	10	1450	42
WS 104	30	7.92	1450	100	10	1450	48
W 112	12	3.17	1450	100	10	1450	31/32
WW 116	15	3.96	2800	110	11	1600	31/32
W 124	14	3.69	1450	120	12	1750	31/32
W 130	9,5	2.5	1450	130	13	1885	31/32
W 131	15	3.96	1000	130	13	1885	42
WS 131	15	3.96	1450	130	13	1885	42
W 132	18	4.75	1000	130	13	1885	42
WS 132	18,7	4.94	1450	120	12	1750	42
WS 133	13	3.43	1450	120	12	1750	42
WS 135	41	10.83	1450	130	13	1885	45
WW 136	17	4.5	2800	130	13	1885	31/32
WS 137	13	3.43	1450	120	12	1750	24
W 140	12	3.17	1450	140	14	2030	31/32
WW 141	11,5	3.04	2800	140	14	2030	25
WS 149	11	2.9	1450	140	14	2030	24
W 150	8	2.11	1450	150	15	2175	31/32
W 151	15	3.96	1000	150	15	2175	42
WS 151	15	3.96	1450	150	15	2175	42
WS 152	21	5.55	1450	150	15	2175	43
WS 153	30	7.92	1450	150	15	2175	48
W 154	14	3.69	1450	150	15	2175	31/32
WK 155	55	14.5	1000	150	15	2175	50
WW 156	15	3.96	2800	150	15	2175	31/32
WK 159	106	28	1000	150	15	2175	51
WW 161	14	3.69	2800	160	16	2320	25
W 162	18	4.75	1000	160	16	2320	43
WS 162	18	4.75	1450	160	16	2320	43
W 163	35	9.25	1000	160	16	2320	45
W 170	9,5	2.5	1450	170	17	2465	31/32
WS 171	13	3.43	1450	170	17	2465	42
WW 176	17	4.5	2800	170	17	2465	31/32
WW 186	13	3.43	2800	180	18	2610	31/32
WW 189	16	4.22	2800	180	18	2610	31
W 200	12	3.17	1450	200	20	2900	31/32
W 201	15	3.96	1000	200	20	2900	43
WS 201	15	3.96	1450	200	20	2900	43
WS 202	21	5.55	1450	200	20	2900	43
W 203	30	7.92	1000	200	20	2900	45
W 204	14	3.69	1450	200	20	2900	31/32
WW 206	13	3.43	2800	200	20	2900	31/32
WW 209	15	3.96	2800	200	20	2900	31/32
WS 251	15	3.96	1450	250	25	3625	44
WS 252	21	5.55	1450	250	25	3625	44
WK 355	57	15	1000	350	35	5075	51
WK 525	22	5.8	1450	500	50	7250	50
WK 530	29	7.7	1450	500	50	7250	50
W 827	68	18	1000	82	8,2	1200	48
W 905	8	2.11	1750	70	7	1015	14
WW 906	8	2.11	3400	70	7	1015	14
WW 907	10	2.8	3400	55	5,5	800	14
WW 909	13	3.43	3400	100	10	1450	14
W 912	18	4.75	1750	100	10	1450	42
W 913	15	3.96	1750	130	13	1885	42
W 914	21	5.55	1750	100	10	1450	42
W 916	18	4.75	1750	160	16	2320	43
W 921	15	3.96	1750	200	20	2900	43
W 922	21	5.55	1750	200	20	2900	43
W 928	15	3.96	1750	275	27,5	4000	44
WW 935	13,2	3.48	3400	172	17,2	2500	25
WW 944	16,6	4.38	3400	172	17,2	2500	25
W 950	9,5	2.5	1750	165	16,5	2400	31/32
W 951	11,5	3.04	1750	103	10,3	1500	31/32
W 952	11,5	3.04	1750	138	13,8	2000	31/32
W 953	11,5	3.04	1750	172	17,2	2500	31/32
W 954	13,6	3.6	1750	90	9	1300	31/32
W 955	13,6	3.6	1750	117	11,7	1750	31/32
W 956	13,6	3.6	1750	145	14,5	2100	31/32
W 957	15,9	4.2	1750	76	7,6	1100	31/32
W 958	15,9	4.2	1750	96	9,6	1400	31/32
W 959	15,9	4.2	1750	124	12,4	1800	31/32
WW 960	13,2	3.48	3400	172	17,2	2500	31/32
WW 961	15	3.96	3400	172	17,2	2500	31/32
WW 962	17,4	4.6	3400	172	17,2	2500	31/32
WW 963	11	2.9	3400	250	25	3625	31/32
WW 964	13	3.43	3400	250	25	3625	31/32
WW 965	15	3.96	3400	250	25	3625	31/32
W 995	13	3.43	1750	90	9	1300	24
W 996	15	3.96	1750	75	7,5	1100	24
W 997	15	3.96	1750	140	14	2030	24
E3B 1021	21	5.55	1450	100	10	1450	39
E3C 1021	21	5.55	1750	100	10	1450	39
W 1208	8	2.11	1450	120	12	1750	13/14
T 1209	9	2.38	1750	120	12	1750	13/14
W 1210	10	2.64	1450	120	12	1750	13/14
T 1212	12	3.17	1750	120	12	1750	13/14
E3B 1218	18	4.76	1450	120	12	1750	39
E3C 1218	18	4.76	1450	120	12	1750	39
EL 1411	11	2.9	1450	140	14	2030	27/28
EH 1413	13	3.43	2800	140	14	2030	27/28
UL 1413	13	3.43	1750	138	13,8	2000	27/28
EH 1416	16	4.22	2800	140	14	2030	27/28
W 1507	7	1.85	1450	150	15	2175	13/14
T 1508	8	2.11	1750	150	15	2175	13/14
TT 1508	8	2.11	3400	150	15	2175	13/14
WW 1508	8	2.11	2800	150	15	2175	13/14
UL 1509	9	2.38	1750	150	15	2175	17/18
WW 1509	9	2.38	2800	150	15	2175	13
EL 1510	10	2.64	1450	150	15	2175	17/18
TT 1510	10	2.64	3400	150	15	2175	13/14
WW 1510	10	2.64	2800	150	15	2175	13/14
TT 1511	11	2.9	3400	150	15	2175	13/14
WW 1511	11	2.9	2800	150	15	2175	13/14
TT 1512	12	3.17	3400	150	15	2175	13/14
UL 1512	12	3.17	1750	150	15	2175	17/18
EL 1513	13	3.43	1450	150	15	2175	17/18
TT 1513	13	3.43	3400	150	15	2175	13/14
WW 1513	13	3.43	2800	150	15	2175	13/14
E3A 1515	14,5	3.83	1000	150	15	2175	39
E3B 1515	15	3.96	1450	150	15	2175	39

MOD.	Flow rate Débit Förderleistung Caudal Portata		r.p.m. tr./min. u.p.m. r/min.	Pressure Pression Druck Presión Pressione			pag.
	l/min.	G.P.M. (USA)	g/min.	bar	MPa	p.s.i.	
E3C 1515	15	3.96	1750	150	15	2175	39
W 1550	50	13.21	1450	150	15	2180	46
E1C 1609	9	2.38	1750	160	16	2320	21/22
E1B 1611	11	2.91	1450	160	16	2320	21
E1B 1612	12	3.17	1450	160	16	2320	21
E1C 1612	12	3.17	1750	160	16	2320	21/22
E1B 1613	13	3.43	1450	160	16	2320	21/22
E1C 1613	13	3.43	1750	160	16	2320	21
E1B 1614	14	3.70	1450	160	16	2320	21
E1C 1614	14	3.70	1750	160	16	2320	21
WS1625	25	6.60	1450	160	16	2320	44
TS1630	30	7.92	1750	160	16	2320	44
WS 1630	30	7.92	1450	160	16	2320	44
TS1636	36	9.51	1750	160	16	2320	44
EL 1707	7	1.85	1450	170	17	2465	17/18
EH 1708	8	2.11	2800	170	17	2465	17/18
EL 1708	8	2.11	1450	170	17	2465	17/18
UH 1708	8	2.11	3400	170	17	2465	17/18
UL 1708	8	2.11	1750	170	17	2465	17/18
EH 1710	10	2.64	2800	170	17	2465	17/18
UH 1710	10	2.64	3400	170	17	2465	17
UL 1710	10	2.64	1750	170	17	2465	17
E2B 1711	11	2.90	1450	170	17	2465	35/36
EH 1711	11	2.9	2800	170	17	2465	17/18
UH 1711	11	2.9	3400	170	17	2465	17/18
E2B 1712	12	3.17	1450	170	17	2465	35/36
UH 1712	12	3.17	3400	170	17	2465	17/18
E2B 1713	13	3.43	1450	170	17	2465	35/36
E2C 1713	13	3.43	1750	170	17	2465	35/36
E3A 1713	13	3.43	1000	170	17	2465	39
E3B 1713	13	3.43	1450	170	17	2465	39
E3C 1713	13	3.43	1750	170	17	2465	39
EH 1713	13	3.43	2800	170	17	2465	17/18
EL 1713	13	3.43	1450	170	17	2465	27/28
UH 1713	13	3.43	3400	170	17	2465	17/18
E2C 1714	14	3.69	1750	170	17	2465	35/36
EL 1714	14	3.69	1450	170	17	2465	27
E2C 1715	15	3.96	1750	170	17	2465	35/36
UL 1715	15,2	4.02	1750	170	17	2465	27/28
T 1750	50	13.20	1750	172	17,2	2500	46
E1B 1807	7	1.85	1450	180	18	2610	21/22
E1D 1807	7	1.85	2800	180	18	2610	21
E1B 1808	8	2.11	1450	180	18	2610	21/22
E1C 1808	8	2.11	1750	180	18	2610	21/22
E1D 1808	8	2.11	2800	180	18	2610	21/22
E1E 1808	8	2.11	3400	180	18	2610	21/22
E1B 1809	9	2.38	1450	180	18	2610	21
E1B 1810	10	2.64	1450	180	18	2610	21/22
E1C 1810	10	2.64	1750	180	18	2610	21
E1D 1810	10	2.64	2800	180	18	2610	21/22

MOD.	Flow rate Débit Förderleistung Caudal Portata		r.p.m. tr./min. u.p.m. r/min.	Pressure Pression Druck Presión Pressione			pag.
	l/min.	G.P.M. (USA)	g/min.	bar	MPa	p.s.i.	
E1E 1810	10	2.64	3400	180	18	2610	21
E1C 1811	11	2.91	1750	180	18	2610	21
E1D 1811	11	2.91	2800	180	18	2610	21/22
E1E 1812	12	3.17	3400	180	18	2610	21/22
E1D 1813	13	3.43	2800	180	18	2610	21/22
E1E 1813	13	3.43	3400	180	18	2610	21/22
E1D 1814	14	3.70	2800	180	18	2610	21
E3B 1911	11	2.91	1000	190	19	2755	39
EL 2007	7	1.85	1450	200	20	2900	27/28
E2B 2008	7,5	1.98	1450	200	20	2900	35/36
UH 2008	8	2.11	3400	200	20	2900	27/28
EH 2009	9	2.38	2800	200	20	2900	27/28
EL 2009	9	2.38	1450	200	20	2900	27/28
UL 2009	9	2.38	1750	200	20	2900	27/28
E2B 2010	10	2.64	1450	200	20	2900	35/36
E2D 2010	9,5	2.51	2800	200	20	2900	35/36
E2D 2011	11	2.91	2800	200	20	2900	35/36
EH 2011	11	2.9	2800	200	20	2900	27/28
UH 2011	11	2.9	3400	200	20	2900	27/28
UL 2011	11	2.9	1750	200	20	2900	27/28
E2D 2013	13	3.43	2800	200	20	2900	35/36
UH 2013	13	3.43	3400	200	20	2900	27/28
E2B 2014	14	3.69	1450	200	20	2900	35/36
UH 2014	14	3.69	3400	200	20	2900	27/28
E2D 2015	15	3.96	2800	200	20	2900	35/36
E2C 2016	16	4.23	1750	200	20	2900	35
E2D 2016	16	4.23	2800	200	20	2900	35/36
UH 2016	16	4.22	3400	200	20	2900	27/28
W 2030	30	7.92	1450	200	20	2900	46
W 2035	35	9.25	1450	200	20	2900	46
T 2040	40	10.56	1750	200	20	2900	46
E2E 2108	8	2.11	3400	210	21	3045	35/36
E2C 2109	9	2.38	1750	210	21	3045	35/36
E2C 2111	11	2.90	1750	210	21	3045	35/36
E2E 2111	11	2.90	3400	210	21	3045	35/36
E2C 2112	12	3.17	1750	210	21	3045	35
E2E 2113	13	3.43	3400	210	21	3045	35/36
E3A 2113	13	3.43	1000	210	21	3045	41
E2E 2114	14	3.70	3400	210	21	3045	36
E3A 2115	14,5	3.83	1000	210	21	3045	41
E2E 2116	16	4.23	3400	210	21	3045	35/36
E3B 2118	18	4.76	1450	210	21	3045	41
E3B 2121	21	5.55	1450	210	21	3045	41
W 2141	41	10.83	1450	210	21	3045	46
E3B 2511	11	2.91	1450	250	25	3625	41
E3B 2513	13	3.43	1450	250	25	3625	41
E3C 2513	13	3.43	1750	250	25	3625	41
E3B 2515	15	3.96	1450	250	25	3625	41
E3C 2515	15	3.96	1750	250	25	3625	41
E3E 2517	17	4.49	3400	250	25	3625	41

MOD.	Flow rate Débit Förderleistung Caudal Portata		r.p.m. tr./min. u.p.m. r/min.	Pressure Pression Druck Presión Pressione			pag.
	l/min.	G.P.M. (USA)	g/min.	bar	MPa	p.s.i.	
E3C 2518	18	4.76	1750	250	25	3625	41
E3E 2520	20	5.28	3400	250	25	3625	41
E3C 2521	21	5.55	1750	250	25	3625	41
W 2525	25	6.6	1450	250	25	3625	46
T 2530	30	7.92	1750	250	25	3625	46
T 2535	35	9.25	1750	250	25	3625	46
E2B 2808	7,5	1.98	1450	275	27,5	4000	35/36
E2E 2808	8	2.11	3400	275	27,5	4000	35/36
E2C 2809	9	2.38	1750	275	27,5	4000	35
E2D 2810	10	2.64	2800	275	27,5	4000	35/36
E2E 2810	10	2.64	3400	275	27,5	4000	35/36
E2D 2811	11	2.91	2800	275	27,5	4000	35/36
E2E 2811	11	2.91	3400	275	27,5	4000	36
E2D 2812	12	3.17	2800	275	27,5	4000	35/36
E2E 2812	12	3.17	3400	275	27,5	4000	35/36
E2D 2813	13	3.43	2800	275	27,5	4000	35/36
E2E 2813	13	3.43	3400	275	27,5	4000	35/36
E3E 2813	13	3.43	3400	275	27,5	4000	41
E2E 2815	15	3.96	3400	275	27,5	4000	35/36
E3E 2815	15	3.96	3400	275	27,5	4000	41
T 2830	30	7.92	1750	275	27,5	4000	46
W 3018	17,6	4.64	1450	300	30	4350	46
T 3021	21	5.55	1750	300	30	4350	46
W 3021	21	5.55	1450	300	30	4350	46
T 3025	25	6.6	1750	300	30	4350	46
W 3025	25	6.6	1450	300	30	4350	46
E1E 3106	6	1.59	3400	310	31	4500	21
E1E 3107	7	1.85	3400	310	31	4500	21
E1E 3108	8	2.11	3400	310	31	4500	21
E1E 3109	9	2.38	3400	310	31	4500	21
E1E 3110	10	2.64	3400	310	31	4500	21
E1E 3111	11	2.91	3400	310	31	4500	21
E1E 3112	12	3.17	3400	310	31	4500	21
E1E 3113	13	3.43	3400	310	31	4500	21
W 3521	21	5.55	1450	350	35	5075	47
W 3523	23	6.07	1450	350	35	5075	47
W 4015	15	3.96	1450	400	40	5800	47
T 4018	18	4.75	1750	400	40	5800	47
W 4018	18	4.75	1450	400	40	5800	47
W 4518	18	4.75	1450	450	45	6225	47
T 5015	15	3.96	1750	500	50	7250	47
W 5015	15	3.96	1450	500	50	7250	47
W 5018	18	4.75	1450	500	50	7250	47
T 5018	18	4.75	1750	500	50	7250	47
W 14200	13,6	3.6	1750	200	20	2900	31/32
W 16180	15,9	4.2	1750	180	18	2610	31/32
W 12070H	70	18.5	1450	120	12	1750	49
W 100100H	100	26.4	1450	100	10	1450	49
W 100140	142	37.5	1450	100	10	1450	49
W 120120	115	30.4	1450	120	12	1750	49

PUMPS LISTED ACCORDING TO FLOW **RATE**
*TABELLE POMPES ORDONNÉES SUIVANT LE **DÉBIT***
PUMPENTABELLE NACH **FÖRDERLEISTUNG** ANGEORDNET
*TABLA DE BOMBAS EN ORDEN DE **CAUDAL***
TABELLA POMPE IN ORDINE DI **PORTATA**

Flow rate Débit Förderleistung Caudal Portata		r.p.m. tr./min. u.p.m. r/min.	Pressure Pression Druck Presión Pressione			MOD.	pag.
l/min.	G.P.M. (USA)	g/min.	bar	MPa	p.s.i.		
6	1.59	3400	310	31	4500	**E1E 3106**	21
7	1.85	1450	150	15	2175	**W 1507**	13/14
		1450	170	17	2465	**EL 1707**	17/18
		1450	180	18	2610	**E1B 1807**	21/22
		2800	180	18	2610	**E1D 1807**	21
		3400	310	31	4500	**E1E 3107**	21
		1450	200	20	2900	**EL 2007**	27/28
7,5	1.98	1450	200	20	2900	**E2B 2008**	35/36
		1450	275	27,5	4000	**E2B 2808**	35/36
8	2.11	1450	120	12	1750	**W 1208**	13/14
		1450	150	15	2175	**W 150**	31/32
		1450	170	17	2465	**EL 1708**	17/18
		1450	180	18	2610	**E1B 1808**	21/22
		1750	70	7	1015	**W 905**	14
		1750	150	15	2175	**T 1508**	13/14
		1750	170	17	2465	**UL 1708**	17/18
		1750	180	18	2610	**E1C 1808**	21/22
		2800	50	5	725	**WW 55**	13/14
		2800	70	7	1015	**WW 74**	13/14
		2800	90	9	1300	**WW 90**	13/14
		2800	150	15	2175	**WW 1508**	13/14
		2800	170	17	2465	**EH 1708**	17/18
		2800	180	18	2610	**E1D 1808**	21/22
		3400	70	7	1015	**WW 906**	14
		3400	150	15	2175	**TT 1508**	13/14
		3400	170	17	2465	**UH 1708**	17/18
		3400	180	18	2610	**E1E 1808**	21/22
		3400	200	20	2900	**UH 2008**	27/28
		3400	210	21	3045	**E2E2108**	35/36
		3400	275	27,5	4000	**E2E2808**	35/36
		3400	310	31	4500	**E1E3108**	21
9	2.38	1450	180	18	2610	**E1B 1809**	21
		1450	200	20	2900	**EL 2009**	27/28
		1750	120	20	1750	**T 1209**	13/14
		1750	150	15	2175	**UL 1509**	17/18
		1750	160	16	2320	**E1C 1609**	21/22
		1750	200	20	2900	**UL 2009**	27/28
		1750	210	21	3045	**E2C 2109**	35/36
		1750	275	27,5	4000	**E2C 2809**	35
		2800	150	15	2175	**WW 1509**	13
		2800	200	20	2900	**EH 2009**	27/28
		3400	310	31	4500	**E1E 3109**	21
9,5	2.5	1450	130	13	1885	**W 130**	31/32
		1450	170	17	2465	**W 170**	31/32
		1750	165	16,5	2400	**W 950**	31/32
		2800	100	10	1450	**WW 95**	13/14
		2800	200	20	2900	**E2D 2010**	35/36
10	2.64	1450	120	12	1750	**W 1210**	13/14
		1450	150	15	2175	**EL 1510**	17/18
		1450	180	18	2610	**E1B 1810**	21/22
		1450	200	20	2900	**E2B 2010**	35/36
		1750	170	17	2465	**UL 1710**	17
		1750	180	18	2610	**E1C 1810**	21
		2800	150	15	2175	**WW 1510**	13/14
		2800	170	17	2465	**EH 1710**	17/18
		2800	180	18	2610	**E1D 1810**	21/22
		2800	275	27,5	4000	**E2D 2810**	35/36
		3400	55	5,5	800	**WW 907**	14
		3400	150	15	2175	**TT 1510**	13/14
		3400	170	17	2465	**UH 1710**	17
		3400	180	18	2610	**E1E 1810**	21
		3400	275	27,5	4000	**E2E 2810**	35/36
		3400	310	31	4500	**E1E 3110**	21
11	2.9	1000	190	19	2755	**E3B 1911**	39
		1450	70	7	1015	**W 70**	24
		1450	100	10	1450	**W 98**	24
		1450	140	14	2030	**WS 149**	24
		1450	140	14	2030	**EL 1411**	27/28
		1450	160	16	2320	**E1B 1611**	21
		1450	170	17	2465	**E2B 1711**	35/36
		1450	250	25	3625	**E3B 2511**	41
		1750	180	18	2610	**E1C 1811**	21
		1750	200	20	2900	**UL 2011**	27/28
		1750	210	21	3045	**E2C 2111**	35/36
		2800	50	5	725	**WW 56**	13/14
		2800	70	7	1015	**WW 75**	13/14
		2800	90	9	1300	**WW 93**	13/14
		2800	150	15	2175	**WW 1511**	13/14
		2800	170	17	2465	**EH 1711**	17/18
		2800	180	18	2610	**E1D 1811**	21/22
		2800	200	20	2900	**E2D 2011**	35/36
		2800	200	20	2900	**EH 2011**	27/28
		2800	275	27,5	4000	**E2D 2811**	35/36
		3400	250	25	3625	**WW 963**	31/32
		3400	150	15	2175	**TT 1511**	13/14
11	2.9	3400	170	17	2465	**UH 1711**	17/18
		3400	200	20	2900	**UH 2011**	27/28
		3400	210	21	3045	**E2E 2111**	35/36
		3400	275	27,5	4000	**E2E 2811**	36
		3400	310	31	4500	**E1E 3111**	21
11,5	3.04	1750	103	10,3	1500	**W 951**	31/32
		1750	138	13,8	2000	**W 952**	31/32
		1750	172	17,2	2500	**W 953**	31/32
		2800	140	14	2030	**WW 141**	25
12	3.17	1450	100	10	1450	**W 112**	31/32
		1450	140	14	2030	**W 140**	31/32
		1450	160	16	2320	**E1B 1612**	21
		1450	170	17	2465	**E2B 1712**	35/36
		1450	200	20	2900	**W 200**	31/32
		1750	120	12	1750	**T 1212**	13/14
		1750	150	15	2175	**UL 1512**	17/18
		1750	160	16	2320	**E1C 1612**	21/22
		1750	210	21	3045	**E2C 2112**	35
		2800	275	27,5	4000	**E2D 2812**	35/36
		3400	150	15	2175	**TT 1512**	13/14
		3400	170	17	2465	**UH 1712**	17/18
		3400	180	18	2610	**E1E 1812**	21/22
		3400	275	27,5	4000	**E2E 2812**	35/36
		3400	310	31	4500	**E1E 3112**	21
13	3.43	1000	170	17	2465	**E3A 1713**	39
		1000	210	21	3045	**E3A 2113**	41
		1450	70	7	1015	**W 71**	24
		1450	90	9	1300	**W 91**	24
		1450	100	10	1450	**W 99**	24
		1450	120	12	1750	**WS 133**	42
		1450	120	12	1750	**WS 137**	24
		1450	150	15	2175	**EL 1513**	17/18
		1450	160	16	2320	**E1B 1613**	21/22
		1450	170	17	2465	**WS 171**	42
		1450	170	17	2465	**EL 1713**	27/28
		1450	170	17	2465	**E2B 1713**	35/36
		1450	170	17	2465	**E3B 1713**	39
		1450	250	25	3625	**E3B 2513**	41
		1750	90	9	1300	**W 995**	24
		1750	138	13,8	2000	**UL 1413**	27/28
		1750	160	16	2320	**E1C 1613**	21
		1750	170	17	2465	**E2C 1713**	35/36
		1750	170	17	2465	**E3C 1713**	39
		1750	250	25	3625	**E3C 2513**	41
		2800	90	9	1300	**WW 94**	13/14
		2800	140	14	2030	**EH 1413**	27/28
		2800	150	15	2175	**WW 1513**	13/14
		2800	170	17	2465	**EH 1713**	17/18
		2800	180	18	2610	**E1D 1813**	21/22
		2800	180	18	2610	**WW 186**	31/32

Flow rate Débit Förderleistung Caudal Portata		r.p.m. tr./min. u.p.m. r/min.	Pressure Pression Druck Presión Pressione			MOD.	pag.
l/min.	G.P.M. (USA)	g/min.	bar	MPa	p.s.i.		
13	3.43	2800	200	20	2900	**WW 206**	31/32
		2800	200	20	2900	**E2D 2013**	35/36
		2800	275	27,5	4000	**E2D 2813**	35/36
		3400	100	10	1450	**WW 909**	14
		3400	150	15	2175	**TT 1513**	13/14
		3400	170	17	2465	**UH 1713**	17/18
		3400	180	18	2610	**E1E 1813**	21/22
		3400	200	20	2900	**UH 2013**	27/28
	3.6	3400	210	21	3045	**E2E 2113**	35/36
		3400	250	25	3625	**WW 964**	31/32
		3400	275	27,5	4000	**E2E 2813**	35/36
		3400	275	27,5	4000	**E3E 2813**	41
		3400	310	31	4500	**E1E 3113**	21
13,2	3.48	3400	172	17,2	2500	**WW 935**	25
		3400	172	17,2	2500	**WW 960**	31/32
13,6		1750	90	9	1300	**W 954**	31/32
		1750	117	11,7	1750	**W 955**	31/32
		1750	145	14,5	2100	**W 956**	31/32
		1750	200	20	2900	**W 14200**	31/32
14	3.69	1450	90	9	1300	**W 97**	31/32
		1450	120	12	1750	**W 124**	31/32
		1450	150	15	2175	**W 154**	31/32
		1450	160	16	2320	**E1B 1614**	21
		1450	170	17	2465	**EL 1714**	27
		1450	200	20	2900	**W 204**	31/32
		1450	200	20	2900	**E2B 2014**	35/36
		1750	160	16	2320	**E1C 1614**	21
		1750	170	17	2465	**E2C 1714**	35/36
		2800	160	16	2320	**WW 161**	25
		2800	180	18	2610	**E1D 1814**	21
		3400	200	20	2900	**UH 2014**	27/28
		3400	210	21	3045	**E2E 2114**	36
14,5	3.83	1000	150	15	2175	**E3A1515**	39
		1000	210	21	3045	**E3A2115**	41
15	3.96	1000	100	10	1450	**W 101**	42
		1000	130	13	1885	**W 131**	42
		1000	150	15	2175	**W 151**	42
		1000	200	20	2900	**W 201**	43
		1450	100	10	1450	**WS 101**	42
		1450	130	13	1885	**WS 131**	42
		1450	150	15	2175	**WS 151**	42
		1450	150	15	2175	**E3B 1515**	39
		1450	200	20	2900	**WS 201**	43
		1450	250	25	3625	**WS 251**	44
		1450	250	25	3625	**E3B 2515**	41
		1450	400	40	5800	**W 4015**	47
		1450	500	50	7250	**W 5015**	47
		1750	75	7,5	1100	**W 996**	24
		1750	130	13	1885	**W 913**	42
		1750	140	14	2030	**W 997**	24

Flow rate Débit Förderleistung Caudal Portata		r.p.m. tr./min. u.p.m. r/min.	Pressure Pression Druck Presión Pressione			MOD.	pag.
l/min.	G.P.M. (USA)	g/min.	bar	MPa	p.s.i.		
15	3.96	1750	150	15	2175	**E3C 1515**	39
		1750	170	17	2465	**E2C 1715**	35/36
		1750	200	20	2900	**W 921**	43
		1750	250	25	3625	**E3C 2515**	41
		1750	275	27,5	4000	**W 928**	44
		1750	500	50	7250	**T5015**	47
		2800	110	11	1600	**WW 116**	31/32
		2800	150	15	2175	**WW 156**	31/32
		2800	200	20	2900	**WW 209**	31/32
		2800	200	20	2900	**E2D 2015**	35/36
		3400	172	17,2	2500	**WW 961**	31/32
		3400	250	25	3625	**WW 965**	31/32
		3400	275	27,5	4000	**E2E 2815**	35/36
		3400	275	27,5	4000	**E3E 2815**	41
15,2	4.02	1750	170	17	2465	**UL 1715**	27/28
15,9	4.2	1750	76	7,6	1100	**W 957**	31/32
		1750	96	9,6	1400	**W 958**	31/32
		1750	124	12,4	1800	**W 959**	31/32
		1750	180	18	2610	**W 16180**	31/32
16	4.22	1750	200	20	2900	**E2C 2016**	35
		2800	140	14	2030	**EH 1416**	27/28
		2800	180	18	2610	**WW 189**	31
		2800	200	20	2900	**E2D 2016**	35/36
		3400	200	20	2900	**UH 2016**	27/28
		3400	210	21	3045	**E2E 2116**	35/36
16,6	4.38	3400	172	17,2	2500	**WW 944**	25
17	4.5	2800	130	13	1885	**WW 136**	31/32
		2800	170	17	2465	**WW 176**	31/32
		3400	250	25	3625	**E3E 2517**	41
17,4	4.6	3400	172	17,2	2500	**WW 962**	31/32
17,6	4.64	1450	300	30	4350	**W3018**	46
18	4.75	1000	90	9	1300	**W 92**	42
		1000	130	13	1885	**W 132**	42
		1000	160	16	2320	**W 162**	43
		1450	90	9	1300	**WS 92**	42
		1450	120	12	1750	**E3B 1218**	39
		1450	160	16	2320	**WS 162**	43
		1450	210	21	3045	**E3B 2118**	41
		1450	400	40	5800	**W 4018**	47
		1450	450	45	6225	**W 4518**	47
		1450	500	50	7250	**W 5018**	47
		1750	100	10	1450	**W 912**	42
		1750	120	12	1750	**E3C 1218**	39
		1750	160	16	2320	**W 916**	43
		1750	250	25	3625	**E3C 2518**	41
		1750	400	40	5800	**T 4018**	47
		1750	500	50	7250	**T 5018**	47
18,7	4.94	1450	120	12	1750	**WS 132**	42
20	5.28	3400	250	25	3625	**E3E 2520**	41
21	5.55	1450	80	8	1160	**WS 82**	42

Flow rate Débit Förderleistung Caudal Portata		r.p.m. tr./min. u.p.m. r/min.	Pressure Pression Druck Presión Pressione			MOD.	pag.
l/min.	G.P.M. (USA)	g/min.	bar	MPa	p.s.i.		
21	5.55	1450	100	10	1450	**WS 102**	42
		1450	100	10	1450	**E3B 1021**	39
		1450	150	15	2175	**WS 152**	43
		1450	200	20	2900	**WS 202**	43
		1450	210	21	3045	**E3B 2121**	41
		1450	250	25	3625	**WS 252**	44
		1450	300	30	4350	**W 3021**	46
		1450	350	35	5075	**W 3521**	47
		1750	100	10	1450	**W 914**	42
		1750	100	10	1450	**E3C 1021**	39
		1750	200	20	2900	**W 922**	43
		1750	250	25	3625	**E3C 2521**	41
		1750	300	30	4350	**T 3021**	46
22	5.8	1450	500	50	7250	**WK 525**	50
23	6.07	1450	350	35	5075	**W 3523**	47
25	6.6	1450	160	16	2320	**WS 1625**	44
		1450	250	25	3625	**W 2525**	46
		1450	300	30	4350	**W 3025**	46
		1750	300	30	4350	**T 3025**	46
29	7.7	1450	500	50	7250	**WK 530**	50
30	7.92	1000	200	20	2900	**W 203**	45
		1450	100	10	1450	**WS 104**	48
		1450	150	15	2175	**WS 153**	48
		1450	160	16	2320	**WS 1630**	44
		1450	200	20	2900	**W 2030**	46
		1750	160	16	2320	**TS 1630**	44
		1750	250	25	3625	**T 2530**	46
		1750	275	27,5	4000	**T 2830**	46
35	9.25	1000	160	16	2320	**W 163**	45
		1450	200	20	2900	**W 2035**	46
		1750	250	25	3625	**T 2535**	46
36	9.51	1750	160	16	2320	**TS 1636**	44
40	10.56	1750	200	20	2900	**T 2040**	46
41	10.83	1450	130	13	1885	**WS 135**	45
		1450	210	21	3045	**W 2141**	46
42	11.1	600	50	5	725	**W 4**	48
50	13.2	1450	150	15	2180	**W 1550**	46
		1750	172	17,2	2500	**T 1750**	46
55	14.5	1000	150	15	2175	**WK 155**	50
57	15.1	1000	350	35	5075	**WK 355**	51
62	16.4	1000	100	10	1450	**WK 6**	50
68	18	1000	82	8,2	1200	**W 827**	48
70	18.5	1450	120	12	1750	**W 12070H**	49
80	21.1	1000	100	10	1450	**WK 8**	50
100	26.4	1450	100	10	1450	**W 100100H**	49
106	28	1000	150	15	2175	**WK 159**	51
115	30.4	1450	120	12	1750	**W 120120**	49
120	31.7	1000	120	12	1740	**WK 12**	51
142	37.5	1450	100	10	1450	**W 100140**	49
150	39.6	1000	120	12	1740	**WK 15**	51

Pumps

PUMPS LISTED ACCORDING TO **PRESSURE**
*TABELLE POMPES ORDONNÉES SUIVANT LA **PRESSION***
PUMPENTABELLE NACH **DRUCK** ANGEORDNET
*TABLA DE BOMBAS EN ORDEN DE **PRESIÓN***
TABELLA POMPE IN ORDINE DI **PRESSIONE**

Pressure Pression Druck Presión Pressione			r.p.m. tr./min. u.p.m. r/min. g/min.	Flow rate Débit Förderleistung Caudal Portata		MOD.	pag.
bar	MPa	p.s.i.		l/min.	G.P.M. (USA)		
50	5	725	600	42	11.1	**W 4**	48
			2800	8	2.11	**WW 55**	13/14
			2800	11	2.9	**WW 56**	13/14
55	5,5	800	3400	10	2.8	**WW 907**	14
70	7	1015	1450	11	2.9	**W 70**	24
			1450	13	3.43	**W 71**	24
			1750	8	2.11	**W 905**	14
			2800	8	2.11	**WW 74**	13/14
			2800	11	2.9	**WW 75**	13/14
			3400	8	2.11	**WW 906**	14
75	7,5	1100	1750	15	3.96	**W 996**	24
76	7,6	1100	1750	15,9	4.2	**W 957**	31/32
80	8	1160	1450	21	5.55	**WS 82**	42
82	8,2	1200	1000	68	18	**W 827**	48
90	9	1300	1000	18	4.75	**W 92**	42
			1450	13	3.43	**W 91**	24
			1450	14	3.69	**W 97**	31/32
			1450	18	4.75	**WS 92**	42
			1750	13	3.43	**W 995**	24
			1750	13,6	3.6	**W 954**	31/32
			2800	8	2.11	**WW 90**	13/14
			2800	11	2.9	**WW 93**	13/14
			2800	13	3.43	**WW 94**	13/14
96	9,6	1400	1750	15,9	4.2	**W 958**	31/32
100	10	1450	1000	15	3.96	**W 101**	42
			1000	62	16.4	**WK 6**	50
			1000	80	21.1	**WK 8**	50
			1450	11	2.9	**W 98**	24
			1450	12	3.17	**W 112**	31/32
			1450	13	3.43	**W 99**	24
			1450	15	3.96	**WS 101**	42
			1450	21	5.55	**WS 102**	42
			1450	21	5.55	**E3B 1021**	39
			1450	30	7.92	**WS 104**	48
			1450	100	26.4	**W 100100H**	49
100	10	1450	1450	142	37.5	**W 100140**	49
			1750	18	4.75	**W 912**	42
			1750	21	5.55	**W 914**	42
			1750	21	5.55	**E3C 1021**	39
			2800	9,5	2.5	**WW 95**	13/14
			3400	13	3.43	**WW 909**	14
103	10,3	1500	1750	11,5	3.04	**W 951**	31/32
110	11	1600	2800	15	3.96	**WW 116**	31/32
117	11,7	1750	1750	13,6	3.6	**W 955**	31/32
120	12	1750	1000	120	31.7	**WK 12**	51
			1000	150	39.6	**WK 15**	51
			1450	8	2.11	**W 1208**	13/14
			1450	10	2.64	**W 1210**	13/14
			1450	13	3.43	**WS 133**	42
			1450	13	3.43	**WS 137**	24
			1450	14	3.69	**W 124**	31/32
			1450	18	4.76	**E3B 1218**	39
			1450	18,7	4.94	**WS 132**	42
			1450	70	18.5	**W 12070H**	49
			1450	115	30.4	**W 120120**	49
			1750	9	2.38	**T 1209**	13/14
			1750	12	3.17	**T 1212**	13/14
			1750	18	4.76	**E3C 1218**	39
124	12,4	1800	1750	15,9	4.2	**W 959**	31/32
130	13	1885	1000	15	3.96	**W 131**	42
			1000	18	4.75	**W 132**	42
			1450	9,5	2.5	**W 130**	31/32
			1450	15	3.96	**WS 131**	42
			1450	41	10.83	**WS 135**	45
			1750	15	3.96	**W 913**	42
			2800	17	4.5	**WW 136**	31/32
138	13,8	2000	1750	11,5	3.04	**W 952**	31/32
			1750	13	3.43	**UL 1413**	27/28
140	14	2030	1450	11	2.9	**WS 149**	24
			1450	11	2.9	**EL 1411**	27/28
			1450	12	3.17	**W 140**	31/32
			1750	15	3.96	**W 997**	24
			2800	11,5	3.04	**WW 141**	25
			2800	13	3.43	**EH 1413**	27/28
			2800	16	4.22	**EH 1416**	27/28
145	14,5	2100	1750	13,6	3.6	**W 956**	31/32
150	15	2175	1000	15	3.96	**W 151**	42
			1000	14,5	3.83	**E3A 1515**	39
			1000	55	14.5	**WK 155**	50
			1000	106	28	**WK 159**	51
			1450	7	1.85	**W 1507**	13/14
			1450	8	2.11	**W 150**	31/32
			1450	10	2.64	**EL 1510**	17/18
			1450	13	3.43	**EL 1513**	17/18
			1450	14	3.69	**W 154**	31/32
150	15	2175	1450	15	3.96	**WS 151**	42
			1450	15	3.96	**E3B 1515**	39
			1450	21	5.55	**WS 152**	43
			1450	30	7.92	**WS 153**	48
			1450	50	13.21	**W 1550**	46
			1750	8	2.11	**T 1508**	13/14
			1750	9	2.38	**UL 1509**	17/18
			1750	12	3.17	**UL 1512**	17/18
			1750	15	3.96	**E3C 1515**	39
			2800	8	2.11	**WW 1508**	13/14
			2800	9	2.38	**WW 1509**	13
			2800	10	2.64	**WW 1510**	13/14
			2800	11	2.9	**WW 1511**	13/14
			2800	13	3.43	**WW 1513**	13/14
			2800	15	3.96	**WW 156**	31/32
			3400	8	2.11	**TT 1508**	13/14
			3400	10	2.64	**TT 1510**	13/14
			3400	11	2.9	**TT 1511**	13/14
			3400	12	3.17	**TT 1512**	13/14
			3400	13	3.43	**TT 1513**	13/14
160	16	2320	1000	18	4.75	**W 162**	43
			1000	35	9.25	**W 163**	45
			1450	11	2.91	**E1B 1611**	21
			1450	12	3.17	**E1B 1612**	21
			1450	13	3.43	**E1B 1613**	21/22
			1450	14	3.70	**E1B 1614**	21
			1450	18	4.75	**WS 162**	43
			1450	25	6.60	**WS 1625**	44
			1450	30	7.92	**WS 1630**	44
			1750	9	2.38	**E1C 1609**	21/22
			1750	12	3.17	**E1C 1612**	21/22
			1750	13	3.43	**E1C 1613**	21
			1750	14	3.70	**E1C 1614**	21
			1750	18	4.75	**W 916**	43
			1750	30	7.92	**TS 1630**	44
			1750	36	9.51	**TS 1636**	44
			2800	14	3.69	**WW 161**	25
165	16,5	2400	1750	9,5	2.5	**W 950**	31/32
170	17	2465	1000	13	3.43	**E3A 1713**	39
			1450	7	1.85	**EL 1707**	17/18
			1450	8	2.11	**EL 1708**	17/18
			1450	9,5	2.5	**W 170**	31/32
			1450	11	2.90	**E2B 1711**	35/36
			1450	12	3.17	**E2B 1712**	35/36
			1450	13	3.43	**WS 171**	42
			1450	13	3.43	**E2B 1713**	35/36
			1450	13	3.43	**E3B 1713**	39
			1450	13	3.43	**EL 1713**	27/28
			1450	14	3.69	**EL 1714**	27
			1750	8	2.11	**UL 1708**	17/18

Pressure Pression Druck Presión Pressione			r.p.m. tr./min. u.p.m. r/min.	Flow rate Débit Förderleistung Caudal Portata		MOD.	pag.
bar	MPa	p.s.i.	g/min.	l/min.	G.P.M. (USA)		
170	17	2465	1750	10	2.64	**UL 1710**	17
			1750	13	3.43	**E2C 1713**	35/36
			1750	13	3.43	**E3C 1713**	39
			1750	14	3.69	**E2C 1714**	35/36
			1750	15	3.96	**E2C 1715**	35/36
			1750	15,2	4.02	**UL 1715**	27/28
			2800	8	2.11	**EH 1708**	17/18
			2800	10	2.64	**EH 1710**	17/18
			2800	11	2.9	**EH 1711**	17/18
			2800	13	3.43	**EH 1713**	17/18
			2800	17	4.5	**WW 176**	31/32
			3400	8	2.11	**UH 1708**	17/18
			3400	10	2.64	**UH 1710**	17
			3400	11	2.9	**UH 1711**	17/18
			3400	12	3.17	**UH 1712**	17/18
			3400	13	3.43	**UH 1713**	17/18
172	17,2	2500	1750	11,5	3.04	**W 953**	31/32
			1750	50	13.20	**T 1750**	46
			3400	13,2	3.48	**WW 935**	25
			3400	13,2	3.48	**WW 960**	31/32
			3400	15	3.96	**WW 961**	31/32
			3400	16,6	4.38	**WW 944**	25
			3400	17,4	4.6	**WW 962**	31/32
			1450	7	1.85	**E1B 1807**	21/22
			1450	8	2.11	**E1B 1808**	21/22
			1450	9	2.38	**E1B 1809**	21
180	18	2610	1450	10	2.64	**E1B 1810**	21/22
			1750	8	2.11	**E1C 1808**	21/22
			1750	10	2.64	**E1C 1810**	21
			1750	11	2.91	**E1C 1811**	21
			1750	15,9	4.2	**W 16180**	31/32
			2800	7	1.85	**E1D 1807**	21
			2800	8	2.11	**E1D 1808**	21/22
			2800	10	2.64	**E1D 1810**	21/22
			2800	11	2.91	**E1D 1811**	21/22
			2800	13	3.43	**E1D 1813**	21/22
			2800	13	3.43	**WW 186**	31/32
			2800	14	3.70	**E1D 1814**	21
			2800	16	4.22	**WW 189**	31
			3400	8	2.11	**E1E 1808**	21/22
			3400	10	2.64	**E1E 1810**	21
			3400	12	3.17	**E1E 1812**	21/22
			3400	13	3.43	**E1E 1813**	21/22
190	19	2755	1000	11	2.91	**E3B 1911**	39
200	20	2900	1000	15	3.96	**W 201**	43
			1000	30	7.92	**W 203**	45
			1450	7	1.85	**EL 2007**	27/28
			1450	7,5	1.98	**E2B 2008**	35/36
			1450	9	2.38	**EL 2009**	27/28
			1450	10	2.64	**E2B 2010**	35/36

Pressure Pression Druck Presión Pressione			r.p.m. tr./min. u.p.m. r/min.	Flow rate Débit Förderleistung Caudal Portata		MOD.	pag.
bar	MPa	p.s.i.	g/min.	l/min.	G.P.M. (USA)		
200	20	2900	1450	12	3.17	**W 200**	31/32
			1450	14	3.69	**W 204**	31/32
			1450	14	3.69	**E2B 2014**	35/36
			1450	15	3.96	**WS 201**	43
			1450	21	5.55	**WS 202**	43
			1450	30	7.92	**W 2030**	46
			1450	35	9.25	**W 2035**	46
			1750	9	2.38	**UL 2009**	27/28
			1750	11	2.9	**UL 2011**	27/28
			1750	13,6	3.6	**W 14200**	31/32
			1750	15	3.96	**W 921**	43
			1750	16	4.23	**E2C 2016**	35
			1750	21	5.55	**W 922**	43
			1750	40	10.56	**T 2040**	46
			2800	9	2.38	**EH 2009**	27/28
			2800	9,5	2.51	**E2D 2010**	35/36
			2800	11	2.91	**E2D 2011**	35/36
			2800	11	2.9	**EH 2011**	27/28
			2800	13	3.43	**WW 206**	31/32
			2800	13	3.43	**E2D 2013**	35/36
			2800	15	3.96	**WW 209**	31/32
			2800	15	3.96	**E2D 2015**	35/36
			2800	16	4.23	**E2D 2016**	35/36
			3400	8	2.11	**UH 2008**	27/28
			3400	11	2.9	**UH 2011**	27/28
			3400	13	3.43	**UH 2013**	27/28
			3400	14	3.69	**UH 2014**	27/28
			3400	16	4.22	**UH 2016**	27/28
210	21	3045	1000	13	3.43	**E3A 2113**	41
			1000	14,5	3.83	**E3A 2115**	41
			1450	18	4,76	**E3B 2118**	41
			1450	21	5.55	**E3B 2121**	41
			1450	41	10.83	**W 2141**	46
			1750	9	2.38	**E2C 2109**	35/36
			1750	11	2.90	**E2C 2111**	35/36
			1750	12	3.17	**E2C 2112**	35
			3400	8	2.11	**E2E 2108**	35/36
			3400	11	2.90	**E2E 2111**	35/36
			3400	13	3.43	**E2E 2113**	35/36
			3400	14	3.70	**E2E 2114**	36
			3400	16	4.23	**E2E 2116**	35/36
250	25	3625	1450	11	2.91	**E3B 2511**	41
			1450	13	3.43	**E3B 2513**	41
			1450	15	3.96	**WS 251**	44
			1450	15	3.96	**E3B 2515**	41
			1450	21	5.55	**WS 252**	44
			1450	25	6.6	**W 2525**	46
			1750	13	3.43	**E3C 2513**	41
			1750	15	3.96	**E3C 2515**	41
			1750	18	4.76	**E3C 2518**	41

Pressure Pression Druck Presión Pressione			r.p.m. tr./min. u.p.m. r/min.	Flow rate Débit Förderleistung Caudal Portata		MOD.	pag.
bar	MPa	p.s.i.	g/min.	l/min.	G.P.M. (USA)		
250	25	3625	1750	21	5.55	**E3C 2521**	41
			1750	30	7.92	**T 2530**	46
			1750	35	9.25	**T 2535**	46
			3400	11	2.9	**WW 963**	31/32
			3400	13	3.43	**WW 964**	31/32
			3400	15	3.96	**WW 965**	31/32
			3400	17	4.49	**E3E 2517**	41
			3400	20	5.28	**E3E 2520**	41
275	27,5	4000	1450	7,5	1.98	**E2B 2808**	35/36
			1750	9	2.38	**E2C 2809**	35
			1750	15	3.96	**W 928**	44
			1750	30	7.92	**T 2830**	46
			2800	10	2.64	**E2D 2810**	35/36
			2800	11	2.91	**E2D 2811**	35/36
			2800	12	3.17	**E2D 2812**	35/36
			2800	13	3.43	**E2D 2813**	35/36
			3400	8	2.11	**E2E 2808**	35/36
			3400	10	2.64	**E2E 2810**	35/36
			3400	11	2.91	**E2E 2811**	36
			3400	12	3.17	**E2E 2812**	35/36
			3400	13	3.43	**E2E 2813**	35/36
			3400	13	3.43	**E3E 2813**	41
			3400	15	3.96	**E2E 2815**	35/36
			3400	15	3.96	**E3E 2815**	41
300	30	4350	1450	17,6	4.64	**W 3018**	46
			1450	21	5.55	**W 3021**	46
			1750	21	5.55	**T 3021**	46
			1450	25	6.6	**W 3025**	46
			1750	25	6.6	**T 3025**	46
310	31	4500	3400	6	1.59	**E1E 3106**	21
			3400	7	1.85	**E1E 3107**	21
			3400	8	2.11	**E1E 3108**	21
			3400	9	2.38	**E1E 3109**	21
			3400	10	2.64	**E1E 3110**	21
			3400	11	2.91	**E1E 3111**	21
			3400	12	3.17	**E1E 3112**	21
			3400	13	3.43	**E1E 3113**	21
350	35	5075	1000	57	15	**WK 355**	51
			1450	21	5.55	**W 3521**	47
			1450	23	6.07	**W 3523**	47
400	40	5800	1450	15	3.96	**W 4015**	47
			1450	18	4.75	**W 4018**	47
			1750	18	4.75	**T 4018**	47
450	45	6225	1450	18	4.75	**W 4518**	47
500	50	7250	1450	15	3.96	**W 5015**	47
			1450	18	4.75	**W 5018**	47
			1450	22	5.8	**WK 525**	50
			1450	29	7.7	**WK 530**	50
			1750	15	3.96	**T 5015**	47
			1750	18	4.75	**T 5018**	47

5 I series

STANDARD VERSION

VH version

All models can be supplied with built-in "H" type automatic pressure regulator (right), allows to set the pump pressure to zero.

Tous les modèles peuvent être livrés avec régulateur automatique incorporé de la serie "H", (à droite) qui permet de réduire la pression à zéro dans la pompe.

Alle Modelle sind mit eingebauatem automatischem Druckregulierventil Typ "H" lieferbar (rechts). Wenn die Pumpe in Bypaß läuft, stellt der "H" Typ den Druck auf Null in der Pumpe.

Todos los modelos pueden venir equipados con regulador automático de presión incorporado, de tipo "H" (a la derecha), que baja la presión a cero cuando la bomba marcha en bypass.

Tutti i modelli possono essere forniti con valvola di regolazione automatica incorporata (a destra) di tipo "H", che consente di azzerare la pressione in pompa.

5 | series

Pump type Type de pompe Pumpentype Tipo de bomba Tipo di pompa	Flow rate Débit Förderleistung Caudal Portata l/min.	G.P.M. (U.S.A.)	Max. pressure Pression Druck Presión Pressione bar	MPa	p.s.i.	r.p.m. tr./min. u.p.m. r/min. g./min.	Power Puissance Leistung Potencia Potenza kW	hp	Weight Poids Gewicht Peso Peso kg	Inlet Entrée Eingang Entrada Entrata	Outlet Sortie Ausgang Salida Uscita	Dimensions Dimensions Dimension Dimensiones Dimensioni mm
W1507	7	1.85	150	15	2175	1450	2,20	3	5,2	G 3/8 F	G 1/4 F	177x175x130
W1208	8	2.11	120	12	1750		1,83	2,5		G 3/8 F	G 1/4 F	
W1210	10	2.64	120	12	1750		2,20	3		G 3/8 F	G 1/4 F	
T1508	8	2.11	150	15	2175	1750	2,20	3	5,2	G 3/8 F	G 1/4 F	177x175x130
T1209	9	2.38	120	12	1750		2,20	3		G 3/8 F	G 1/4 F	
T1212	12	3.17	120	12	1750		2,94	4		G 3/8 F	G 1/4 F	
WW55	8	2.11	50	5	725	2800	0,73	1	4	G 3/8 F	G 1/4 F	177x175x130
WW74	8	2.11	70	7	1015		1,10	1,5		G 3/8 F	G 1/4 F	
WW90	8	2.11	90	9	1300		1,47	2	5,1	G 3/8 F	G 1/4 F	
WW1508	8	2.11	150	15	2175		2,20	3	5,2	G 3/8 F	G 1/4 F	
WW1509	9	2.38	150	15	2175		2,57	3,5		G 3/8 F	G 1/4 F	
WW95	9,5	2.5	100	10	1450		1,83	2,5	5,1	G 3/8 F	G 1/4 F	
WW1510	10	2.64	150	15	2175		2,94	4	5,2	G 3/8 F	G 1/4 F	
WW56	11	2.9	50	5	725		1,10	1,5	4	G 3/8 F	G 1/4 F	
WW75	11	2.9	70	7	1015		1,47	2		G 3/8 F	G 1/4 F	
WW93	11	2.9	90	9	1300		1,83	2,5	5,1	G 3/8 F	G 1/4 F	
WW1511	11	2.9	150	15	2175		3,30	4,5	5,2	G 3/8 F	G 1/4 F	
WW94	13	3.43	90	9	1300		2,20	3	5,1	G 3/8 F	G 1/4 F	
WW1513	13	3.43	150	15	2175		3,67	5	5,2	G 3/8 F	G 1/4 F	
TT1508	8	2.11	150	15	2175	3400	2,20	3	5,2	G 3/8 F	G 1/4 F	177x175x130
TT1510	10	2.64					2,94	4		G 3/8 F	G 1/4 F	
TT1511	11	2.9					3,30	4,5		G 3/8 F	G 1/4 F	
TT1512	12	3.17					3,30	4,5		G 3/8 F	G 1/4 F	
TT1513	13	3.43					3,67	5		G 3/8 F	G 1/4 F	

Inlet - Outlet: the dimensions shown are referred to the pump without valve / **Entrée - Sortie:** Les dimensions indiquées se refèrent à la pompe sans régulateur / **Eingang - Ausgang:** Die angegebenen Maße beziehen sich auf die Pumpe ohne Druckregelventil / **Entrada - Salida:** Las dimensiones indicadas se refieren a la bomba sin regulador / **Entrata - Uscita:** Le misure indicate sono riferite alla pompa senza valvola

WW55 - WW56 - WW74 - WW75

Standard version with nickel plated aluminium head.
Version with brass head available on request.

Version standard avec culasse en aluminium nickelé.
Version avec culasse laiton disponible sur requête.

Standardausführung mit vernickeltem Aluminiumkopf.
Ausführung mit Messingkopf lieferbar auf Wunsch.

Versión standard con culata de aluminio niquelado.
Versión con culata de latón disponible bajo pedido.

Versione standard con testata in alluminio nichelato.
Disponibile su richiesta la versione con testata in ottone.

5 | series

Pump type Type de pompe Pumpentype Tipo de bomba Tipo di pompa	Flow rate Débit Förderleistung Caudal Portata l/min.	G.P.M. (U.S.A.)	Max. pressure Pression Druck Presión Pressione bar	MPa	p.s.i.	r.p.m. tr./min. u.p.m. r/min. g./min.	Power Puissance Leistung Potencia Potenza kW	hp
W905A	8	2.11	70	7	1015	1750	1,10	1,5
T1508A	8	2.11	150	15	2175		2,20	3
T1209A	9	2.38	120	12	1750		2,20	3
T1212A	12	3.17	120	12	1750		2,94	4
WW906A	8	2.11	70	7	1015	3400	1,10	1,5
WW907A	10,6	2.8	55	5,5	800		1,10	1,5

A Version

For electric motor NEMA 56 C
Pour moteur electrique NEMA 56 C
Für Elektromotor NEMA 56 C
Para motor eléctrico NEMA 56 C
Per motore elettrico NEMA 56 C

W1507B	7	1.85	150	15	2175	1450	2,20	3
W1208B	8	2.11	120	12	1750		1,83	2,5
W1210B	10	2.64	120	12	1750		2,20	3
WW55B	8	2.11	50	5	725	2800	0,73	1
WW74B	8	2.11	70	7	1015		1,10	1,5
WW90B	8	2.11	90	9	1300		1,47	2
WW1508B	8	2.11	150	15	2175		2,20	3
WW95B	9,5	2.5	100	10	1450		1,83	2,5
WW1510B	10	2.64	150	15	2175		2,94	4
WW56B	11	2.9	50	5	725		1,10	1,5
WW75B	11	2.9	70	7	1015		1,47	2
WW93B	11	2.9	90	9	1300		1,83	2,5
WW1511B	11	2.9	150	15	2175		3,30	4,5
WW94B	13	3.43	90	9	1300		2,20	3
WW1513B	13	3.43	150	15	2175		3,67	5

B Version

For electric motor IEC90 B14 (special shaft)
Pour moteur electrique IEC90 B14 (arbre spécial)
Für Elektromotor IEC90 B14 (Sonderwelle)
Para motor eléctrico IEC90 B14 (eje especial)
Per motore elettrico IEC90 B14 (albero speciale)

WW906C 3/4"	8	2.11	70	7	1015	3400	1,10	1,5
TT1508C 3/4"	8	2.11	150	15	2175		2,20	3
TT1510C 3/4"	10	2.64	150	15	2175		2,94	4
WW907C 3/4"	10,6	2.8	55	5,5	800		1,10	1,5
TT1511C 3/4"	11	2.9	150	15	2175		3,30	4,5
TT1512C 3/4"	12	3.17	150	15	2175		3,30	4,5
WW909C 3/4"	13	3.43	100	10	1450		2,57	3,5
TT1513C 3/4"	13	3.43	150	15	2175		3,67	5

C 3/4"Version

For gasoline engine SAE J 609-A ext. 3
Pour moteur essence SAE J 609-A ext. 3
Für Benzinmotor SAE J 609-A ext. 3
Para motor de gasolina SAE J 609-A ext. 3
Per motore endotermico SAE J 609-A ext. 3

All models can be supplied with built-in "H" type automatic pressure regulator (right), allows to set the pump pressure to zero.

Tous les modèles peuvent être livrés avec régulateur automatique incorporé de la serie "H", (à droite) qui permet de réduire la pression à zéro dans la pompe.

Alle Modelle sind mit eingebauatem automatischem Druckregulierventil Typ "H" lieferbar (rechts). Wenn die Pumpe in Bypaß läuft, stellt der "H" Typ den Druck auf Null in der Pumpe.

Todos los modelos pueden venir equipados con regulador automático de presión incorporado, de tipo "H" (a la derecha), que baja la presión a cero cuando la bomba marcha en bypass.

Tutti i modelli possono essere forniti con valvola di regolazione automatica incorporata (a destra) di tipo "H", che consente di azzerare la pressione in pompa.

5 series

VERSIONS WITH FLANGE
VERSIONS AVEC BRIDE
AUSFÜHRUNGEN MIT FLANSCH
VERSIONES CON BRIDA
VERSIONI CON FLANGIA

A Version

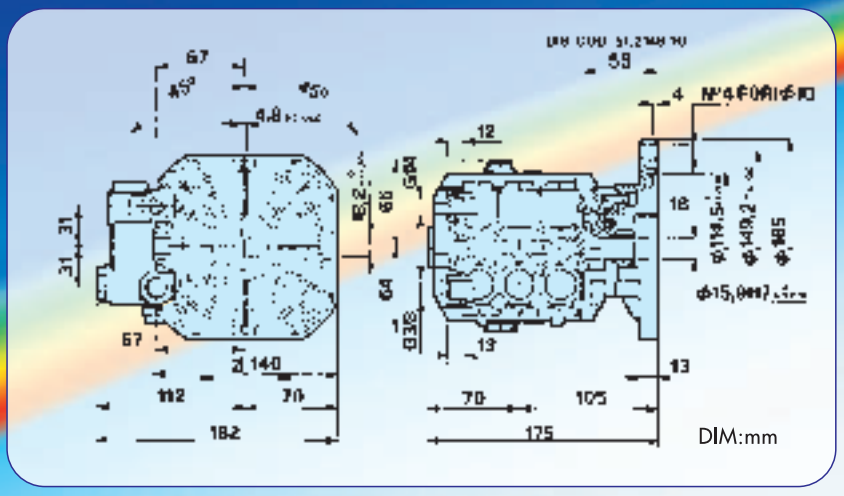

B Version

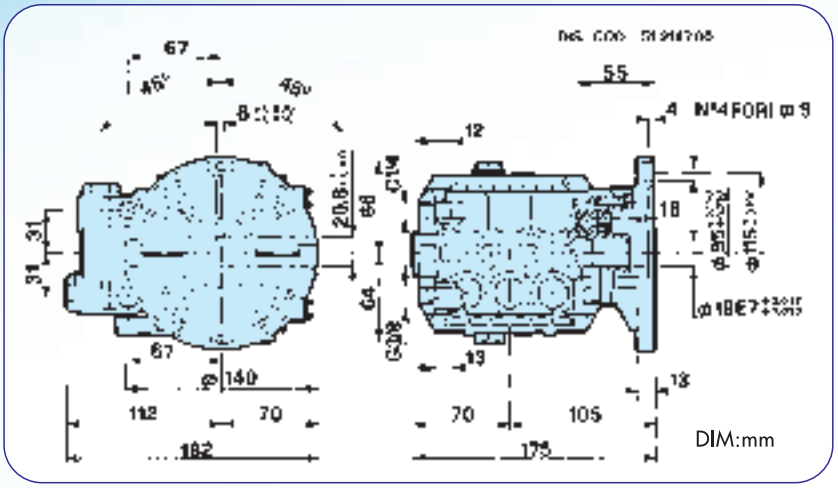

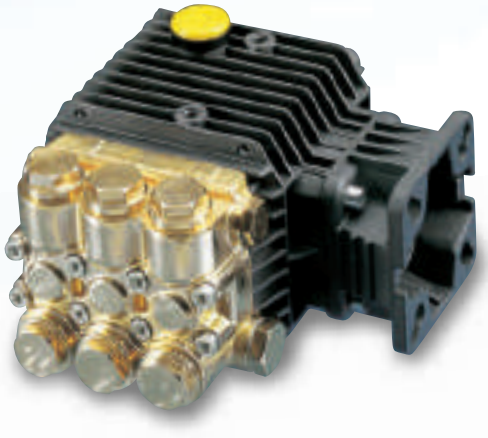

C 3/4" Version

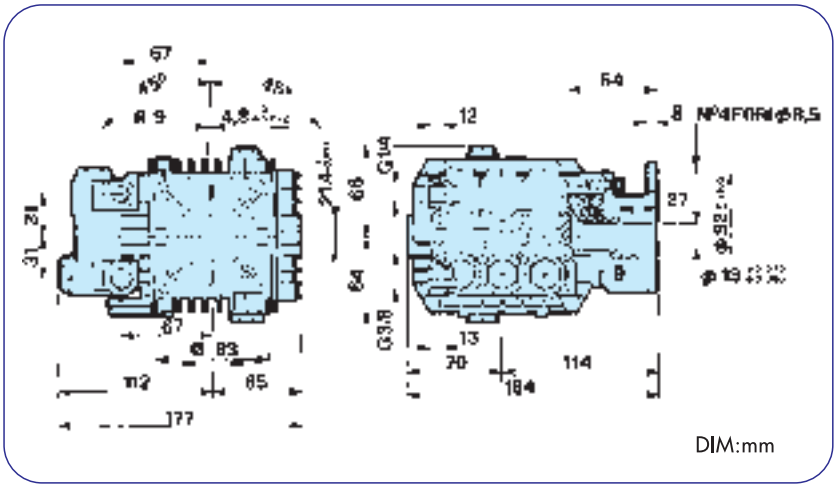

60 series

STANDARD VERSION

Left side built-in automatic pressure regulator

VH version

Right side built-in automatic pressure regulator

VH version

60 series

All models can be supplied with built-in "H" type automatic pressure regulator (left or right), which allows to set the pump pressure to zero.

Tous les modèles peuvent être livrés avec régulateur automatique incorporé de la serie "H", (à droite ou à gauche) qui permet de réduire la pression à zéro dans la pompe.

Alle Modelle sind mit eingebauatem automatischem Druckregulierventil Typ "H" lieferbar (rechts oder links). Wenn die Pumpe in Bypaß läuft, stellt der "H" Typ den Druck auf Null in der Pumpe.

Todos los modelos pueden venir equipados con regulador automático de presión incorporado, de tipo "H" (a la derecha o a la izquierda), que baja la presión a cero cuando la bomba marcha en bypass.

Tutti i modelli possono essere forniti con valvola di regolazione automatica incorporata (a destra o a sinistra) di tipo "H", che consente di azzerare la pressione in pompa.

Pump type Type de pompe Pumpentype Tipo de bomba Tipo di pompa	Flow rate Débit Förderleistung Caudal Portata		Max. pressure Pression Druck Presión Pressione			r.p.m. tr./min. u.p.m. r/min. g./min.	Power Puissance Leistung Potencia Potenza		Weight Poids Gewicht Peso Peso	Inlet Entrée Eingang Entrada Entrata	Outlet Sortie Ausgang Salida Uscita	Dimensions Dimensions Dimension Dimensiones Dimensioni
	l/min.	G.P.M. (U.S.A.)	bar	MPa	p.s.i.		kW	hp	kg			mm
EL1707	7	1.85	170	17	2465	1450	2,28	3,1	6,05	G 1/2 F	G 3/8 F	193,5x202,5x125
EL1708	8	2.11	170	17	2465		2,65	3,6	6,05	G 1/2 F	G 3/8 F	
EL1510	10	2.64	150	15	2175		2,94	4	5,90	G 1/2 F	G 3/8 F	
EL1513	13	3.43	150	15	2175		3,67	5	5,90	G 1/2 F	G 3/8 F	
UL1708	8	2.11	170	17	2465	1750	2,65	3,6	6,05	G 1/2 F	G 3/8 F	193,5x202,5x125
UL1509	9	2.38	150	15	2175		2,57	3,5	5,90	G 1/2 F	G 3/8 F	
UL1710	10	2.64	170	17	2465		3,24	4,4	6,05	G 1/2 F	G 3/8 F	
UL1512	12	3.17	150	15	2175		3,46	4,7	5,90	G 1/2 F	G 3/8 F	
EH1708	8	2.11	170	17	2465	2800	2,65	3,6	6,05	G 1/2 F	G 3/8 F	193,5x202,5x125
EH1710	10	2.64					3,24	4,4		G 1/2 F	G 3/8 F	
EH1711	11	2.90					3,60	4,9		G 1/2 F	G 3/8 F	
EH1713	13	3.43					4,26	5,8		G 1/2 F	G 3/8 F	
UH1708	8	2.11	170	17	2465	3400	2,65	3,6	6,05	G 1/2 F	G 3/8 F	193,5x202,5x125
UH1710	10	2.64					3,24	4,4		G 1/2 F	G 3/8 F	
UH1711	11	2.90					3,60	4,9		G 1/2 F	G 3/8 F	
UH1712	12	3.17					3,90	5,3		G 1/2 F	G 3/8 F	
UH1713	13	3.43					4,26	5,8		G 1/2 F	G 3/8 F	

Inlet - Outlet: the dimensions shown are referred to the pump without valve / **Entrée - Sortie:** Les dimensions indiquées se refèrent à la pompe sans régulateur / **Eingang - Ausgang:** Die angegebenen Maße beziehen sich auf die Pumpe ohne Druckregelventil / **Entrada - Salida:** Las dimensiones indicadas se refieren a la bomba sin regulador / **Entrata - Uscita:** Le misure indicate sono riferite alla pompa senza valvola

60 series

Pump type Type de pompe Pumpentype Tipo de bomba Tipo di pompa	Flow rate Débit Förderleistung Caudal Portata l/min.	G.P.M. (U.S.A.)	Max. pressure Pression Druck Presión Pressione bar	MPa	p.s.i.	r.p.m. tr./min. u.p.m. r/min. g./min.	Power Puissance Leistung Potencia Potenza kW	hp
UL1708A	8	2.11	170	17	2465	1750	2,65	3,6
UL1509A	9	2.38	150	15	2175		2,57	3,5
UL1512A	12	3.17	150	15	2175		3,46	4,7
UH1708A	8	2.11	170	17	2465	3400	2,65	3,6
UH1711A	11	2.90	170	17	2465		3,60	4,9
UH1712A	12	3.17	170	17	2465		3,90	5,3

A Version

For electric motor NEMA 56 C
Pour moteur electrique NEMA 56 C
Für Elektromotor NEMA 56 C
Para motor eléctrico NEMA 56 C
Per motore elettrico NEMA 56 C

EL1707B	7	1.85	170	17	2465	1450	2,28	3,1
EL1708B	8	2.11	170	17	2465		2,65	3,6
EL1510B	10	2.64	150	15	2175		2,94	4
EL1513B	13	3.43	150	15	2175		3,67	5
EH1708B	8	2.11	170	17	2465	2800	2,65	3,6
EH1710B	10	2.64	170	17	2465		3,24	4,4
EH1711B	11	2.90	170	17	2465		3,60	4,9
EH1713B	13	3.43	170	17	2465		4,26	5,8

B Version

For electric motor IEC90 B14 (special shaft)
Pour moteur electrique IEC90 B14 (arbre spécial)
Für Elektromotor IEC90 B14 (Sonderwelle)
Para motor eléctrico IEC90 B14 (eje especial)
Per motore elettrico IEC90 B14 (albero speciale)

UH1708C 3/4"	8	2.11	170	17	2465	3400	2,65	3,6
UH1711C 3/4"	11	2.90	170	17	2465		3,60	4,9
UH1712C 3/4"	12	3.17	170	17	2465		3,90	5,3
UH1713C 3/4"	13	3.43	170	17	2465		4,26	5,8

C 3/4" Version

For gasoline engine SAE J 609-A ext. 3
Pour moteur essence SAE J 609-A ext. 3
Für Benzinmotor SAE J 609-A ext. 3
Para motor de gasolina SAE J 609-A ext. 3
Per motore endotermico SAE J 609-A ext. 3

UH1708C 3/4"	8	2.11	170	17	2465	3400	2,65	3,6
UH1711C 3/4"	11	2.90	170	17	2465		3,60	4,9
UH1712C 3/4"	12	3.17	170	17	2465		3,90	5,3
UH1713C 3/4"	13	3.43	170	17	2465		4,26	5,8

C 3/4" Version Built-in flange

For gasoline engine SAE J 609-A ext. 3
Pour moteur essence SAE J 609-A ext. 3
Für Benzinmotor SAE J 609-A ext. 3
Para motor de gasolina SAE J 609-A ext. 3
Per motore endotermico SAE J 609-A ext. 3

All models can be supplied with built-in "H" type automatic pressure regulator (left or right), which allows to set the pump pressure to zero.

Tous les modèles peuvent être livrés avec régulateur automatique incorporé de la serie "H", (à droite ou à gauche) qui permet de réduire la pression à zéro dans la pompe.

Alle Modelle sind mit eingebauatem automatischem Druckregulierventil Typ "H" lieferbar (rechts oder links). Wenn die Pumpe in Bypaß läuft, stellt der "H" Typ den Druck auf Null in der Pumpe.

Todos los modelos pueden venir equipados con regulador automático de presión incorporado, de tipo "H" (a la derecha o a la izquierda) que baja la presión a cero cuando la bomba marcha en bypass.

Tutti i modelli possono essere forniti con valvola di regolazione automatica incorporata (a destra o a sinistra) di tipo "H", che consente di azzerare la pressione in pompa.

60 series

VERSIONS WITH FLANGE
VERSIONS AVEC BRIDE
AUSFÜHRUNGEN MIT FLANSCH
VERSIONES CON BRIDA
VERSIONI CON FLANGIA

A Version

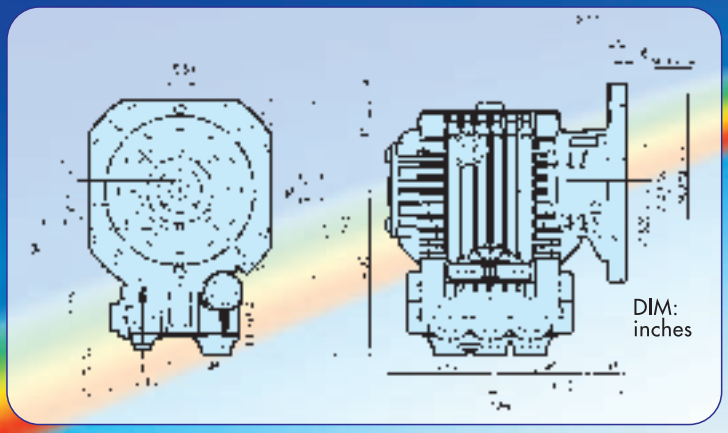

B Version

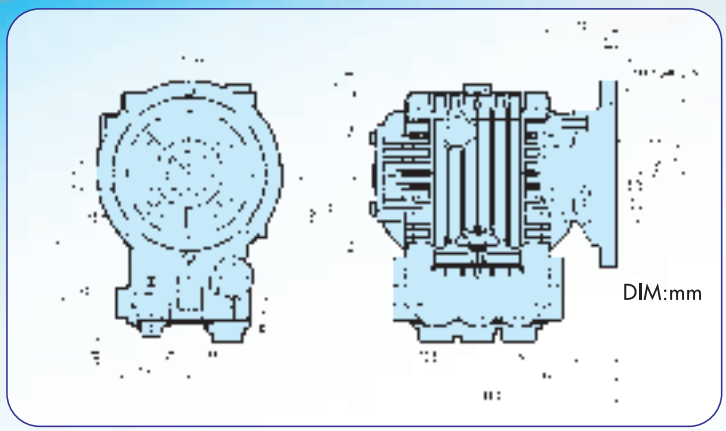

C 3/4" Version

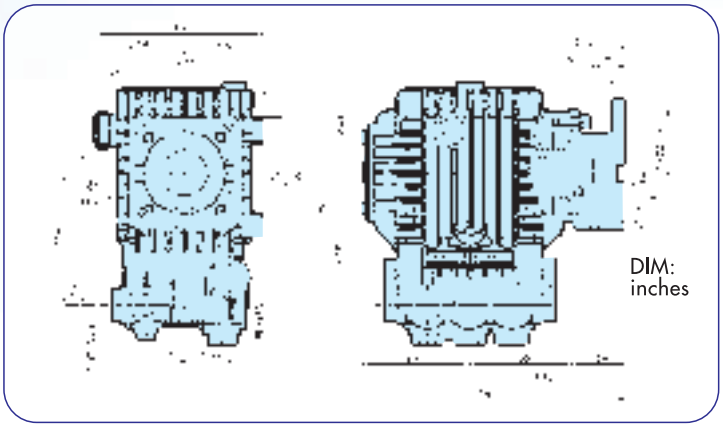

C 3/4" Version
Built-in flange

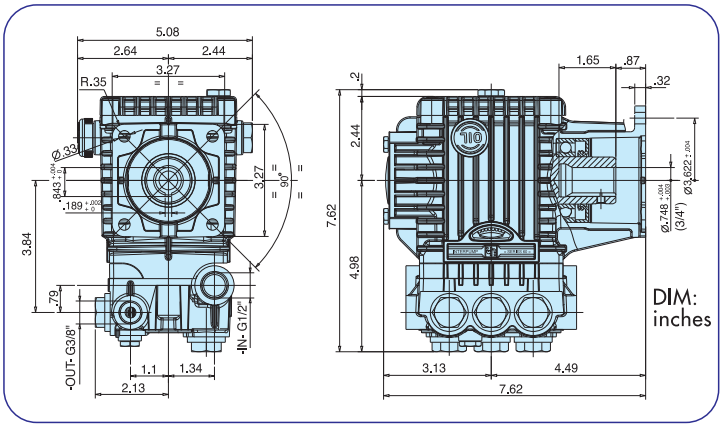

53 series

E1 EVOLUTION

STANDARD VERSION

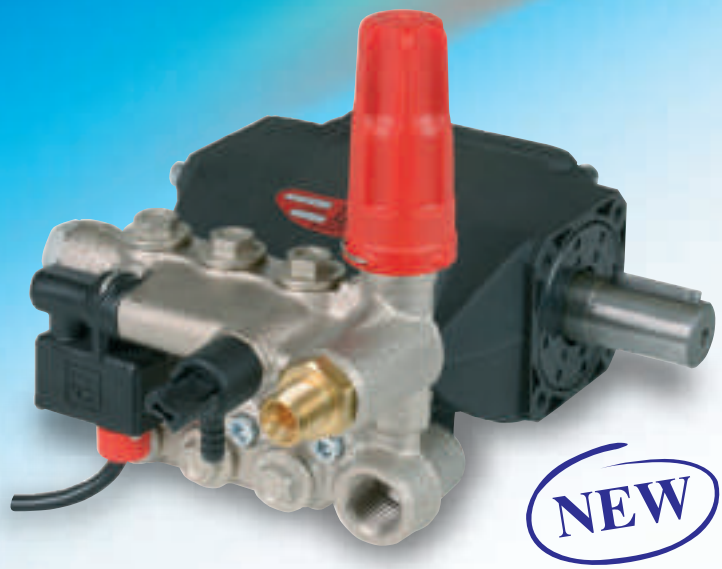

NEW

E1 - VH version
(left or right)

E1 - Magnetic "Stop and Go" version
(Patent Pending)
(left or right)

... The big technological evolution

E1 EVOLUTION

All models can be supplied with built-in "H" type automatic pressure regulator (left or right), or with built-in pressure regulator and magnetic Stop and Go.

Tous les modèles peuvent être livrés avec régulateur automatique de pression incorporé de la série "H" (à droite ou à gauche), ou avec régulateur incorporé et Stop and Go magnétique.

Alle Modelle sind mit eingebautem automatischem Druckregulierventil typ "H" lieferbar (rechts oder links) oder mit eingebautem Druckregler und magnetischer Stop and Go-Vorrichtung lieferbar.

Todos los modelos pueden venir equipados con regulador automatico de presión incorporado, de tipo "H" (a la derecha o la izquierda), o con regulador de presión incorporado y Stop and Go magnético.

Tutti i modelli possono essere forniti con valvola di regolazione automatica incorporata di tipo "H" (a sinistra o a destra), o con valvola di regolazione incorporata e Stop and Go magnetico.

Pump type Type de pompe Pumpentype Tipo de bomba Tipo di pompa	Flow rate Débit Förderleistung Caudal Portata l/min.	G.P.M. (U.S.A.)	Max. pressure Pression Druck Presión Pressione bar	MPa	p.s.i.	r.p.m. tr./min. u.p.m. r/min. g./min.	Power Puissance Leistung Potencia Potenza kW	hp	Weight Poids Gewicht Peso Peso kg	Inlet Entrée Eingang Entrada Entrata	Outlet Sortie Ausgang Salida Uscita	Dimensions Dimensions Dimension Dimensiones Dimensioni mm
E1B1807	7	1.85	180	18	2610	1450	2,43	3,3	5	G 1/2 F	G 3/8 F	189x205x107
E1B1808	8	2.11	180	18	2610		2,72	3,7		G 1/2 F	G 3/8 F	
E1B1809	9	2.38	180	18	2610		3,09	4,2		G 1/2 F	G 3/8 F	
E1B1810	10	2.64	180	18	2610		3,46	4,7		G 1/2 F	G 3/8 F	
E1B1611	11	2.91	160	16	2320		3,38	4,6		G 1/2 F	G 3/8 F	
E1B1612	12	3.17	160	16	2320		3,68	5,0		G 1/2 F	G 3/8 F	
E1B1613	13	3.43	160	16	2320		3,97	5,4		G 1/2 F	G 3/8 F	
E1B1614	14	3.70	160	16	2320		4,26	5,8		G 1/2 F	G 3/8 F	
E1C1808	8	2.11	180	18	2610	1750	2,72	3,7	5	G 1/2 F	G 3/8 F	189x205x107
E1C1609	9	2.38	160	16	2320		2,72	3,7		G 1/2 F	G 3/8 F	
E1C1810	10	2.64	180	18	2610		3,46	4,7		G 1/2 F	G 3/8 F	
E1C1811	11	2.91	180	18	2610		3,75	5,1		G 1/2 F	G 3/8 F	
E1C1612	12	3.17	160	16	2320		3,68	5,0		G 1/2 F	G 3/8 F	
E1C1613	13	3.43	160	16	2320		3,97	5,4		G 1/2 F	G 3/8 F	
E1C1614	14	3.70	160	16	2320		4,26	5,8		G 1/2 F	G 3/8 F	
E1D1807	7	1.85	180	18	2610	2800	2,43	3,3	5	G 1/2 F	G 3/8 F	189x205x107
E1D1808	8	2.11	180	18	2610		2,72	3,7		G 1/2 F	G 3/8 F	
E1D1810	10	2.64	180	18	2610		3,46	4,7		G 1/2 F	G 3/8 F	
E1D1811	11	2.91	180	18	2610		3,75	5,1		G 1/2 F	G 3/8 F	
E1D1813	13	3.43	180	18	2610		4,49	6,1		G 1/2 F	G 3/8 F	
E1D1814	14	3.70	180	18	2610		4,78	6,5		G 1/2 F	G 3/8 F	
E1E1808	8	2.11	180	18	2610	3400	2,72	3,7	5	G 1/2 F	G 3/8 F	189x205x107
E1E1810	10	2.64	180	18	2610		3,46	4,7		G 1/2 F	G 3/8 F	
E1E1812	12	3.17	180	18	2610		4,12	5,6		G 1/2 F	G 3/8 F	
E1E1813	13	3.43	180	18	2610		4,49	6,1		G 1/2 F	G 3/8 F	
E1E3106	6	1.59	310	31	4500	3400	3,53	4,8	5	G 1/2 F	G 3/8 F	189x205x107
E1E3107	7	1.85	310	31	4500		4,12	5,6		G 1/2 F	G 3/8 F	
E1E3108	8	2.11	310	31	4500		4,71	6,4		G 1/2 F	G 3/8 F	
E1E3109	9	2.38	310	31	4500		5,29	7,2		G 1/2 F	G 3/8 F	
E1E3110	10	2.64	310	31	4500		5,96	8,1		G 1/2 F	G 3/8 F	
E1E3111	11	2.91	310	31	4500		6,54	8,9		G 1/2 F	G 3/8 F	
E1E3112	12	3.17	310	31	4500		7,13	9,7		G 1/2 F	G 3/8 F	
E1E3113	13	3.43	310	31	4500		7,72	10,5		G 1/2 F	G 3/8 F	

Inlet - Outlet: the dimensions shown are referred to the pump without valve / **Entrée - Sortie:** Les dimensions indiquées se refèrent à la pompe sans régulateur / **Eingang - Ausgang:** Die angegebenen Maße beziehen sich auf die Pumpe ohne Druckregelventil / **Entrada - Salida:** Las dimensiones indicadas se refieren a la bomba sin regulador / **Entrata - Uscita:** Le misure indicate sono riferite alla pompa senza valvola

E1 EVOLUTION

Pump type Type de pompe Pumpentype Tipo de bomba Tipo di pompa	Flow rate Débit Förderleistung Caudal Portata l/min.	G.P.M. (U.S.A.)	Max. pressure Pression Druck Presión Pressione bar	MPa	p.s.i.	r.p.m. tr./min. u.p.m. r/min. g./min.	Power Puissance Leistung Potencia Potenza kW	hp
E1C1808A	8	2.11	180	18	2610	1750	2,72	3,7
E1C1609A	9	2.38	160	16	2320		2,72	3,7
E1C1612A	12	3.17	160	16	2320		3,68	5,0
E1E1808A	8	2.11	180	18	2610	3400	2,72	3,7
E1E1811A	11	2.91	180	18	2610		3,75	5,1
E1E1812A	12	3.17	180	18	2610		4,12	5,6

53 series
A Version

For electric motor NEMA 56C
Pour moteur electrique NEMA 56C
Für Elektromotor NEMA 56C
Para motor eléctrico NEMA 56C
Per motore elettrico NEMA 56C

E1B1807B	7	1.85	180	18	2610	1450	2,43	3,3
E1B1808B	8	2.11	180	18	2610		2,72	3,7
E1B1810B	10	2.64	180	18	2610		3,46	4,7
E1B1613B	13	3.43	160	16	2320		3,97	5,4
E1D1808B	8	2.11	180	18	2610	2800	2,72	3,7
E1D1810B	10	2.64	180	18	2610		3,46	4,7
E1D1811B	11	2.91	180	18	2610		3,75	5,1
E1D1813B	13	2.43	180	18	2610		4,49	6,1

53 series
B Version

For electric motor IEC 90 B14 (special shaft)
Pour moteur electrique IEC 90 B14 (arbre spécial)
Für Elektromotor IEC 90 B14 (Sonderwelle)
Para motor eléctrico IEC 90 B14 (eje especial)
Per motore elettrico IEC 90 B14 (albero speciale)

E1E1808C	8	2.11	180	18	2610	3400	2,72	3,7
E1E1811C	11	2.91	180	18	2610		3,75	5,1
E1E1812C	12	3.17	180	18	2610		4,12	5,6
E1E1813C	13	3.43	180	18	2610		4,49	6,1

53 series
C 3/4" Version

For gasoline engine SAE J609-A ext. 3
Pour moteur essence SAE J609-A ext. 3
Für Benzinmotor SAE J609-A ext. 3
Para motor de gasolina SAE J609-A ext. 3
Per motore endotermico SAE J609-A ext. 3

All models can be supplied with built-in "H" type automatic pressure regulator (left or right), or with built-in pressure regulator and magnetic Stop and Go.

Tous les modèles peuvent être livrés avec régulateur automatique de pression incorporé de la série "H" (à droite ou à gauche), ou avec régulateur incorporé et Stop and Go magnétique.

Alle Modelle sind mit eingebautem automatischem Druckregulierventil typ "H" lieferbar (rechts oder links) oder mit eingebautem Druckregler und magnetischer Stop and Go-Vorrichtung lieferbar.

Todos los modelos pueden venir equipados con regulador automatico de presión incorporado, de tipo "H" (a la derecha o la izquierda), o con regulador de presión incorporado y Stop and Go magnético.

Tutti i modelli possono essere forniti con valvola di regolazione automatica incorporata di tipo "H" (a sinistra o a destra), o con valvola di regolazione incorporata e Stop and Go magnetico.

53 series

E1 EVOLUTION

VERSIONS WITH FLANGE / VERSIONS AVEC BRIDE
AUSFÜHRUNGEN MIT FLANSCH / VERSIONES CON BRIDA
VERSIONI CON FLANGIA

A Version

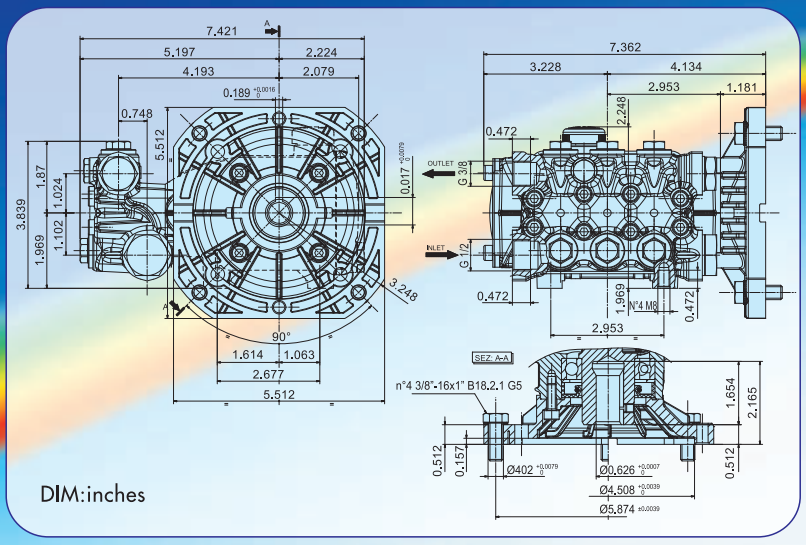

DIM:inches

B Version

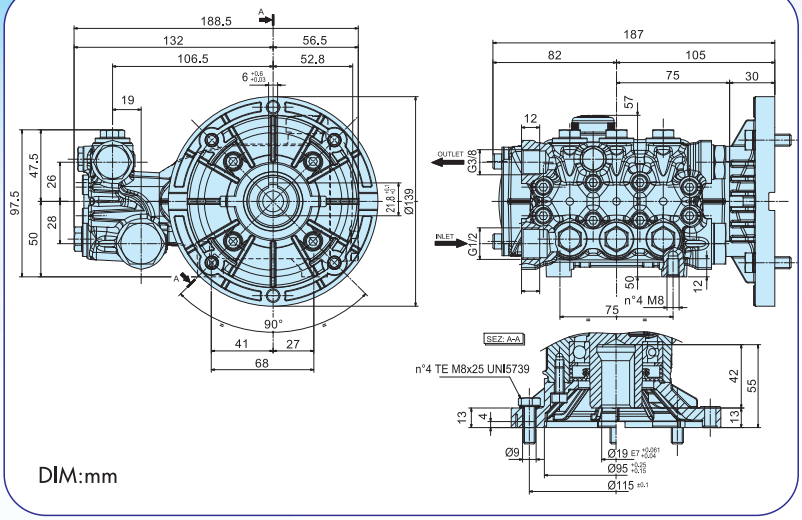

DIM:mm

C 3/4" Version

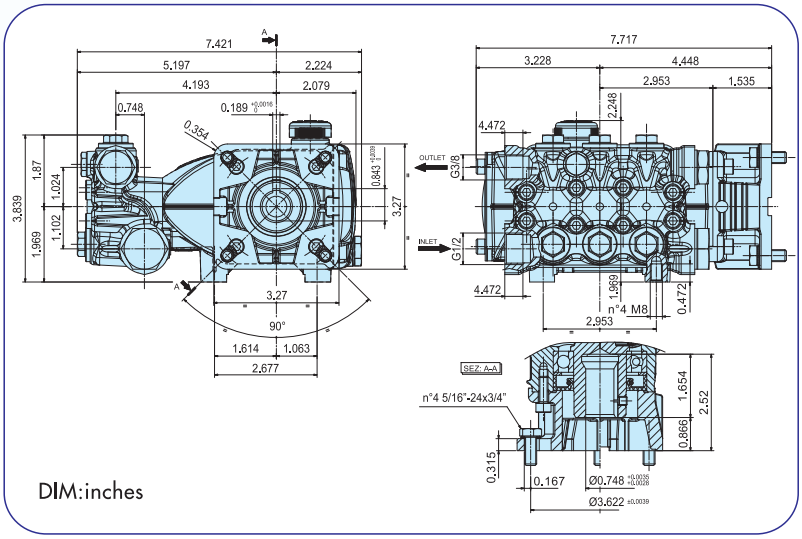

DIM:inches

50 series

STANDARD VERSION

W70 - W71 - W91

Standard version with nickel plated aluminium head.
Version with brass head available on request.

Version standard avec culasse en aluminium nickelé.
Version avec culasse laiton disponible sur requête.

Standardausführung mit vernickeltem Aluminiumkopf.
Ausführung mit Messingkopf lieferbar auf Wunsch.

Versión standard con culata de aluminio niquelado.
Versión con culata de latón disponible bajo pedido.

Versione standard con testata in alluminio nichelato.
Disponibile su richiesta la versione con testata in ottone.

Pump type Type de pompe Pumpentype Tipo de bomba Tipo di pompa	Flow rate Débit Förderleistung Caudal Portata		Max. pressure Pression Druck Presión Pressione			r.p.m. tr./min. u.p.m. r/min. g./min.	Power Puissance Leistung Potencia Potenza		Weight Poids Gewicht Peso Peso	Inlet Entrée Eingang Entrada Entrata	Outlet Sortie Ausgang Salida Uscita	Dimensions Dimensions Dimension Dimensiones Dimensioni
	l/min.	G.P.M. (U.S.A.)	bar	MPa	p.s.i.		kW	hp	kg			mm
W70	11	2.9	70	7	1015	1450	1,47	2	6,5	G 1/2 F	G 3/8 F	238x211x138
W98	11	2.9	100	10	1450		2,20	3	8,5	G 1/2 F	G 3/8 F	
WS149	11	2.9	140	14	2030		2,94	4	8,7	G 1/2 F	G 3/8 F	
W71	13	3.43	70	7	1015		1,83	2,5	6,5	G 1/2 F	G 3/8 F	
W91	13	3.43	90	9	1300		2,20	3	6,5	G 1/2 F	G 3/8 F	
W99	13	3.43	100	10	1450		2,42	3,3	8,5	G 1/2 F	G 3/8 F	
WS137	13	3.43	120	12	1750		2,94	4	8,7	G 1/2 F	G 3/8 F	
W995	13	3.43	90	9	1300	1750	2,20	3	8,5	G 1/2 F	G 3/8 F	238x211x138
W996	15	3.96	75	7,5	1100		2,20	3	8,5	G 1/2 F	G 3/8 F	
W997	15	3.96	140	14	2030		4,04	5,5	8,7	G 1/2 F	G 3/8 F	

50 series

Pump type Type de pompe Pumpentype Tipo de bomba Tipo di pompa	Flow rate Débit Förderleistung Caudal Portata		Max. pressure Pression Druck Presión Pressione			r.p.m. tr./min. u.p.m. r/min. g./min.	Power Puissance Leistung Potencia Potenza		Weight Poids Gewicht Peso Peso	Inlet Entrée Eingang Entrada Entrata	Outlet Sortie Ausgang Salida Uscita	Dimensions Dimensions Dimension Dimensiones Dimensioni
	l/min.	G.P.M. (U.S.A.)	bar	MPa	p.s.i.		kW	hp	kg			mm
WW141	11,5	3.04	140	14	2030	2800	2,94	4	8,5	G 1/2 F	G 3/8 F	238x211x138
WW161	14	3.69	160	16	2320		4,04	5,5		G 1/2 F	G 3/8 F	
WW935	13,2	3.48	172	17,2	2500	3400	4,41	6	8,5	G 1/2 F	G 3/8 F	238x211x138
WW944	16,6	4.38	172	17,2	2500		5,51	7,5		G 1/2 F	G 3/8 F	

63 series

STANDARD VERSION

VK version

VH version

63 series

All models can be supplied with built-in "H" type and "K" type automatic pressure regulators (left or right). When running in bypass, "H" type sets the pump pressure to zero whereas "K" type sets the pressure to zero in the whole circuit (pump and hose).

Tous les modèles peuvent être livrés avec régulateur automatique de pression incorporé de la série "H" ou "K" (à droite ou à gauche). Quand la pompe marche en bypass, le type "H" réduit la pression à zéro dans la pompe, et le type"K" réduit la pression à zéro dans tout le circuit (pompe et tuyau h.p.).

Alle Modelle sind mit eingebautem automatischem Druckregulierventil typ "H" und "K" lieferbar (links oder rechts). Wenn die Pumpe in Bypaß läuft, stellt der "H" Typ den Druck auf Null in der Pumpe, und der "K" Typ stellt den Druck auf Null im ganzen System (Pumpe und HD-Schlauch).

Todos los modelos pueden venir equipados con regulador automático de presión incorporado, de tipo "H" y "K" (a la derecha o a la izquierda). Cuando la bomba marcha en bypass, los reguladores de la serie "H" bajan la presión a cero en la bomba, ó los de la serie "K" bajan la presión a cero en todo el circúito (bomba y manguera).

Tutti i modelli possono essere forniti con valvola di regolazione automatica incorporata (destra o sinistra) di tipo "H" che consente di azzerare la pressione in pompa o di tipo "K" che consente di azzerare la pressione nell'intero circuito (pompa e tubo).

Pump type Type de pompe Pumpentype Tipo de bomba Tipo di pompa	Flow rate Débit Förderleistung Caudal Portata		Max. pressure Pression Druck Presión Pressione			r.p.m. tr./min. u.p.m. r/min. g./min.	Power Puissance Leistung Potencia Potenza		Weight Poids Gewicht Peso Peso	Inlet Entrée Eingang Entrada Entrata	Outlet Sortie Ausgang Salida Uscita	Dimensions Dimensions Dimension Dimensiones Dimensioni
	l/min.	G.P.M. (U.S.A.)	bar	MPa	p.s.i.		kW	hp	kg			mm
EL2007	7	1.85	200	20	2900	1450	2,72	3,7	8,15	G 1/2 F	G 3/8 F	213x211x122
EL2009	9	2.38	200	20	2900		3,45	4,7	8,15	G 1/2 F	G 3/8 F	
EL1411	11	2.9	140	14	2030		2,94	4	8,05	G 1/2 F	G 3/8 F	
EL1713	13	3.43	170	17	2465		4,26	5,8	8,05	G 1/2 F	G 3/8 F	
EL1714	14	3.69	170	17	2465		4,56	6,2	8,05	G 1/2 F	G 3/8 F	
UL2009	9	2.38	200	20	2900	1750	3,45	4,7	8,15	G 1/2 F	G 3/8 F	213x211x122
UL2011	11	2.9	200	20	2900		4,26	5,8	8,15	G 1/2 F	G 3/8 F	
UL1413	13	3.43	138	13,8	2000		3,45	4,7	8,05	G 1/2 F	G 3/8 F	
UL1715	15,2	4.02	170	17	2465		4,92	6,7	8,05	G 1/2 F	G 3/8 F	
EH2009	9	2.38	200	20	2900	2800	3,45	4,7	8,15	G 1/2 F	G 3/8 F	213x211x122
EH2011	11	2.9	200	20	2900		4,26	5,8		G 1/2 F	G 3/8 F	
EH1413	13	3.43	140	14	2030		3,52	4,8		G 1/2 F	G 3/8 F	
EH1416	16	4.22	140	14	2030		4,26	5,8		G 1/2 F	G 3/8 F	
UH2008	8	2.11	200	20	2900	3400	3,08	4,2	8,15	G 1/2 F	G 3/8 F	213x211x122
UH2011	11	2.9	200	20	2900		4,26	5,8		G 1/2 F	G 3/8 F	
UH2013	13	3.43	200	20	2900		5,00	6,8		G 1/2 F	G 3/8 F	
UH2014	14	3.69	200	20	2900		5,37	7,3		G 1/2 F	G 3/8 F	
UH2016	16	4.22	200	20	2900		6,10	8,3		G 1/2 F	G 3/8 F	

Inlet - Outlet: the dimensions shown are referred to the pump without valve / **Entrée - Sortie:** Les dimensions indiquées se refèrent à la pompe sans régulateur / **Eingang - Ausgang:** Die angegebenen Maße beziehen sich auf die Pumpe ohne Druckregelventil / **Entrada - Salida:** Las dimensiones indicadas se refieren a la bomba sin regulador / **Entrata - Uscita:** Le misure indicate sono riferite alla pompa senza valvola

63 series

Pump type / Type de pompe / Pumpentype / Tipo de bomba / Tipo di pompa	Flow rate / Débit / Förderleistung / Caudal / Portata l/min.	G.P.M. (U.S.A.)	Max. pressure / Pression / Druck / Presión / Pressione bar	MPa	p.s.i.	r.p.m. / tr./min. / u.p.m. / r/min. / g./min.	Power / Puissance / Leistung / Potencia / Potenza kW	hp
UL2009A	9	2.38	200	20	2900	1750	3,45	4,7
UL2011A	11	2.9	200	20	2900		4,26	5,8
UL1413A	13	3.43	138	13,8	2000		3,45	4,7
UL1715A	15,2	4.02	170	17	2465		4,92	6,7

A Version

For electric motor NEMA 184 TC
Pour moteur electrique NEMA 184 TC
Für Elektromotor NEMA 184 TC
Para motor eléctrico NEMA 184 TC
Per motore elettrico NEMA 184 TC

EL2007B	7	1.85	200	20	2900	1450	2,72	3,7
EL2009B	9	2.38	200	20	2900		3,45	4,7
EL1411B	11	2.9	140	14	2030		2,94	4
EL1713B	13	3.43	170	17	2465		4,26	5,8
EH2009B	9	2.38	200	20	2900	2800	3,45	4,7
EH2011B	11	2.9	200	20	2900		4,26	5,8
EH1413B	13	3.43	140	14	2030		3,52	4,8
EH1416B	16	4.22	140	14	2030		4,26	5,8

B Version

For electric motor IEC100-112 B14
Pour moteur electrique IEC100-112 B14
Für Elektromotor IEC100-112 B14
Para motor eléctrico IEC100-112 B14
Per motore elettrico IEC100-112 B14

UH2008C 3/4"	8	2.11	200	20	2900	3400	3,08	4,2
UH2011C 3/4"	11	2.9	200	20	2900		4,26	5,8
UH2013C 3/4"	13	3.43	200	20	2900		5,00	6,8

C 3/4" Version

For gasoline engine SAE J609-A ext. 3
Pour moteur essence SAE J609-A ext. 3
Für Benzinmotor SAE J609-A ext. 3
Para motor de gasolina SAE J609-A ext. 3
Per motore endotermico SAE J609-A ext. 3

UH2011C 1"	11	2.9	200	20	2900	3400	4,26	5,8
UH2013C 1"	13	3.43	200	20	2900		5,00	6,8
UH2014C 1"	14	3.69	200	20	2900		5,37	7,3
UH2016C 1"	16	4.22	200	20	2900		6,10	8,3

C 1" Version

For gasoline engine SAE J609-B ext. 4
Pour moteur essence SAE J609-B ext. 4
Für Benzinmotor SAE J609-B ext. 4
Para motor de gasolina SAE J609-B ext. 4
Per motore endotermico SAE J609-B ext. 4

All models can be supplied with built-in "H" type and "K" type automatic pressure regulators (left or right). When running in bypass, "H" type sets the pump pressure to zero whereas "K" type sets the pressure to zero in the whole circuit (pump and hose).

Tous les modèles peuvent être livrés avec régulateur automatique de pression incorporé de la série "H" ou "K" (à droite ou à gauche). Quand la pompe marche en bypass, le type "H" réduit la pression à zéro dans la pompe, et le type"K" réduit la pression à zéro dans tout le circuit (pompe et tuyau h.p.).

Alle Modelle sind mit eingebautem automatischem Druckregulierventil typ "H" und "K" lieferbar (links oder rechts). Wenn die Pumpe in Bypaß läuft, stellt der "H" Typ den Druck auf Null in der Pumpe, und der "K" Typ stellt den Druck auf Null im ganzen System (Pumpe und HD-Schlauch).

Todos los modelos pueden venir equipados con regulador automático de presión incorporado, de tipo "H" y "K" (a la derecha o a la izquierda). Cuando la bomba marcha en bypass, los reguladores de la serie "H" bajan la presión a cero en la bomba, ó los de la serie "K" bajan la presión a cero en todo el circúito (bomba y manguera).

Tutti i modelli possono essere forniti con valvola di regolazione automatica incorporata (destra o sinistra) di tipo "H" che consente di azzerare la pressione in pompa o di tipo "K" che consente di azzerare la pressione nell'intero circuito (pompa e tubo).

63 series

VERSIONS WITH FLANGE
VERSIONS AVEC BRIDE
AUSFÜHRUNGEN MIT FLANSCH
VERSIONES CON BRIDA
VERSIONI CON FLANGIA

A Version

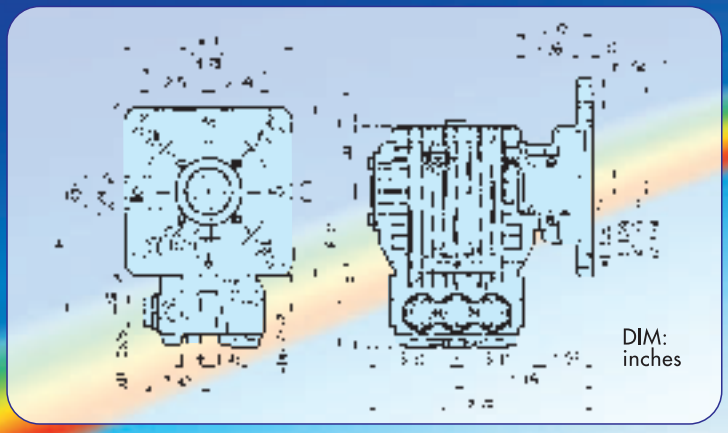

B Version

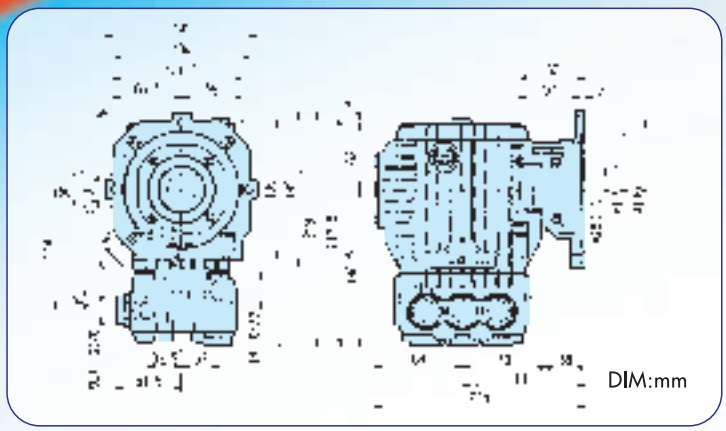

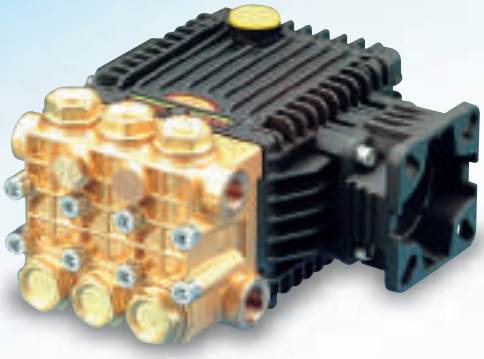

C 3/4" Version

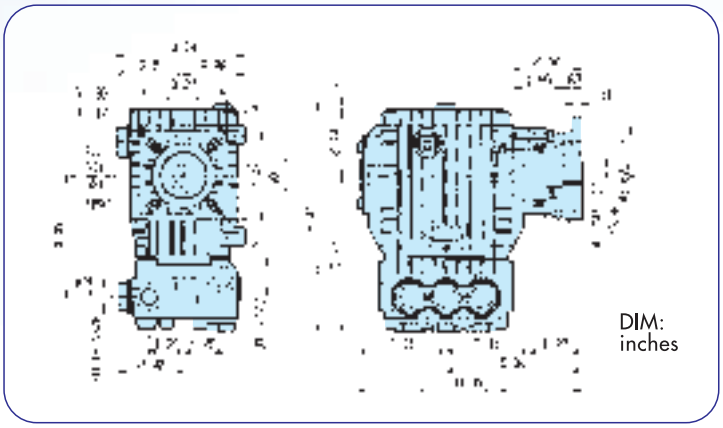

C 1" Version

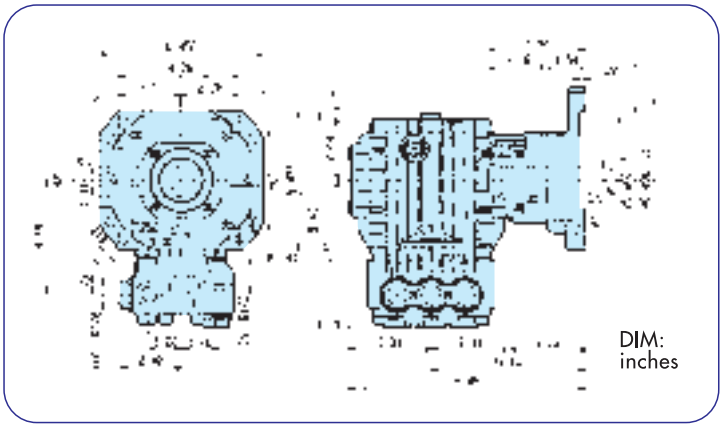

44 series

STANDARD VERSION

W200
W204
W14200
W16180

VH version

VK version

All models (except for models WW963 - WW964 - WW965 - WW963C - WW964C - WW965C - W200 - W204 - W14200 - W16180) can be supplied with built-in "H" type and "K" type automatic pressure regulators (right).

Tous les modèles (sauf modèles WW963 - WW964 - WW965 - WW963C - WW964C - WW965C - W200 - W204 - W14200 - W16180) peuvent être livrés avec régulateur automatique de pression incorporé de la série "H" ou "K" (à droite).

Alle Modelle (Ausschließlich Modelle WW963 - WW964 - WW965 - WW963C - WW964C - WW965C - W200 - W204 - W14200 - W16180) sind mit eingebautem automatischem Druckregulierventil typ "H" und "K" lieferbar (rechts).

Todos los modelos (excepto modelos WW963 - WW964 - WW965 - WW963C - WW964C - WW965C - W200 - W204 - W14200 - W16180) pueden venir equipados con regulador automatico de presión incorporado (a la derecha), de tipo "H" y "K".

Tutti i modelli (esclusi WW963 - WW964 - WW965 - WW963C - WW964C - WW965C - W200 - W204 - W14200 - W16180) possono essere forniti con valvola di regolazione automatica incorporata di tipo "H" o di tipo "K" (a destra).

Pump type Type de pompe Pumpentype Tipo de bomba Tipo di pompa	Flow rate Débit Förderleistung Caudal Portata		Max. pressure Pression Druck Presión Pressione			r.p.m. tr./min. u.p.m. r/min. g./min.	Power Puissance Leistung Potencia Potenza		Weight Poids Gewicht Peso Peso	Inlet Entrée Eingang Entrada Entrata	Outlet Sortie Ausgang Salida Uscita	Dimensions Dimensions Dimension Dimensiones Dimensioni
	l/min.	G.P.M. (U.S.A.)	bar	MPa	p.s.i.		kW	hp	kg			mm
W150	8	2.11	150	15	2175	1450	2,20	3	7,9	G 1/2 F	G 3/8 F	225x221x139
W130	9,5	2.5	130	13	1885		2,20	3		G 1/2 F	G 3/8 F	
W170	9,5	2.5	170	17	2465		2,94	4		G 1/2 F	G 3/8 F	
W112	12	3.17	100	10	1450		2,20	3	7,7	G 1/2 F	G 3/8 F	
W140	12	3.17	140	14	2030		2,94	4		G 1/2 F	G 3/8 F	
W200	12	3.17	200	20	2900		4,41	6		G 1/2 F	G 3/8 F	
W97	14	3.69	90	9	1300		2,20	3		G 1/2 F	G 3/8 F	
W124	14	3.69	120	12	1750		2,94	4		G 1/2 F	G 3/8 F	
W154	14	3.69	150	15	2175		4,04	5,5		G 1/2 F	G 3/8 F	
W204	14	3.69	200	20	2900		5,37	7,3		G 1/2 F	G 3/8 F	
W950	9,5	2.5	165	16,5	2400	1750	2,94	4	7,9	G 1/2 F	G 3/8 F	225x221x139
W951	11,5	3.04	103	10,3	1500		2,20	3		G 1/2 F	G 3/8 F	
W952	11,5	3.04	138	13,8	2000		2,94	4		G 1/2 F	G 3/8 F	
W953	11,5	3.04	172	17,2	2500		3,67	5		G 1/2 F	G 3/8 F	
W954	13,6	3.6	90	9	1300		2,20	3	7,7	G 1/2 F	G 3/8 F	
W955	13,6	3.6	117	11,7	1700		2,94	4		G 1/2 F	G 3/8 F	
W956	13,6	3.6	145	14,5	2100		3,67	5		G 1/2 F	G 3/8 F	
W14200	13,6	3.6	200	20	2900		5,14	7		G 1/2 F	G 3/8 F	
W957	15,9	4.2	76	7,6	1100		2,20	3		G 1/2 F	G 3/8 F	
W958	15,9	4.2	96	9,6	1400		2,94	4		G 1/2 F	G 3/8 F	
W959	15,9	4.2	124	12,4	1800		3,67	5		G 1/2 F	G 3/8 F	
W16180	15,9	4.2	180	18	2610		5,51	7,5		G 1/2 F	G 3/8 F	
WW186	13	3.43	180	18	2610	2800	4,04	5,5	7,9	G 1/2 F	G 3/8 F	225x221x139
WW206	13	3.43	200	20	2900		5,51	7,5		G 1/2 F	G 3/8 F	
WW116	15	3.96	110	11	1600		2,94	4		G 1/2 F	G 3/8 F	
WW156	15	3.96	150	15	2175		4,04	5,5		G 1/2 F	G 3/8 F	
WW209	15	3.96	200	20	2900		5,51	7,5		G 1/2 F	G 3/8 F	
WW189	16	4.22	180	18	2610		5,51	7,5		G 1/2 F	G 3/8 F	
WW136	17	4.5	130	13	1885		4,04	5,5		G 1/2 F	G 3/8 F	
WW176	17	4.5	170	17	2465		5,51	7,5		G 1/2 F	G 3/8 F	
WW963	11	2.9	250	25	3625	3400	5,51	7,5	8,7	G 1/2 F	G 3/8 F	225x245x164
WW964	13	3.43	250	25	3625		6,25	8,5		G 1/2 F	G 3/8 F	
WW960	13,2	3.48	172	17,2	2500		4,04	5,5		G 1/2 F	G 3/8 F	
WW961	15	3.96	172	17,2	2500		4,77	6,5		G 1/2 F	G 3/8 F	
WW965	15	3.96	250	25	3600		7,35	10		G 1/2 F	G 3/8 F	
WW962	17,4	4.6	172	17,2	2500		5,51	7,5		G 1/2 F	G 3/8 F	

Inlet - Outlet: the dimensions shown are referred to the pump without valve / **Entrée - Sortie:** Les dimensions indiquées se refèrent à la pompe sans régulateur / **Eingang - Ausgang:** Die angegebenen Maße beziehen sich auf die Pumpe ohne Druckregelventil / **Entrada - Salida:** Las dimensiones indicadas se refieren a la bomba sin regulador / **Entrata - Uscita:** Le misure indicate sono riferite alla pompa senza valvola

Pump type Type de pompe Pumpentype Tipo de bomba Tipo di pompa	Flow rate Débit Förderleistung Caudal Portata		Max. pressure Pression Druck Presión Pressione			r.p.m. tr./min. u.p.m. r/min. g./min.	Power Puissance Leistung Potencia Potenza	
	l/min.	G.P.M. (U.S.A.)	bar	MPa	p.s.i.		kW	hp
W950A	9,5	2.5	165	16,5	2400	1750	2,94	4
W951A	11,5	3.04	103	10,3	1500		2,20	3
W952A	11,5	3.04	138	13,8	2000		2,94	4
W953A	11,5	3.04	172	17,2	2500		3,67	5
W954A	13,6	3.6	90	9	1300		2,20	3
W955A	13,6	3.6	117	11,7	1700		2,94	4
W956A	13,6	3.6	145	14,5	2100		3,67	5
W14200A	13,6	3.6	200	20	2900		5,14	7
W957A	15,9	4.2	76	7,6	1100		2,20	3
W958A	15,9	4.2	96	9,6	1400		2,94	4
W959A	15,9	4.2	124	12,4	1800		3,67	5
W16180A	15,9	4.2	180	18	2610		5,51	7,5
W150B	8	2.11	150	15	2175	1450	2,20	3
W130B	9,5	2.5	130	13	1885		2,20	3
W170B	9,5	2.5	170	17	2465		2,94	4
W112B	12	3.17	100	10	1450		2,20	3
W140B	12	3.17	140	14	2030		2,94	4
W200B	12	3.17	200	20	2900		4,41	6
W97B	14	3.69	90	9	1300		2,20	3
W124B	14	3.69	120	12	1750		2,94	4
W154B	14	3.69	150	15	2175		4,04	5,5
W204B	14	3.69	200	20	2900		5,37	7,3
WW186B	13	3.43	180	18	2610	2800	4,04	5,5
WW206B	13	3.43	200	20	2900		5,51	7,5
WW116B	15	3.96	110	11	1600		2,94	4
WW156B	15	3.96	150	15	2175		4,04	5,5
WW209B	15	3.96	200	20	2900		5,51	7,5
WW136B	17	4.5	130	13	1885		4,04	5,5
WW176B	17	4.5	170	17	2465		5,51	7,5
WW960C 1"	13,2	3.48	172	17,2	2500	3400	4,04	5,5
WW961C 1"	15	3.96	172	17,2	2500		4,77	6,5
WW962C 1"	17,4	4.6	172	17,2	2500		5,51	7,5
WW963C 1"	11	2.9	250	25	3625	3400	5,51	7,5
WW964C 1"	13	3.43	250	25	3625		6,25	8,5
WW965C 1"	15	3.96	250	25	3625		7,35	10

44 series
A Version

For electric motor NEMA 184 TC
Pour moteur electrique NEMA 184 TC
Für Elektromotor NEMA 184 TC
Para motor eléctrico NEMA 184 TC
Per motore elettrico NEMA 184 TC

44 series
B Version

For electric motor IEC100-112 B14
Pour moteur electrique IEC100-112 B14
Für Elektromotor IEC100-112 B14
Para motor eléctrico IEC100-112 B14
Per motore elettrico IEC100-112 B14

44 series
C 1" Version

For gasoline engine SAE J609-B ext. 4
Pour moteur essence SAE J609-B ext. 4
Für Benzinmotor SAE J609-B ext. 4
Para motor de gasolina SAE J609-B ext. 4
Per motore endotermico SAE J609-B ext. 4

All models (except for models WW963 - WW964 - WW965 - WW963C - WW964C - WW965C - W200B - W204B - W14200A - W16180A) can be supplied with built-in "H" type and "K" type automatic pressure regulators (right).

Tous les modèles (sauf modèles WW963 - WW964 - WW965 - WW963C - WW964C - WW965C - W200B - W204B - W14200A - W16180A) peuvent être livrés avec régulateur automatique de pression incorporé de la série "H" ou "K" (à droite).

Alle Modelle (Ausschließlich Modelle WW963 - WW964 - WW965 - WW963C - WW964C - WW965C - W200B - W204B - W14200A - W16180A) sind mit eingebautem automatischem Druckregulierventil typ "H" und "K" lieferbar (rechts).

Todos los modelos (excepto modelos WW963 - WW964 - WW965 - WW963C - WW964C - WW965C - W200B - W204B - W14200A - W16180A) pueden venir equipados con regulador automatico de presión incorporado, de tipo "H" y "K" (a la derecha).

Tutti i modelli (esclusi WW963 - WW964 - WW965 - WW963C - WW964C - WW965C - W200B - W204B - W14200A - W16180A) possono essere forniti con valvola di regolazione automatica incorporata di tipo "H" o di tipo "K" (a destra).

44 series

VERSIONS WITH FLANGE
VERSIONS AVEC BRIDE
AUSFÜHRUNGEN MIT FLANSCH
VERSIONES CON BRIDA
VERSIONI CON FLANGIA

A Version

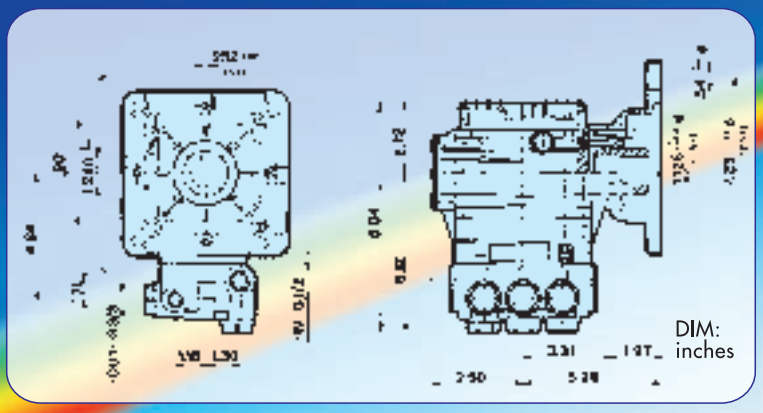

B Version

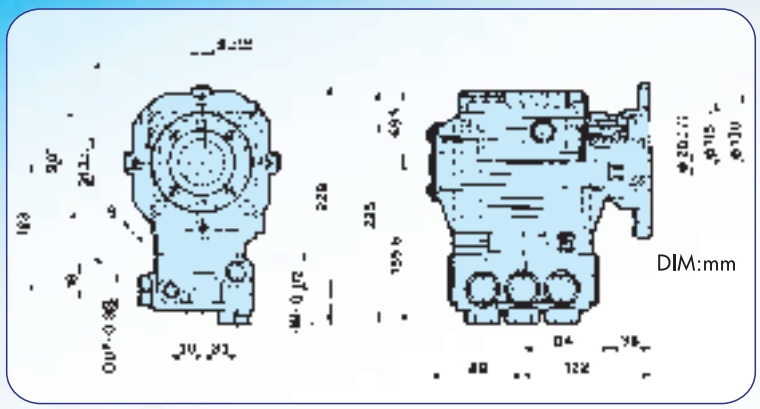

C 1″ Version

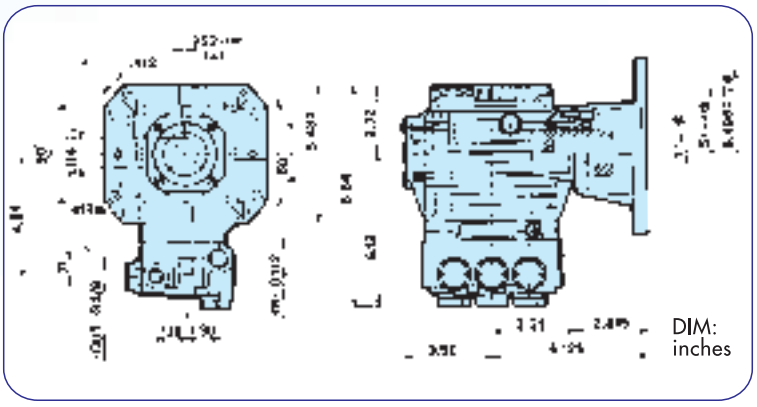

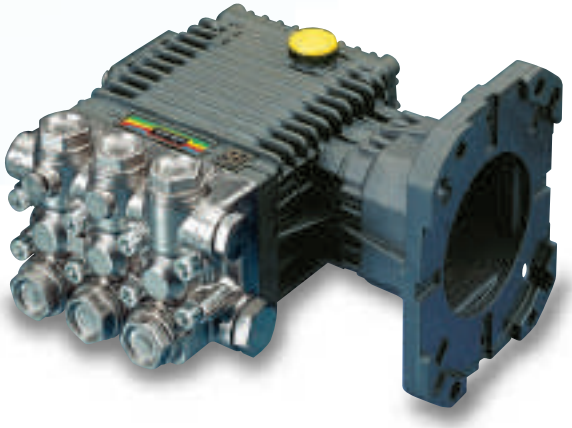

Brass manifold version Version culasse laiton Ausführung Messingkopf Versión culata latón Versione testata ottone	WW960C 1″ - WW961C 1″ WW962C 1″ - WW963C 1″ WW964C 1″ - WW965C 1″

Nickel plated brass version Version culasse laiton nickélée Ausführung Messingkopf, vernickelt Versión culata latón niquelado Versione testata ottone nichelato	WW963C 1″ WW964C 1″ WW965C 1″

58 series

E2 EVOLUTION

STANDARD VERSION

VH version

Right side built-in automatic pressure regulator

NEW

VH version

Left side built-in automatic pressure regulator

... The big technological evolution

E2 EVOLUTION

All models can be supplied with built-in "H" type automatic pressure regulator (left or right).
Tous les modèles peuvent être livrés avec régulateur automatique de pression incorporé de la série "H" (à droite ou à gauche).
Alle Modelle sind mit eingebautem automatischem Druckregulierventil typ "H" lieferbar (rechts oder links).
Todos los modelos pueden venir equipados con regulador automatico de presión incorporado, de tipo "H" (a la derecha o a la izquierda).
Tutti i modelli possono essere forniti con valvola di regolazione automatica incorporata di tipo "H" (a destra o a sinistra).

Pump type Type de pompe Pumpentype Tipo de bomba Tipo di pompa	Flow rate Débit Förderleistung Caudal Portata		Max. pressure Pression Druck Presión Pressione			r.p.m. tr./min. u.p.m. r/min. g./min.	Power Puissance Leistung Potencia Potenza		Weight Poids Gewicht Peso Peso	Inlet Entrée Eingang Entrada Entrata	Outlet Sortie Ausgang Salida Uscita	Dimensions Dimensions Dimension Dimensiones Dimensioni
	l/min.	G.P.M. (U.S.A.)	bar	MPa	p.s.i.		kW	hp	kg			mm
E2B2008	7,5	1.98	200	20	2900	1450	2,87	3,9	7	G 1/2 F	G 3/8 F	242x213x122
E2B2010	10	2.64	200	20	2900		3,82	5,2		G 1/2 F	G 3/8 F	
E2B1711	11	2.90	170	17	2465		3,60	4,9		G 1/2 F	G 3/8 F	
E2B1712	12	3.17	170	17	2465		3,90	5,3	7	G 1/2 F	G 3/8 F	
E2B1713	13	3.43	170	17	2465		4,19	5,7		G 1/2 F	G 3/8 F	
E2B2014	14	3.69	200	20	2900		5,37	7,3		G 1/2 F	G 3/8 F	
E2B2808	7,5	1.98	275	27,5	4000	1450	3,97	5,4	7	G 1/2 F	G 3/8 F	242x213x122
E2C2109	9	2.38	210	21	3045	1750	3,60	4,9	7	G 1/2 F	G 3/8 F	242x213x122
E2C2111	11	2.90	210	21	3045		4,41	6		G 1/2 F	G 3/8 F	
E2C2112	12	3.17	210	21	3045		4,78	6,5		G 1/2 F	G 3/8 F	
E2C1713	13	3.43	170	17	2465		4,19	5,7		G 1/2 F	G 3/8 F	
E2C1714	14	3.69	170	17	2465		4,56	6,2	7	G 1/2 F	G 3/8 F	
E2C1715	15	3.96	170	17	2465		4,85	6,6		G 1/2 F	G 3/8 F	
E2C2016	16	4.22	200	20	2900		6,10	8,3		G 1/2 F	G 3/8 F	
E2C2809	9	2.38	275	27,5	4000	1750	4,71	6,4	7	G 1/2 F	G 3/8 F	242x213x122
E2D2010	9,5	2.50	200	20	2900	2800	3,60	4,9	7	G 1/2 F	G 3/8 F	242x213x122
E2D2011	11	2.90	200	20	2900		4,19	5,7		G 1/2 F	G 3/8 F	
E2D2013	13	3.43	200	20	2900		5,00	6,8		G 1/2 F	G 3/8 F	
E2D2015	15	3.96	200	20	2900		5,74	7,8		G 1/2 F	G 3/8 F	
E2D2016	16	4.22	200	20	2900		6,10	8,3		G 1/2 F	G 3/8 F	
E2D2810	10	2.64	275	27,5	4000	2800	5,22	7,1	7	G 1/2 F	G 3/8 F	242x213x122
E2D2811	11	2.90	275	27,5	4000		5,81	7,9		G 1/2 F	G 3/8 F	
E2D2812	12	3.17	275	27,5	4000		6,32	8,6		G 1/2 F	G 3/8 F	
E2D2813	13	3.43	275	27,5	4000		6,84	9,3		G 1/2 F	G 3/8 F	
E2E2108	8	2.11	210	21	3045	3400	3,24	4,4	7	G 1/2 F	G 3/8 F	242x213x122
E2E2111	11	2.90	210	21	3045		4,41	6		G 1/2 F	G 3/8 F	
E2E2113	13	3.43	210	21	3045		5,22	7,1		G 1/2 F	G 3/8 F	
E2E2116	16	4.22	210	21	3045		6,40	8,7		G 1/2 F	G 3/8 F	
E2E2808	8	2.11	275	27,5	4000	3400	4,19	5,7	7	G 1/2 F	G 3/8 F	242x213x122
E2E2810	10	2.64	275	27,5	4000		5,22	7,1		G 1/2 F	G 3/8 F	
E2E2812	12	3.17	275	27,5	4000		6,32	8,6		G 1/2 F	G 3/8 F	
E2E2813	13	3.43	275	27,5	4000		6,84	9,3		G 1/2 F	G 3/8 F	
E2E2815	15	3.96	275	27,5	4000		7,87	10,7		G 1/2 F	G 3/8 F	

Inlet - Outlet: the dimensions shown are referred to the pump without valve / **Entrée - Sortie:** Les dimensions indiquées se refèrent à la pompe sans régulateur / **Eingang - Ausgang:** Die angegebenen Maße beziehen sich auf die Pumpe ohne Druckregelventil / **Entrada - Salida:** Las dimensiones indicadas se refieren a la bomba sin regulador / **Entrata - Uscita:** Le misure indicate sono riferite alla pompa senza valvola

E2 EVOLUTION

Pump type Type de pompe Pumpentype Tipo de bomba Tipo di pompa	Flow rate Débit Förderleistung Caudal Portata l/min.	G.P.M. (U.S.A.)	Max. pressure Pression Druck Presión Pressione bar	MPa	p.s.i.	r.p.m. tr./min. u.p.m. r/min. g./min.	Power Puissance Leistung Potencia Potenza kW	hp
E2C2109 A	9	2.38	210	21	3045	1750	3,60	4,9
E2C2111 A	11	2.90	210	21	3045		4,41	6
E2C1713 A	13	3.43	170	17	2465		4,19	5,7
E2C1714 A	14	3.69	170	17	2465		4,56	6,2
E2C1715 A	15	3.96	170	17	2465		4,85	6,6
E2B2008 B	7,5	1.98	200	20	2900	1450	2,87	3,9
E2B2010 B	10	2.64	200	20	2900		3,82	5,2
E2B1711 B	11	2.90	170	17	2465		3,60	4,9
E2B1712 B	12	3.17	170	17	2465		3,90	5,3
E2B1713 B	13	3.43	170	17	2465		4,19	5,7
E2B2014 B	14	3.69	200	20	2900		5,37	7,3
E2B2808 B	7,5	1.98	275	27,5	4000	1450	3,97	5,4
E2D2010 B	9,5	2.50	200	20	2900	2800	3,60	4,9
E2D2011 B	11	2.90	200	20	2900		4,19	5,7
E2D2013 B	13	3.43	200	20	2900		5,00	6,8
E2D2015 B	15	3.96	200	20	2900		5,74	7,8
E2D2016 B	16	4.22	200	20	2900		6,10	8,3
E2D2810 B	10	2.64	275	27,5	4000	2800	5,22	7,1
E2D2811 B	11	2.90	275	27,5	4000		5,81	7,9
E2D2812 B	12	3.17	275	27,5	4000		6,32	8,6
E2D2813 B	13	3.43	275	27,5	4000		6,84	9,3
E2E2108 C3/4"	8	2.11	210	21	3045	3400	3,24	4,4
E2E2111 C3/4"	11	2.90	210	21	3045		4,41	6
E2E2113 C3/4"	13	3.43	210	21	3045		5,22	7,1
E2E2111 C1"	11	2.91	210	21	3045	3400	4,41	6
E2E2113 C1"	13	3.43	210	21	3045		5,22	7,1
E2E2114 C1"	14	3.69	210	21	3045		5,59	7,6
E2E2116 C1"	16	4.22	210	21	3045		6,40	8,7
E2E2808 C1"	8	2.11	275	27,5	4000	3400	4,19	5,7
E2E2810 C1"	10	2.64	275	27,5	4000		5,22	7,1
E2E2811 C1"	11	2.90	275	27,5	4000		5,81	7,9
E2E2812 C1"	12	3.17	275	27,5	4000		6,32	8,6
E2E2813 C1"	13	3.43	275	27,5	4000		6,84	9,3
E2E2815 C1"	15	3.96	275	27,5	4000		7,87	10,7

58 series
A Version

For electric motor NEMA 184 TC
Pour moteur electrique NEMA 184 TC
Für Elektromotor NEMA 184 TC
Para motor eléctrico NEMA 184 TC
Per motore elettrico NEMA 184 TC

58 series
B Version

For electric motor IEC100-112 B14
Pour moteur electrique IEC100-112 B14
Für Elektromotor IEC100-112 B14
Para motor eléctrico IEC100-112 B14
Per motore elettrico IEC100-112 B14

58 series
C 3/4" Version

For gasoline engine SAE J609-A ext. 3
Pour moteur essence SAE J609-A ext. 3
Für Benzinmotor SAE J609-A ext. 3
Para motor de gasolina SAE J609-A ext. 3
Per motore endotermico SAE J609-A ext. 3

58 series
C 1" Version

For gasoline engine SAE J609-B ext. 4
Pour moteur essence SAE J609-B ext. 4
Für Benzinmotor SAE J609-B ext. 4
Para motor de gasolina SAE J609-B ext. 4
Per motore endotermico SAE J609-B ext. 4

All models can be supplied with built-in "H" type automatic pressure regulator (left or right).

Tous les modèles peuvent être livrés avec régulateur automatique de pression incorporé de la série "H" (à droite ou à gauche).

Alle Modelle sind mit eingebautem automatischem Druckregulierventil typ "H" lieferbar (rechts oder links).

Todos los modelos pueden venir equipados con regulador automatico de presión incorporado, de tipo "H" (a la derecha o a la izquierda).

Tutti i modelli possono essere forniti con valvola di regolazione automatica incorporata di tipo "H" (a destra o a sinistra).

58 series

E2 EVOLUTION

VERSIONS WITH FLANGE / VERSIONS AVEC BRIDE
AUSFÜHRUNGEN MIT FLANSCH / VERSIONES CON BRIDA
VERSIONI CON FLANGIA

A Version

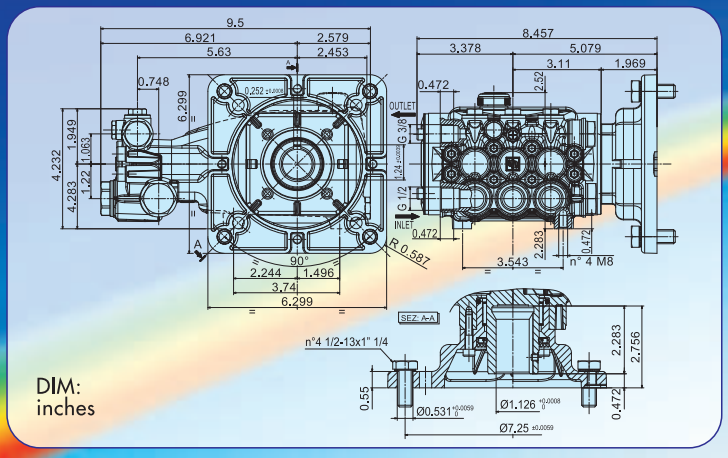

B Version

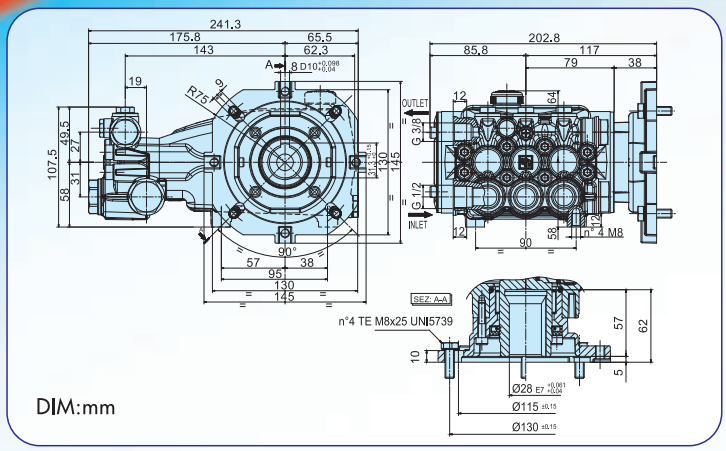

C 3/4" Version

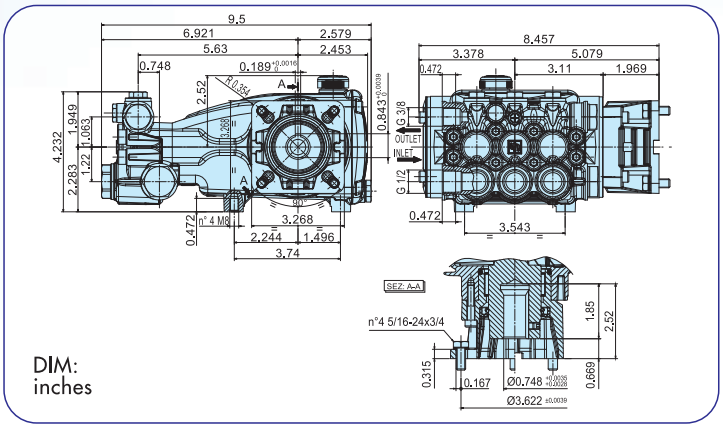

C 1" Version

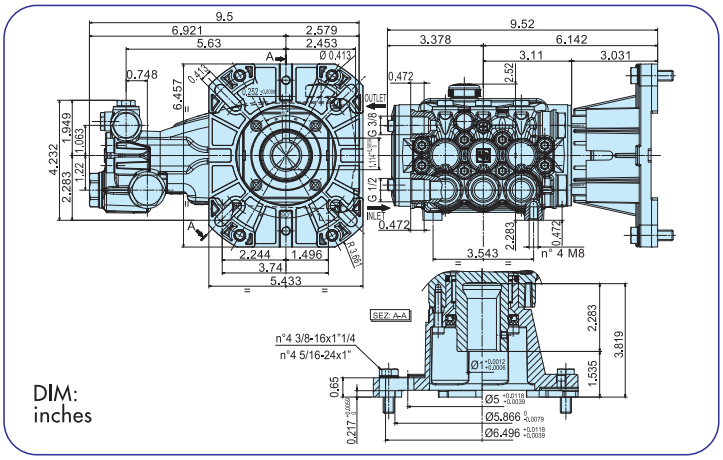

59 series

E3 EVOLUTION

BRASS VERSION

E3 - VH version

... The big technological evolution

E3 EVOLUTION

All models can be supplied with built-in "H" type automatic pressure regulator (right).
Tous les modèles peuvent être livrés avec régulateur automatique de pression incorporé de la série "H" (à droite).
Alle Modelle sind mit eingebautem automatischem Druckregulierventil typ "H" lieferbar (rechts).
Todos los modelos pueden venir equipados con regulador automatico de presión incorporado, de tipo "H" (a la derecha).
Tutti i modelli possono essere forniti con valvola di regolazione automatica incorporata di tipo "H" (a destra).

Pump type Type de pompe Pumpentype Tipo de bomba Tipo di pompa	Flow rate Débit Förderleistung Caudal Portata		Max. pressure Pression Druck Presión Pressione			r.p.m. tr./min. u.p.m. r/min. g./min.	Power Puissance Leistung Potencia Potenza		Weight Poids Gewicht Peso Peso	Inlet Entrée Eingang Entrada Entrata	Outlet Sortie Ausgang Salida Uscita	Dimensions Dimensions Dimension Dimensiones Dimensioni
	l/min.	G.P.M. (U.S.A.)	bar	MPa	p.s.i.		kW	hp	kg			mm
E3A1713	13,0	3.43	170	17	2465	1000	4,19	5,7	9,5	G 1/2 F	G 3/8 F	265x223x136
E3A1515	14,5	3.83	150	15	2175		4,12	5,6		G 1/2 F	G 3/8 F	
E3B1911	11	2.91	190	19	2755	1450	3,97	5,4	9,5	G 1/2 F	G 3/8 F	265x223x136
E3B1713	13	3.43	170	17	2465		4,19	5,7		G 1/2 F	G 3/8 F	
E3B1515	15	3.96	150	15	2175		4,26	5,8		G 1/2 F	G 3/8 F	
E3B1218	18	4.76	120	12	1750		4,12	5,6		G 1/2 F	G 3/8 F	
E3B1021	21	5.55	100	10	1450		4,04	5,5		G 1/2 F	G 3/8 F	
E3C1713	13	3.43	170	17	2465	1750	4,19	5,7	9,5	G 1/2 F	G 3/8 F	265x223x136
E3C1515	15	3.96	150	15	2175		4,26	5,8		G 1/2 F	G 3/8 F	
E3C1218	18	4.76	120	12	1750		4,12	5,6		G 1/2 F	G 3/8 F	
E3C1021	21	5.55	100	10	1450		4,04	5,5		G 1/2 F	G 3/8 F	

Inlet - Outlet: the dimensions shown are referred to the pump without valve / **Entrée - Sortie:** Les dimensions indiquées se refèrent à la pompe sans régulateur / **Eingang - Ausgang:** Die angegebenen Maße beziehen sich auf die Pumpe ohne Druckregelventil / **Entrada - Salida:** Las dimensiones indicadas se refieren a la bomba sin regulador / **Entrata - Uscita:** Le misure indicate sono riferite alla pompa senza valvola

59 series

E3 EVOLUTION

NICKEL PLATED VERSION

E3 - VH version

... The big technological evolution

59 series

E3 EVOLUTION

All models can be supplied with built-in "H" type automatic pressure regulator (right).

Tous les modèles peuvent être livrés avec régulateur automatique de pression incorporé de la série "H" (à droite).

Alle Modelle sind mit eingebautem automatischem Druckregulierventil typ "H" lieferbar (rechts).

Todos los modelos pueden venir equipados con regulador automatico de presión incorporado, de tipo "H" (a la derecha).

Tutti i modelli possono essere forniti con valvola di regolazione automatica incorporata di tipo "H" (a destra).

Pump type Type de pompe Pumpentype Tipo de bomba Tipo di pompa	Flow rate Débit Förderleistung Caudal Portata		Max. pressure Pression Druck Presión Pressione			r.p.m. tr./min. u.p.m. r/min. g./min.	Power Puissance Leistung Potencia Potenza		Weight Poids Gewicht Peso Peso	Inlet Entrée Eingang Entrada Entrata	Outlet Sortie Ausgang Salida Uscita	Dimensions Dimensions Dimension Dimensiones Dimensioni
	l/min.	G.P.M. (U.S.A.)	bar	MPa	p.s.i.		kW	hp	kg			mm
E3A2113	13,0	3.43	210	21	3045	1000	5,22	7,1	9,5	G 1/2 F	G 3/8 F	265x223x136
E3A2115	14,5	3.83	210	21	3045		5,81	7,9		G 1/2 F	G 3/8 F	
E3B2511	11	2.91	250	25	3625	1450	5,22	7,1	9,5	G 1/2 F	G 3/8 F	265x223x136
E3B2513	13	3.43	250	25	3625		6,18	8,4		G 1/2 F	G 3/8 F	
E3B2515	15	3.96	250	25	3625		7,13	9,7		G 1/2 F	G 3/8 F	
E3B2118	18	4.76	210	21	3045		7,21	9,8		G 1/2 F	G 3/8 F	
E3B2121	21	5.55	210	21	3045		8,46	11,5		G 1/2 F	G 3/8 F	
E3C2513	13	3.43	250	25	3625	1750	6,18	8,4	9,5	G 1/2 F	G 3/8 F	265x223x136
E3C2515	15	3.96	250	25	3625		7,13	9,7		G 1/2 F	G 3/8 F	
E3C2518	18	4.76	250	25	3625		8,60	11,7		G 1/2 F	G 3/8 F	
E3C2521	21	5.55	250	25	3625		10,00	13,6		G 1/2 F	G 3/8 F	
E3E2813	13	3.43	275	27,5	4000	3400	6,84	9,3	9,5	G 1/2 F	G 3/8 F	265x223x136
E3E2815	15	3.96	275	27,5	4000		7,87	10,7		G 1/2 F	G 3/8 F	
E3E2517	17	4.49	250	25	3625		8,09	11,01		G 1/2 F	G 3/8 F	
E3E2520	20	5.28	250	25	3625		9,56	13,0		G 1/2 F	G 3/8 F	

Inlet - Outlet: the dimensions shown are referred to the pump without valve / **Entrée - Sortie:** Les dimensions indiquées se refèrent à la pompe sans régulateur / **Eingang - Ausgang:** Die angegebenen Maße beziehen sich auf die Pumpe ohne Druckregelventil / **Entrada - Salida:** Las dimensiones indicadas se refieren a la bomba sin regulador / **Entrata - Uscita:** Le misure indicate sono riferite alla pompa senza valvola

VERSION WITH FLANGE / VERSION AVEC BRIDE
AUSFÜHRUNG MIT FLANSCH / VERSION CON BRIDA / VERSIONE CON FLANGIA

E3E2813 C1"	13	3.43	275	27,5	4000	3400	6,84	9,3	**C 1" Version** For gasoline engine SAE J609-B ext. 4 Pour moteur essence SAE J609-B ext. 4 Für Benzinmotor SAE J609-B ext. 4 Para motor de gasolina SAE J609-B ext. 4 Per motore endotermico SAE J609-B ext. 4
E3E2815 C1"	15	3.96	275	27,5	4000		7,87	10,7	
E3E2517 C1"	17	4.49	250	25	3625		8,09	11,01	
E3E2520 C1"	20	5.28	250	25	3625		9,56	13,0	

C 1" Version

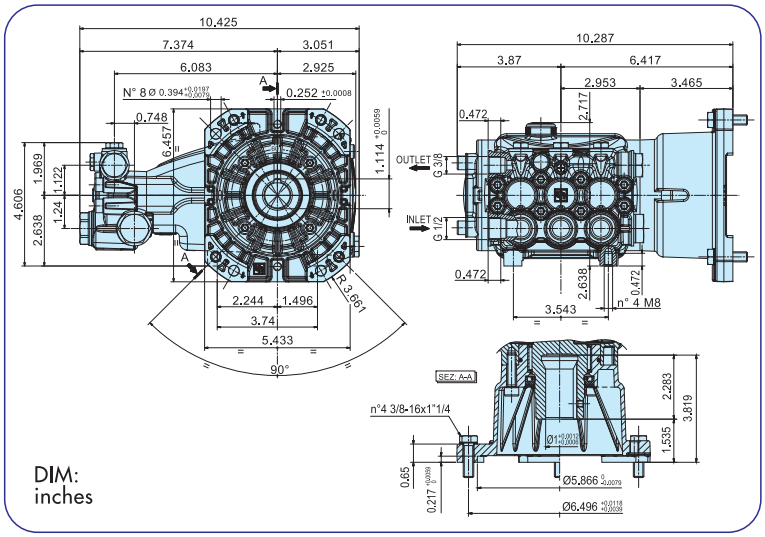

DIM: inches

47 series

Pump type Type de pompe Pumpentype Tipo de bomba Tipo di pompa	Flow rate Débit Förderleistung Caudal Portata		Max. pressure Pression Druck Presión Pressione			r.p.m. tr./min. u.p.m. r/min. g./min.	Power Puissance Leistung Potencia Potenza		Weight Poids Gewicht Peso Peso	Inlet Entrée Eingang Entrada Entrata	Outlet Sortie Ausgang Salida Uscita	Dimensions Dimensions Dimension Dimensiones Dimensioni
	l/min.	G.P.M. (U.S.A.)	bar	MPa	p.s.i.		kW	hp	kg			mm
W101	15	3.96	100	10	1450		2,94	4	14	G 1/2 F	G 3/8 F	298x252x176
W131	15	3.96	130	13	1885		4,04	5,5	14,5	G 1/2 F	G 3/8 F	321x224x176
W151	15	3.96	150	15	2175	1000	4,04	5,5	14,5	G 1/2 F	G 3/8 F	321x224x176
W92	18	4.75	90	9	1300		2,94	4	14	G 1/2 F	G 3/8 F	298x252x176
W132	18	4.75	130	13	1885		4,04	5,5	14,5	G 1/2 F	G 3/8 F	321x224x176
WS171	13	3.43	170	17	2465		4,04	5,5	14,5	G 1/2 F	G 3/8 F	321x224x176
WS133	13	3.43	120	12	1750		2,94	4	14	G 1/2 F	G 3/8 F	298x224x176
WS101	15	3.96	100	10	1450		2,94	4	14	G 1/2 F	G 3/8 F	298x224x176
WS131	15	3.96	130	13	1885		4,04	5,5	14,5	G 1/2 F	G 3/8 F	321x224x176
WS151 (*)	15	3.96	150	15	2175	1450	4,04	5,5	14,5	G 1/2 F	G 3/8 F	321x224x176
WS92	18	4.75	90	9	1300		2,94	4	14	G 1/2 F	G 3/8 F	298x224x176
WS132	18,7	4.94	120	12	1750		4,04	5,5	14,5	G 1/2 F	G 3/8 F	321x224x176
WS82	21	5.55	80	8	1160		2,94	4	14	G 1/2 F	G 3/8 F	298x224x176
WS102	21	5.55	100	10	1450		4,04	5,5	14,5	G 1/2 F	G 3/8 F	321x224x176
W913	15	3.96	130	13	1885		3,67	5	14	G 1/2 F	G 3/8 F	298x224x176
W912	18	4.75	100	10	1450	1750	3,67	5	14	G 1/2 F	G 3/8 F	298x224x176
W914	21	5.55	100	10	1450		4,04	5,5	14,5	G 1/2 F	G 3/8 F	321x224x176

Ex ATEX ON REQUEST

(*) Available on request in version with double-sided shaft / Disponible sur requête en version avec arbre à double sortie /Auf Wunsch lieferbar in Version mit Doppelwellenausgang / Disponible bajo pedido en versión con doble salida de eje / Disponibile su richiesta in versione con albero a doppia presa di forza

47 series

Pump type Type de pompe Pumpentype Tipo de bomba Tipo di pompa	Flow rate Débit Förderleistung Caudal Portata l/min.	G.P.M. (U.S.A.)	Max. pressure Pression Druck Presión Pressione bar	MPa	p.s.i.	r.p.m. tr./min. u.p.m. r/min. g./min.	Power Puissance Leistung Potencia Potenza kW	hp	Weight Poids Gewicht Peso Peso kg	Inlet Entrée Eingang Entrada Entrata	Outlet Sortie Ausgang Salida Uscita	Dimensions Dimensions Dimension Dimensiones Dimensioni mm
W201	15	3.96	200	20	2900	1000	5,51	7,5	14,5	G 1/2 F	G 3/8 F	321x252x176
W162	18	4.75	160	16	2320		5,51	7,5		G 1/2 F	G 3/8 F	
WS201 (*)	15	3.96	200	20	2900	1450	5,51	7,5	14,5	G 1/2 F	G 3/8 F	321x224x176
WS162 (*)	18	4.75	160	16	2320		5,51	7,5		G 1/2 F	G 3/8 F	
WS152	21	5.55	150	15	2175		5,51	7,5		G 1/2 F	G 3/8 F	
WS202 (*)	21	5.55	200	20	2900		7,35	10		G 1/2 F	G 3/8 F	
W921	15	3.96	200	20	2900	1750	5,51	7,5	14,5	G 1/2 F	G 3/8 F	321x224x176
W916	18	4.75	160	16	2320		5,51	7,5		G 1/2 F	G 3/8 F	
W922	21	5.55	200	20	2900		7,35	10		G 1/2 F	G 3/8 F	

Ex ATEX ON REQUEST

(*) Available on request in version with double-sided shaft / Disponible sur requête en version avec arbre à double sortie /Auf Wunsch lieferbar in Version mit Doppelwellenausgang / Disponible bajo pedido en versión con doble salida de eje / Disponibile su richiesta in versione con albero a doppia presa di forza

47 series

WS1625
WS1630
TS1630
TS1636

WS251
WS252

W928

Pump type Type de pompe Pumpentype Tipo de bomba Tipo di pompa	Flow rate Débit Förderleistung Caudal Portata		Max. pressure Pression Druck Presión Pressione			r.p.m. tr./min. u.p.m. r/min. g./min.	Power Puissance Leistung Potencia Potenza		Weight Poids Gewicht Peso Peso	Inlet Entrée Eingang Entrada Entrata	Outlet Sortie Ausgang Salida Uscita	Dimensions Dimensions Dimension Dimensiones Dimensioni	
	l/min.	G.P.M. (U.S.A.)	bar	MPa	p.s.i.		kW	hp	kg			mm	
W5251	15	3.96	250	25	3625	1450	7,35	10	14,5	G 1/2 F	G 3/8 F	321x234x176	
W5252	21	5.55	250	25	3625		10,29	14	14,5	G 1/2 F	G 3/8 F	321x234x176	
NEW W51625	25	6.60	160	16	2320		7,72	10,5	15	G 3/4 F	G 3/8 F	326x234x180	
W51630	30	7.92	160	16	2320		9,20	12,5	15	G 3/4 F	G 3/8 F	326x234x180	
W928	15	3.96	275	27,5	4000	1750	8,08	11	14,5	G 1/2 F	G 3/8 F	321x234x176	Ex ATEX ON REQUEST
NEW TS1630	30	7.92	160	16	2320		9,20	12,5	15	G 3/4 F	G 3/8 F	326x234x180	
NEW TS1636	36	9.51	160	16	2320		11,02	15	15	G 3/4 F	G 3/8 F	326x234x180	

48 series

Pump type Type de pompe Pumpentype Tipo de bomba Tipo di pompa	Flow rate Débit Förderleistung Caudal Portata		Max. pressure Pression Druck Presión Pressione			r.p.m. tr./min. u.p.m. r/min. g./min.	Power Puissance Leistung Potencia Potenza		Weight Poids Gewicht Peso Peso	Inlet Entrée Eingang Entrada Entrata	Outlet Sortie Ausgang Salida Uscita	Dimensions Dimensions Dimension Dimensiones Dimensioni
	l/min.	G.P.M. (U.S.A.)	bar	MPa	p.s.i.		kW	hp	kg			mm
W203	30	7.92	200	20	2900	1000	11,02	15	27,5	G 3/4 F	G 3/8 F	415x284x200
W163	35	9.25	160	16	2320		11,02	15		G 3/4 F	G 3/8 F	
WS135	41	10.83	130	13	1885	1450	11,02	15	27,5	G 3/4 F	G 3/8 F	415x284x200

66 series

Pump type Type de pompe Pumpentype Tipo de bomba Tipo di pompa	Flow rate Débit Förderleistung Caudal Portata l/min.	G.P.M. (U.S.A.)	Max. pressure Pression Druck Presión Pressione bar	MPa	p.s.i.	r.p.m. tr./min. u.p.m. r/min. g./min.	Power Puissance Leistung Potencia Potenza kW	hp	Weight Poids Gewicht Peso Peso kg	Inlet Entrée Eingang Entrada Entrata	Outlet Sortie Ausgang Salida Uscita	Dimensions Dimensions Dimension Dimensiones Dimensioni mm	
NEW W3018	17,6	4.64	300	30	4350	1450	10,43	14	18,5	G 3/4 F	G 3/8 F	341x249x160	ATEX ON REQUEST
W3021 (*)	21	5.55	300	30	4350		11,8	16		G 3/4 F	G 3/8 F		
W2525 (*)	25	6.6	250	25	3625		13,23	18		G 3/4 F	G 3/8 F		
W3025 (*)	25	6.6	300	30	4350		14,7	20		G 3/4 F	G 3/8 F		
W2030 (*)	30	7.92	200	20	2900		11,02	15		G 3/4 F	G 3/8 F		
W2035	35	9.25	200	20	2900		13,23	18		G 3/4 F	G 3/8 F		
W2141	41	10.83	210	21	3045		16,17	22		G 3/4 F	G 3/8 F		
W1550 (*)	50	13.21	150	15	2175		14,7	20		G 3/4 F	G 3/8 F		
NEW T3021	21	5.55	300	30	4350	1750	12,30	16,5	18,5	G 3/4 F	G 3/8 F	341x249x160	
T3025 (*)	25	6.6	300	30	4350		14,70	20		G 3/4 F	G 3/8 F		
T2530 (*)	30	7.92	250	25	3625		14,70	20		G 3/4 F	G 3/8 F		
T2830 (*)	30	7.92	275	27,5	4000		15,50	21		G 3/4 F	G 3/8 F		
T2535	35	9.25	250	25	3625		16,17	22		G 3/4 F	G 3/8 F		
T2040	40	10.56	200	20	2900		15,44	21		G 3/4 F	G 3/8 F		
T1750	50	13.20	172	17,2	2500		16,17	22		G 3/4 F	G 3/8 F		

(*) Available on request in version with double-sided shaft / Disponible sur requête en version avec arbre à double sortie /Auf Wunsch lieferbar in Version mit Doppelwellenausgang / Disponible bajo pedido en versión con doble salida de eje / Disponibile su richiesta in versione con albero a doppia presa di forza

66 H.P. series

W5018
T5018

Pump type Type de pompe Pumpentype Tipo de bomba Tipo di pompa	Flow rate Débit Förderleistung Caudal Portata		Max. pressure Pression Druck Presión Pressione			r.p.m. tr./min. u.p.m. r/min. g./min.	Power Puissance Leistung Potencia Potenza		Weight Poids Gewicht Peso Peso	Inlet Entrée Eingang Entrada Entrata	Outlet Sortie Ausgang Salida Uscita	Dimensions Dimensions Dimension Dimensiones Dimensioni	
	l/min.	G.P.M. (U.S.A.)	bar	MPa	p.s.i.		kW	hp	kg			mm	
W4015 (*)	15	3.96	400	40	5800	1450	11,02	15	19 ,5	G 1/2 F	G 3/8 F	350x244x159	ATEX ON REQUEST
W5015 (*)	15	3.96	500	50	7250		14,70	20		G 1/2 F	G 3/8 F		
W4018	18	4.75	400	40	5800		14,70	20		G 1/2 F	G 3/8 F		
W4518	18	4.75	450	45	6225		15,44	21		G 1/2 F	G 3/8 F		
W5018	18	4.75	500	50	7250		17,40	24		G 1/2 F	G 3/8 F		
W3521 *	21	5.55	350	35	5075		14,70	20		G 1/2 F	G 3/8 F		
W3523	23	6.07	350	35	5075		14,70	20		G 1/2 F	G 3/8 F		
NEW **T5015**	15	3.96	500	50	7250	1750	14,54	19,5	19 ,5	G 1/2 F	G 3/8 F	350x244x159	
T4018 *	18	4.75	400	40	5800		14,70	20	19 ,5	G 1/2 F	G 3/8 F		
T5018 *	18	4.75	500	50	7250		17,40	24		G 1/2 F	G 3/8 F		

(*) Available on request in version with double-sided shaft / Disponible sur requête en version avec arbre à double sortie /Auf Wunsch lieferbar in Version mit Doppelwellenausgang / Disponible bajo pedido en versión con doble salida de eje / Disponibile su richiesta in versione con albero a doppia presa di forza

69 series

W4

W827

WS104
WS153

Pump type Type de pompe Pumpentype Tipo de bomba Tipo di pompa	Flow rate Débit Förderleistung Caudal Portata		Max. pressure Pression Druck Presión Pressione			r.p.m. tr./min. u.p.m. r/min. g./min.	Power Puissance Leistung Potencia Potenza		Weight Poids Gewicht Peso Peso	Inlet Entrée Eingang Entrada Entrata	Outlet Sortie Ausgang Salida Uscita	Dimensions Dimensions Dimension Dimensiones Dimensioni
	l/min.	G.P.M. (U.S.A.)	bar	MPa	p.s.i.		kW	hp	kg			mm
W4	42	11.1	50	5	725	600	4,04	5,5	16,5	G 3/4 F	G 3/8 F	328x300x186
W827	68	18	82	8,2	1200	1000	10,66	14,5	25,8	G 1 F	G 3/4 F	360x300x210
WS104	30	7.92	100	10	1450	1450	5,51	7,5	20,5	G 3/4 F	G 3/8 F	331x300x186
WS153	30	7.92	150	15	2175		7,35	10	21	G 3/4 F	G 3/8 F	

70 series

W12070H

W100100H

NEW

W120120
W100140

- **Rails kit** available on request, item ZFEET70H46
- **Kit pieds** disponible sûr requête, code ZFEET70H46
- **Kit Füße** lieferbar auf Wunsch, Art. ZFEET70H46
- **Kit pies** disponible bajo pedido, código ZFEET70H46
- **Kit piedi** disponibile su richiesta, codice ZFEET70H46

Pump type Type de pompe Pumpentype Tipo de bomba Tipo di pompa	Flow rate Débit Förderleistung Caudal Portata		Max. pressure Pression Druck Presión Pressione			r.p.m. tr./min. u.p.m. r/min. g./min.	Power Puissance Leistung Potencia Potenza		Weight Poids Gewicht Peso Peso	Inlet Entrée Eingang Entrada Entrata	Outlet Sortie Ausgang Salida Uscita	Dimensions Dimensions Dimension Dimensiones Dimensioni
	l/min.	G.P.M. (U.S.A.)	bar	MPa	p.s.i.		kW	hp	kg			mm
W12070H	70	18.5	120	12	1750	1450	16	21,8	34	G 1 F	G 1/2 F	388x341x195
W100100H	100	26.4	100	10	1450		18,38	25		G 1 F	G 1/2 F	
NEW **W120120**	115	30.4	120	12	1750		26,4	35,9	41	G 1- 1/4 F	G 1 F	411x341x193
NEW **W100140**	142	37.5	100	10	1450		27,1	36,9		G 1- 1/4 F	G 1 F	

70 series

WK155
WK6
WK8

WK525
WK530

- **Rails kit** available on request, item ZFEET70H46
- **Kit pieds** disponible sur requête, code ZFEET70H46
- **Kit Füße** lieferbar auf Wunsch, Art. ZFEET70H46
- **Kit pies** disponible bajo pedido, código ZFEET70H46
- **Kit piedi** disponibile su richiesta, codice ZFEET70H46

Pump type Type de pompe Pumpentype Tipo de bomba Tipo di pompa	Flow rate Débit Förderleistung Caudal Portata		Max. pressure Pression Druck Presión Pressione			r.p.m. tr./min. u.p.m. r/min. g./min.	Power Puissance Leistung Potencia Potenza		Weight Poids Gewicht Peso Peso	Inlet Entrée Eingang Entrada Entrata	Outlet Sortie Ausgang Salida Uscita	Dimensions Dimensions Dimension Dimensiones Dimensioni
	l/min.	G.P.M. (U.S.A.)	bar	MPa	p.s.i.		kW	hp	kg			mm
WK155	55	14.5	150	15	2175	1000	15,74	21,4	38	G 1-1/4 F	G 1 F	405x341x188
WK6	62	16.4	100	10	1450		11,84	16,1		G 1-1/4 F	G 1 F	
WK8	80	21.1	100	10	1450		15,30	20,8		G 1-1/4 F	G 1 F	
WK525	22	5.8	500	50	7250	1450	21,03	28,6	41	G 1 F	G 1/2 F	395x341x212
WK530	29	7.7	500	50	7250		27,73	37,7		G 1 F	G 1/2 F	

71 series

WK159
WK12
WK15

WK355

- **Rails kit** available on request, item ZFEET71H26
- **Kit pieds** disponible sûr requête, code ZFEET71H26
- **Kit Füße** lieferbar auf Wunsch, Art. ZFEET71H26
- **Kit pies** disponible bajo pedido, código ZFEET71H26
- **Kit piedi** disponibile su richiesta, codice ZFEET71H26

Pump type Type de pompe Pumpentype Tipo de bomba Tipo di pompa	Flow rate Débit Förderleistung Caudal Portata		Max. pressure Pression Druck Presión Pressione			r.p.m. tr./min. u.p.m. r/min. g./min.	Power Puissance Leistung Potencia Potenza		Weight Poids Gewicht Peso Peso	Inlet Entrée Eingang Entrada Entrata	Outlet Sortie Ausgang Salida Uscita	Dimensions Dimensions Dimension Dimensiones Dimensioni
	l/min.	G.P.M. (U.S.A.)	bar	MPa	p.s.i.		kW	hp	kg			mm
WK159	106	28	150	15	2175	1000	30,30	41,2	71	G 1-1/2 F	G 1 F	526x367x253
WK12	120	31.7	120	12	1740		27,60	37,6		G 1-1/2 F	G 1 F	
WK15	150	39,61	120	12	1740		34,42	46,8		G 1-1/2 F	G 1 F	
WK355	57	15.1	350	35	5075	1000	38,10	51,8	65	G 1 F	G 3/4 F	507x367x240

SS STAINLESS STEEL

SPECIAL SERIES

Special Stainless Steel pumps
Pompes Inox Spéciales
Edelstahlsonderpumpen
Bombas Inox especiales
Pompe speciali inox

PUMPS LISTED ACCORDING TO FLOW RATE
TABELLE POMPES ORDONNÉES SUIVANT LE DÉBIT
PUMPENTABELLE NACH FÖRDERLEISTUNG ANGEORDNET
TABLA DE BOMBAS EN ORDEN DE CAUDAL
TABELLA POMPE IN ORDINE DI PORTATA

Flow rate Débit Förderleistung Caudal Portata		r.p.m. tr./min. u.p.m. r/min.	Pressure Pression Druck Presión Pressione			MOD.	pag.
l/min.	G.P.M. (USA)	g/min.	bar	MPa	p.s.i.		
5	1.32	1450	150	15	2175	SS1B1505	54
7	1.85	1450	150	15	2175	SS1B1507	54
9	2.38	1450	150	15	2175	SS1B1509	54
		1750	150	15	2175	SS1C1509	54
11	2.91	1450	150	15	2175	SS1B1511	54
		1750	150	15	2175	SS1C1511	54
13	3.43	1450	150	15	2175	SS1B1513	54
		1450	200	20	2900	SS3B2013	54
		1750	150	15	2175	SS1C1513	54
14	3.70	1450	150	15	2175	SS1B1514	54
15	3.96	1450	200	20	2900	SS3B2015	54
		1750	150	15	2175	SS1C1515	54
		1750	200	20	2900	SS3C2015	54
18	4.76	1450	200	20	2900	SS3B2018	54
		1750	200	20	2900	SS3C2018	54
21	5.55	1450	200	20	2900	SS3B2021	54
		1750	200	20	2900	SS3C2021	54
25	6.60	1450	200	20	2900	SSE2025	54
30	7.92	1450	200	20	2900	SSE2030	54
		1450	200	20	2900	SS7030	54
		1750	200	20	2900	SSU2030	54
35	9.25	1450	200	20	2900	SSE2035	54
		1750	200	20	2900	SSU2035	54
37	9.77	1450	200	20	2900	SS7037	54
40	10.56	1750	200	20	2900	SSU2040	54
41	10.83	1450	200	20	2900	SSE2041	54
45	11.89	1450	200	20	2900	SS7045	54
50	13.20	1750	200	20	2900	SSU2050	54
61	16.11	1450	150	15	2175	SS7061H	54
70	18.49	1450	130	13	1885	SS7070H	54
93	24.57	1000	200	20	2900	SS7193	54
100	26,40	1450	100	10	1450	SS7091H	54
106	28.00	1000	200	20	2900	SS71106	54
153	40.42	1000	130	13	1885	SS71153	54
170	44.90	900	100	10	1450	SS71170	54

PUMPS LISTED ACCORDING TO PRESSURE
TABELLE POMPES ORDONNÉES SUIVANT LA PRESSION
PUMPENTABELLE NACH DRUCK ANGEORDNET
TABLA DE BOMBAS EN ORDEN DE PRESIÓN
TABELLA POMPE IN ORDINE DI PRESSIONE

Pressure Pression Druck Presión Pressione			r.p.m. tr./min. u.p.m. r/min.	Flow rate Débit Förderleistung Caudal Portata		MOD.	pag.
bar	MPa	p.s.i.	g/min.	l/min.	G.P.M. (USA)		
100	10	1450	900	170	44.90	SS71170	54
			1450	100	26.40	SS7091H	54
130	13	1885	1000	153	40.42	SS71153	54
			1450	70	18.49	SS7070H	54
150	15	2175	1450	5	1.32	SS1B1505	54
			1450	7	1.85	SS1B1507	54
			1450	9	2.38	SS1B1509	54
			1450	11	2.91	SS1B1511	54
			1450	13	3.43	SS1B1513	54
			1450	14	3.70	SS1B1514	54
			1450	61	16.11	SS7061H	54
			1750	9	2.38	SS1C1509	54
			1750	11	2.91	SS1C1511	54
			1750	13	3.43	SS1C1513	54
			1750	15	3.96	SS1C1515	54
200	20	2900	1000	93	24.57	SS7193	54
			1000	106	28.00	SS71106	54
			1450	13	3.43	SS3B2013	54
			1450	15	3.96	SS3B2015	54
			1450	18	4.76	SS3B2018	54
			1450	21	5.55	SS3B2021	54
			1450	25	6.60	SSE2025	54
			1450	30	7.92	SSE2030	54
			1450	30	7.92	SS7030	54
			1450	35	9.25	SSE2035	54
			1450	37	9.77	SS7037	54
			1450	41	10.83	SSE2041	54
			1450	45	11.89	SS7045	54
			1750	15	3.96	SS3C2015	54
			1750	18	4.76	SS3C2018	54
			1750	21	5.55	SS3C2021	54
			1750	30	7.92	SSU2030	54
			1750	35	9.25	SSU2035	54
			1750	40	10.56	SSU2040	54
			1750	50	13.20	SSU2050	54

SS series

Stainless Steel AISI 316 L

Pump type / Type de pompe / Pumpentype / Tipo de bomba / Tipo di pompa	Flow rate / Débit / Förderleistung / Caudal / Portata l/min.	G.P.M. (U.S.A.)	Max. pressure / Pression / Druck / Presión / Pressione bar	MPa	p.s.i.	r.p.m. / tr./min. / u.p.m. / r/min. / g./min.	Power / Puissance / Leistung / Potencia / Potenza kW	hp	Max. inlet temp. °C	°F	Weight / Poids / Gewicht / Peso / Peso kg	Inlet / Entrée / Eingang / Entrada / Entrata	Outlet / Sortie / Ausgang / Salida / Uscita	Dimensions / Dimensions / Dimension / Dimensiones / Dimensioni mm
SS1 series (NEW)														
SS1B1505(*)	5	1.32	150	15	2175	1450	1,43	1,9	85	185	6	G 1/2 F	G 3/8 F	192x207x107
SS1B1507(*)	7	1.85	150	15	2175		2,01	2,7				G 1/2 F	G 3/8 F	
SS1B1509	9	2.38	150	15	2175		2,58	3,5				G 1/2 F	G 3/8 F	
SS1B1511	11	2.91	150	15	2175		3,15	4,3				G 1/2 F	G 3/8 F	
SS1B1513	13	3.43	150	15	2175		3,72	5,1				G 1/2 F	G 3/8 F	
SS1B1514	14	3.70	150	15	2175		4,01	5,5				G 1/2 F	G 3/8 F	
SS1C1509	9	2.38	150	15	2175	1750	2,58	3,5	85	185	6	G 1/2 F	G 3/8 F	192x207x107
SS1C1511	11	2.91	150	15	2175		3,15	4,3				G 1/2 F	G 3/8 F	
SS1C1513	13	3.43	150	15	2175		3,72	5,1				G 1/2 F	G 3/8 F	
SS1C1515	15	3.96	150	15	2175		4,30	5,8				G 1/2 F	G 3/8 F	
SS3 series (NEW)														
SS3B2013	13	3.43	200	20	2900	1450	4,97	6,8	85	185	10	G 1/2 F	G 3/8 F	265x223x136
SS3B2015	15	3.96	200	20	2900		5,73	7,8				G 1/2 F	G 3/8 F	
SS3B2018	18	4.76	200	20	2900		6,88	9,4				G 1/2 F	G 3/8 F	
SS3B2021	21	5.55	200	20	2900		8,02	10,9				G 1/2 F	G 3/8 F	
SS3C2015	15	3.96	200	20	2900	1750	5,73	7,8	85	185	10	G 1/2 F	G 3/8 F	265x223x136
SS3C2018	18	4.76	200	20	2900		6,88	9,4				G 1/2 F	G 3/8 F	
SS3C2021	21	5.55	200	20	2900		8,02	10,9				G 1/2 F	G 3/8 F	
66.SS series														
SSE2025	25	6.60	200	20	2900	1450	9,55	13,0	85	185	21	G 3/4 F	G 3/8 F	340,5x248,5x159,5
SSE2030	30	7.92	200	20	2900		11,47	15,6				G 3/4 F	G 3/8 F	
SSE2035	35	9.25	200	20	2900		13,38	18,2				G 3/4 F	G 3/8 F	
SSE2041	41	10.83	200	20	2900		15,66	21,3				G 3/4 F	G 3/8 F	
SSU2030	30	7.92	200	20	2900	1750	11,47	15,6	85	185	21	G 3/4 F	G 3/8 F	340,5x248,5x159,5
SSU2035	35	9.25	200	20	2900		13,38	18,2				G 3/4 F	G 3/8 F	
SSU2040	40	10.56	200	20	2900		15,29	20,8				G 3/4 F	G 3/8 F	
SSU2050	50	13.20	200	20	2900		19,12	26,0				G 3/4 F	G 3/8 F	
70.SS series														
SS7030	30	7.92	200	20	2900	1450	11,8	16	85	185	40	G 1 F	G 1/2 F	387x340,5x196
SS7037	37	9.77	200	20	2900		14,0	19				G 1 F	G 1/2 F	
SS7045	45	11.89	200	20	2900		17,6	24				G 1 F	G 1/2 F	
SS7061H	61	16.11	150	15	2175		18,4	25				G 1 F	G 1/2 F	
SS7070H	70	18.49	130	13	1885		18,4	25				G 1 F	G 1/2 F	
SS7091H	100	26.40	100	10	1450		19,1	26				G 1 F	G 1/2 F	
71.SS series														
SS7193	93	24.57	200	20	2900	1000	35,3	48	85	185	68	G 1-1/2 F	G 1 F	526x367x252,5
SS71106	106	28.00	200	20	2900		40,0	55				G 1-1/2 F	G 1 F	
SS71153	153	40.42	130	13	1885		36,8	50				G 1-1/2 F	G 1 F	
SS71170	170	44.90	100	10	1450	900	32,5	44	85	185	68	G 1-1/2 F	G 1 F	526x367x252,5

ATEX ON REQUEST

ATEX ON REQUEST

(*) Available on request in version with double-sided shaft / Disponible sur requête en version avec arbre à double sortie /Auf Wunsch lieferbar in Version mit Doppelwellenausgang / Disponible bajo pedido en versión con doble salida de eje / Disponibile su richiesta in versione con albero a doppia presa di forza

Applications: reverse osmosis, seawater, demineralized water, misting, chemical industry.

Applications: osmose renversée, eau de mer, eau démineralisée, nébulisation, industrie chimique.

Einsatzbereiche: Umkehrosmose, Meereswasser, entmineralisiertes Wasser, Befeuchtung, chemische Industrie.

Aplicaciones: osmosis inversa, agua de mar, agua desmineralizada, nebulización, indústria química.

Applicazioni: osmosi inversa, acqua di mare, acqua demineralizzata, misting, industria chimica.

NEW

SS1 series

NEW

SS3 series

66.SS series

Ex ATEX ON REQUEST

70.SS series

71.SS series

Ex ATEX ON REQUEST

CW CAR WASH

SPECIAL SERIES

CW series

The highest tecnology in Car Wash

For car wash and industrial applications up to 60°C (140°F)
Pour car wash et applications industrielles jusqu'à 60°C (140°F)
Für car wash und industrielle Einsätze bis 60°C (140°F)
Para car wash y aplicaciones industriales hasta 60°C (140°F)
Per car wash e applicazioni industriali fino a 60°C (140°F)

PUMPS LISTED ACCORDING TO FLOW RATE

TABELLE POMPES ORDONNÉES SUIVANT LE DÉBIT

PUMPENTABELLE NACH FÖRDERLEISTUNG ANGEORDNET

TABLA DE BOMBAS EN ORDEN DE CAUDAL

TABELLA POMPE IN ORDINE DI PORTATA

Flow rate **Débit** **Förderleistung** **Caudal** **Portata**		r.p.m. *tr./min.* u.p.m. *tr./min.* g/min.	Pressure Pression Druck Presión Pressione			**MOD.**	pag.
l/min.	G.P.M. (USA)		bar	MPa	p.s.i.		
11	**2.91**	1450	200	20	2900	**C2W2011**	58
12	**3.17**	1450	200	20	2900	**C2W2012**	58
13	**3.43**	1450	200	20	2900	**C2W2013**	58
13	**3.43**	1450	200	20	2900	**C3W2013**	59
15	**3.96**	1450	200	20	2900	**C3W2015**	59
21	**5.55**	1450	200	20	2900	**C3W2021**	59

C2W series

For car wash and industrial applications up to 60°C (140°F)
Pour car wash et applications industrielles jusqu'à 60°C (140°F)
Für car wash und industrielle Einsätze bis 60°C (140°F)
Para car wash y aplicaciones industriales hasta 60°C (140°F)
Per car wash e applicazioni industriali fino a 60°C (140°F)

Pump type Type de pompe Pumpentype Tipo de bomba Tipo di pompa	Flow rate Débit Förderleistung Caudal Portata		Max. pressure Pression Druck Presión Pressione			r.p.m. tr./min. u.p.m. r/min. g./min.	Power Puissance Leistung Potencia Potenza		Weight Poids Gewicht Peso Peso	Inlet Entrèe Eingang Entrada Entrata	Outlet Sortie Ausgang Salida Uscita	Dimensions Dimensions Dimension Dimensiones Dimensioni
	l/min.	G.P.M. (U.S.A.)	bar	MPa	p.s.i.		kW	hp	kg			mm
C2W2011	13	3.43	200	20	2900	1750	5,00	6,8	7	G 1/2 F	G 3/8 F	242x215x122
	11	2.91	200	20	2900	1450	4,19	5,7		G 1/2 F	G 3/8 F	
C2W2012	14	3.70	200	20	2900	1750	5,37	7,3		G 1/2 F	G 3/8 F	
	12	3.17	200	20	2900	1450	4,55	6,2		G 1/2 F	G 3/8 F	
C2W2013	15	3.96	200	20	2900	1750	5,74	7,8		G 1/2 F	G 3/8 F	
	13	3.43	200	20	2900	1450	5,00	6,8		G 1/2 F	G 3/8 F	

C3W series

For car wash and industrial applications up to 60°C (140°F)
Pour car wash et applications industrielles jusqu'à 60°C (140°F)
Für car wash und industrielle Einsätze bis 60°C (140°F)
Para car wash y aplicaciones industriales hasta 60°C (140°F)
Per car wash e applicazioni industriali fino a 60°C (140°F)

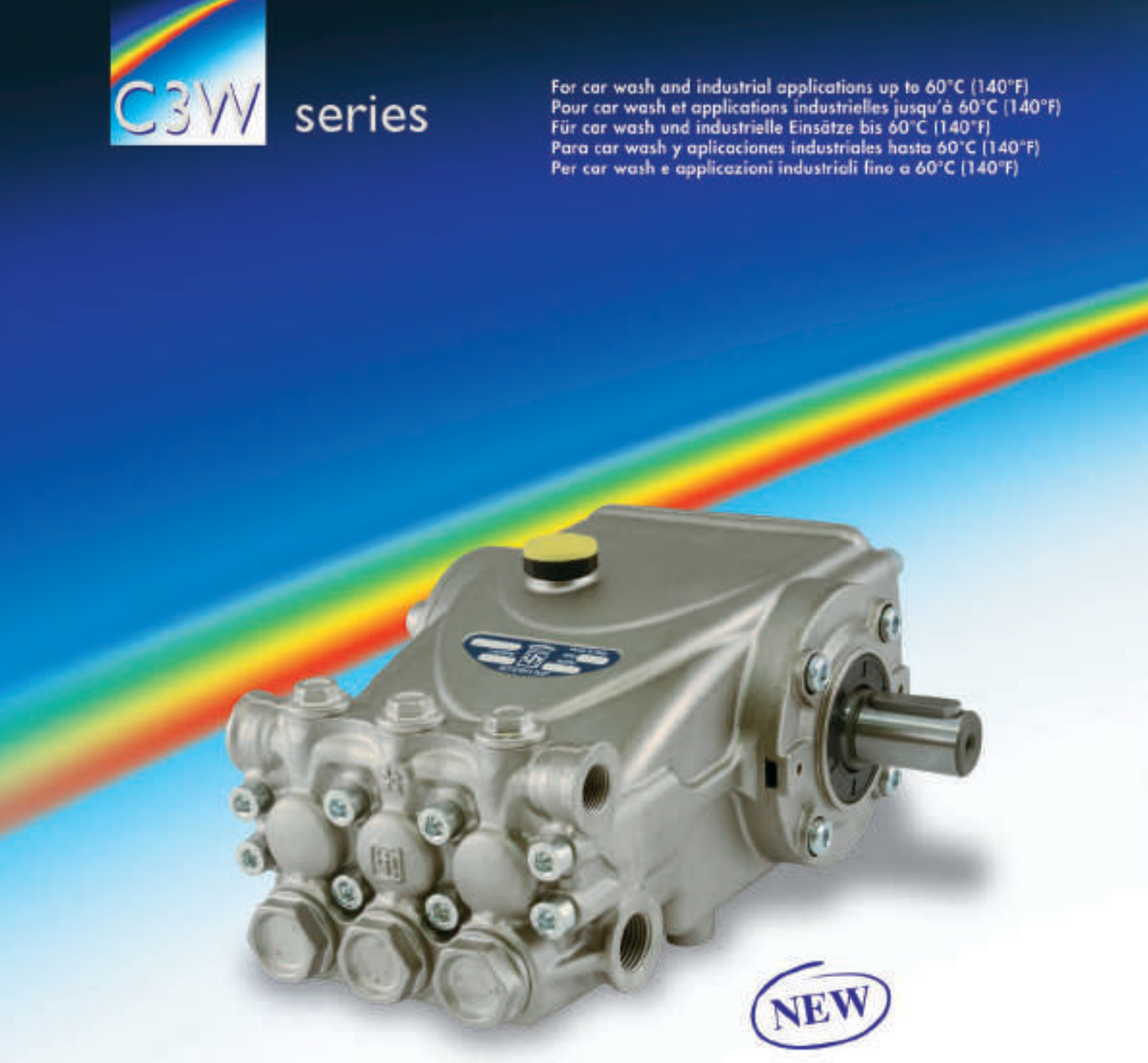

Pump type Type de pompe Pumpentype Tipo de bomba Tipo di pompa	Flow rate Débit Förderleistung Caudal Portata		Max. pressure Pression Druck Presión Pressione			r.p.m. tr./min. u.p.m. r/min. g./min.	Power Puissance Leistung Potencia Potenza		Weight Poids Gewicht Peso Peso	Inlet Entrée Eingang Entrada Entrata	Outlet Sortie Ausgang Salida Uscita	Dimensions Dimensions Dimension Dimensiones Dimensioni
	l/min.	G.P.M. (U.S.A.)	bar	MPa	p.s.i.		kW	hp	kg			mm
C3W2013	15	3.96	200	20	2900	1750	5,74	7,8	9,5	G 1/2 F	G 3/8 F	265x223x136
	13	3.43	200	20	2900	1450	5,00	6,8		G 1/2 F	G 3/8 F	
C3W2015	18	4.76	200	20	2900	1750	6,91	9,4		G 1/2 F	G 3/8 F	
	15	3.96	200	20	2900	1450	5,74	7,8		G 1/2 F	G 3/8 F	
	10	2.64	200	20	2900	950	3,82	5,2		G 1/2 F	G 3/8 F	
C3W2021	21	5.55	200	20	2900	1450	8,00	10,9		G 1/2 F	G 3/8 F	
	13	3.43	200	20	2900	950	5,00	6,8		G 1/2 F	G 3/8 F	

HT HIGH TEMPERATURE

SPECIAL SERIES

HT series

High Temperature

For industrial applications up to 85°C (185°F) according to catalogue specifications, up to 105°C (221°F) respecting the operating conditions authorized by Interpump.

Pour applications industrielles jusqu'à 85°C (185°F) selon les spécifications du catalogue, jusqu'à 105°C (221°F) en respectant les conditions autorisées par Interpump.

Für industrielle Einsätze bis 85°C (185°F) gemäß Katalogspezifikationen, bis 105°C (221°F) unter Beachtung der von Interpump zugelassenen Einsatzbedingungen.

Para aplicaciones industriales hasta 85°C (185°F) según las especificaciones del catálogo, hasta 105°C (221°F) en el respecto de las condiciones de uso autorizadas por Interpump.

Per applicazioni industriali fino a 85°C (185°F) secondo le specifiche di catalogo, fino a 105°C (221°F) nel rispetto di condizioni autorizzate da Interpump.

PUMPS LISTED ACCORDING TO FLOW RATE

TABELLE POMPES ORDONNÉES SUIVANT LE DÉBIT

PUMPENTABELLE NACH FÖRDERLEISTUNG ANGEORDNET

TABLA DE BOMBAS EN ORDEN DE CAUDAL

TABELLA POMPE IN ORDINE DI PORTATA

Flow rate Débit Förderleistung Caudal Portata		r.p.m. *tr./min.* u.p.m. *tr./min.*	Pressure Pression Druck Presión Pressione			MOD.	pag.
l/min.	G.P.M. (USA)	g/min.	bar	MPa	p.s.i.		
4,5	**1.19**	1450	150	15	2175	**HT6004**	62
7	**1.85**	1450	150	15	2175	**HT6007**	62
10	**2.64**	1750	150	15	2175	**HT6008**	62
11	**2.9**	1450	140	14	2030	**HTS6311**	62
13	**3.43**	1450	170	17	2465	**HTS6313**	62
15	**3.96**	1750	140	14	2030	**HTS6315**	62
		1450	160	16	2320	**HT4715**	62
18	**4.75**	1450	160	16	2320	**HT4718**	62
21	**5.55**	1450	140	14	2030	**HT4721**	62
23	**6.07**	1450	160	16	2320	**HT4723**	62
28	**7.4**	1750	250	25	3600	**HT6628**	62
39	**10.3**	1750	200	20	2900	**HT6639**	62
46	**12.15**	1750	170	17	2465	**HT6646**	62
68	**18**	1000	80	8	1160	**HT6968**	62
100	**26.4**	1450	90	9	1305	**HT7095**	62
188	**49.7**	1000	100	10	1450	**HT71150**	62

PUMPS LISTED ACCORDING TO PRESSURE

TABELLE POMPES ORDONNÉES SUIVANT LA PRESSION

PUMPENTABELLE NACH DRUCK ANGEORDNET

TABLA DE BOMBAS EN ORDEN DE PRESIÓN

TABELLA POMPE IN ORDINE DI PRESSIONE

Pressure Pression Druck Presión Pressione			r.p.m. *tr./min.* u.p.m. *tr./min.*	Flow rate Débit Förderleistung Caudal Portata		MOD.	pag.
bar	MPa	p.s.i.	g/min.	l/min.	G.P.M. (USA)		
90	**9**	**1305**	1450	100	26.4	**HT7095**	62
80	**8**	**1160**	1000	68	18	**HT6968**	62
100	**10**	**1450**	1000	188	49.7	**HT71150**	62
140	**14**	**2030**	1450	11	2.9	**HTS6311**	62
			1450	21	5.55	**HT4721**	62
			1750	15	3.96	**HTS6315**	62
150	**15**	**2175**	1450	4,5	1.19	**HT6004**	62
			1450	7	1.85	**HT6007**	62
			1750	10	2.64	**HT6008**	62
160	**16**	**2320**	1450	15	3.96	**HT4715**	62
			1450	18	4.75	**HT4718**	62
			1450	23	6.07	**HT4723**	62
170	**17**	**2465**	1450	13	3.43	**HTS6313**	62
			1750	46	12.15	**HT6646**	62
200	**20**	**2900**	1750	39	10.3	**HT6639**	62
250	**25**	**3600**	1750	28	7.4	**HT6628**	62

HT series
High Temperature

For industrial applications up to 85°C (185°F) according to catalogue specifications, up to 105°C (221°F) respecting the operating conditions authorized by Interpump.

Pour applications industrielles jusqu'à 85°C (185°F) selon les spécifications du catalogue, jusqu'à 105°C (221°F) en respectant les conditions autorisées par Interpump.

Für industrielle Einsätze bis 85°C (185°F) gemäß Katalogspezifikationen, bis 105°C (221°F) unter Beachtung der von Interpump zugelassenen Einsatzbedingungen.

Para aplicaciones industriales hasta 85°C (185°F) según las especificaciones del catálogo, hasta 105°C (221°F) en el respecto de las condiciones de uso autorizadas por Interpump.

Per applicazioni industriali fino a 85°C (185°F) secondo le specifiche di catalogo, fino a 105°C (221°F) nel rispetto di condizioni autorizzate da Interpump.

Pump type / Type de pompe / Pumpentype / Tipo de bomba / Tipo di pompa		Flow rate / Débit / Förderleistung / Caudal / Portata		Max. pressure / Pression / Druck / Presión / Pressione			r.p.m. / tr./min. / u.p.m. / r/min. / g./min.	Power / Puissance / Leistung / Potencia / Potenza		Weight / Poids / Gewicht / Peso / Peso	Inlet / Entrée / Eingang / Entrada / Entrata	Outlet / Sortie / Ausgang / Salida / Uscita	Dimensions / Dimensions / Dimension / Dimensiones / Dimensioni	
		l/min.	G.P.M. (U.S.A.)	bar	MPa	p.s.i.		kW	hp	kg			mm	
60.HT series	HT6004	4,5	1.19	150	15	2175	1450	1,29	1,75	6,05	G 1/2 F	G 3/8 F	193,5x202,5x125	
	HT6007	7	1.85	150	15	2175	1450	2,00	2,72		G 1/2 F	G 3/8 F		
	HT6008	10	2.64	150	15	2175	1750	2,86	3,90		G 1/2 F	G 3/8 F		
		8	2.11	150	15	2175	1450	2,29	3,12		G 1/2 F	G 3/8 F		
63.HTS series	HTS6311	11	2.9	140	14	2030	1450	2,94	4	8,15	G 1/2 F	G 3/8 F	213,5x211x119,5	
	HTS6313	13	3.43	170	17	2465		4,04	5,5		G 1/2 F	G 3/8 F		
	HTS6315	15	3.96	140	14	2030	1750	4,04	5,5	8,15	G 1/2 F	G 3/8 F	213,5x211x119,5	
47.HT series	HT4715	15	3.96	160	16	2320	1450	4,56	6,2	14,5	G 1/2 F	G 3/8 F	315,5x254,5x146	ATEX ON REQUEST
		10	2.64	160	16	2320	950	3,05	4,15		G 1/2 F	G 3/8 F		
	HT4718	18	4.75	160	16	2320	1450	5,51	7,5		G 1/2 F	G 3/8 F		
		12	3.17	160	16	2320	950	3,67	4,99		G 1/2 F	G 3/8 F		
	HT4721	21	5.55	140	14	2030	1450	5,51	7,5		G 1/2 F	G 3/8 F		
		17	4.5	160	16	2320	1200	5,15	7		G 1/2 F	G 3/8 F		
		13	3.43	160	16	2320	950	3,97	5,4		G 1/2 F	G 3/8 F		
	HT4723	23	6.07	160	16	2320	1450	7,35	10		G 1/2 F	G 3/8 F		
		19	5	160	16	2320	1200	5,8	7,9		G 1/2 F	G 3/8 F		
		15	3.96	160	16	2320	950	4,58	6,23		G 1/2 F	G 3/8 F		
66.HT series	HT6628	28	7.4	250	25	3600	1750	13,38	18,2	18,5	G 3/4 F	G 3/8 F	340,5x248,5x159,5	ATEX ON REQUEST
		19	5	250	25	3600	1200	9,07	12,33		G 3/4 F	G 3/8 F		
		15	3.96	250	25	3600	950	7,35	10		G 3/4 F	G 3/8 F		
	HT6639	39	10.3	200	20	2900	1750	14,7	20		G 3/4 F	G 3/8 F		
		32	8.45	200	20	2900	1450	12,2	16,6		G 3/4 F	G 3/8 F		
	HT6646	46	12.15	170	17	2465	1750	14,7	20		G 3/4 F	G 3/8 F		
		38	10.04	200	20	2900	1450	14,51	19,74		G 3/4 F	G 3/8 F		
69.HT series	HT6968	68	18	80	8	1160	1000	11,02	15	25,8	G 1 F	G 3/4 F	360x300x210	
70.HT series	HT 7095H	100	26.4	90	9	1305	1450	17,2	23,4	37	G 1 F	G 1/2 F	387x340,5x196	
		95	25.0	100	10	1450	1350	18,2	24,7		G 1 F	G 1/2 F		
		85	22.5	100	10	1450	1200	16,3	22,1		G 1 F	G 1/2 F		
71.HT series	HT 71150	188	49.7	100	10	1450	1000	35,9	48,8	73	G 1-1/2 F	G 1 F	526x367x252,5	
		170	44.9	110	11	1595	900	35,7	48,6		G 1-1/2 F	G 1 F		
		150	39.6	110	11	1595	800	31,5	42,8		G 1-1/2 F	G 1 F		

63.HTS series

60.HT series

47.HT series

ATEX ON REQUEST

66.HT series

ATEX ON REQUEST

69.HT series

70.HT series

71.HT series

MISTING

SPECIAL SERIES

Pumps and motorpumps for misting
Pompes et motopompes pour brumisation
Pumpen und Motorpumpen für Befeuchtung
Bombas y motobombas para humidificación
Pompe e motopompe per umidificazione

MODELS LISTED ACCORDING TO FLOW RATE

TABELLE MODÈLES ORDONNÉES SUIVANT LE DÉBIT

TABELLE DER MODELLE NACH FÖRDERLEISTUNG ANGEORDNET

TABLA DE MODELOS EN ORDEN DE CAUDAL

TABELLA MODELLI IN ORDINE DI PORTATA

Pumps

Flow rate Débit Förderleistung Caudal Portata		r.p.m. tr./min. u.p.m. r/min.	Pressure Pression Druck Presión Pressione			MOD.	pag.
l/min.	G.P.M. (USA)	g/min.	bar	MPa	p.s.i.		
1	0.26	1450	100	10	1450	FE5101	66
2	0.52	1450	100	10	1450	FE5102	66
4	1.06	1450	100	10	1450	FE5104	66
		1450	100	10	1450	FE6004	66
6	1.59	1450	100	10	1450	FE5106	66
		1450	100	10	1450	FE6006	66
8	2.11	1450	100	10	1450	FE5108	66
		1450	100	10	1450	FE6008	66
9,5	2.51	1450	100	10	1450	FE6010	66
12	3.17	1450	100	10	1450	FE6012	66

Motorpumps

Flow rate Débit Förderleistung Caudal Portata		r.p.m. tr./min. u.p.m. r/min.	Pressure Pression Druck Presión Pressione			MOD.	pag.
l/min.	G.P.M. (USA)	g/min.	bar	MPa	p.s.i.		
1	0.26	1450	100	10	1450	M51012F	68
		1450	100	10	1450	M51012	68
2	0.52	1450	100	10	1450	M51022F	68
		1450	100	10	1450	M51022	68
4	1.06	1450	100	10	1450	M51042F	68
		1450	100	10	1450	M51042	68
6	1.58	1450	90	9	1300	M51062F	68
		1450	90	9	1300	M51062	68
8	2.11	1450	70	7	1015	M60082F	68
		1450	70	7	1015	M60082	68
1	0.26	1450	70	7	1015	QUIKY-HU 1/70 EU	68
2	0.53	1450	70	7	1015	QUIKY-HU 2/70 EU	68
		1750	70	7	1015	QUIKY-HU 2/70 US	68
4	1.06	1450	70	7	1015	QUIKY-HU 4/70 EU	68
		1750	70	7	1015	QUIKY-HU 4/70 US	68
8	2.11	1450	70	7	1015	QUIKY-HU 8/70 EU	68
		1750	70	7	1015	QUIKY-HU 8/70 US	68

MODELS LISTED ACCORDING TO PRESSURE

TABELLE MODÈLES ORDONNÉES SUIVANT LA PRESSION

TABELLE DER MODELLE NACH DRUCK ANGEORDNET

TABLA DE MODELOS EN ORDEN DE PRESIÓN

TABELLA MODELLI IN ORDINE DI PRESSIONE

Pumps

Pressure Pression Druck Presión Pressione			r.p.m. tr./min. u.p.m. r/min.	Flow rate Débit Förderleistung Caudal Portata		MOD.	pag.
bar	MPa	p.s.i.	g/min.	l/min.	G.P.M. (USA)		
100	10	1450	1450	1	0.26	FE5101	66
			1450	2	0.52	FE5102	66
			1450	4	1.06	FE5104	66
			1450	4	1.06	FE6004	66
			1450	6	1.59	FE5106	66
			1450	6	1.59	FE6006	66
			1450	8	2.11	FE5108	66
			1450	8	2.11	FE6008	66
			1450	9,5	2.51	FE6010	66
			1450	12	3.17	FE6012	66

Motorpumps

Pressure Pression Druck Presión Pressione			r.p.m. tr./min. u.p.m. r/min.	Flow rate Débit Förderleistung Caudal Portata		MOD.	pag.
bar	MPa	p.s.i.	g/min.	l/min.	G.P.M. (USA)		
70	7	1015	1450	8	2.11	M60082F	68
			1450	8	2.11	M60082	68
90	9	1300	1450	6	1.58	M51062F	68
			1450	6	1.58	M51062	68
100	10	1450	1450	1	0.26	M51012F	68
			1450	1	0.26	M51012	68
			1450	2	0.52	M51022F	68
			1450	2	0.52	M51022	68
			1450	4	1.06	M51042F	68
			1450	4	1.06	M51042	68
70	7	1015	1450	1	0.26	QUIKY-HU 1/70 EU	68
			1450	2	0.53	QUIKY-HU 2/70 EU	68
			1750	2	0.53	QUIKY-HU 2/70 US	68
			1450	4	1.06	QUIKY-HU 4/70 EU	68
			1750	4	1.06	QUIKY-HU 4/70 US	68
			1450	8	2.11	QUIKY-HU 8/70 EU	68
			1750	8	2.11	QUIKY-HU 8/70 US	68

Misting pumps

51 series

51 series
M version
Built-in pressure regulator

60 series

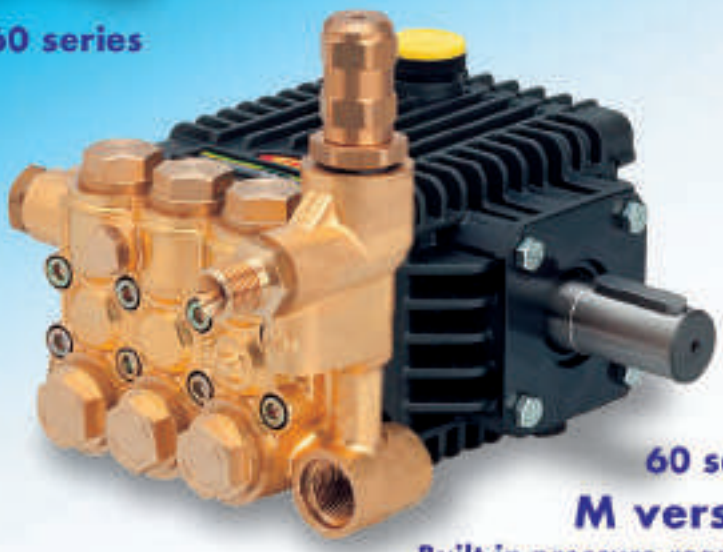

60 series
M version
Built-in pressure regulator

	Pump type / Type de pompe / Pumpentype / Tipo de bomba / Tipo di pompa	Flow rate Débit Förderleistung Caudal Portata l/min.	G.P.M. (U.S.A.)	Max. pressure Pression Druck Presión Pressione bar	MPa	p.s.i.	r.p.m. tr./min. u.p.m. r/min. g./min.	Power Puissance Leistung Potencia Potenza kW	hp	Weight Poids Gewicht Peso Peso kg	Inlet Entrée Eingang Entrada Entrata	Outlet Sortie Ausgang Salida Uscita	Dimensions Dimensions Dimension Dimensiones Dimensioni mm
51 series	FE5101	1	0.26	100	10	1450	1450	0,21	0,28	5,2 (6) *	G 3/8 F	G 1/4 F	177x175x130 (205x175x203) *
		1,2	*0,32*	*100*	*10*	*1450*	*1750*	*0,25*	*0,33*		G 3/8 F	G 1/4 F	
	FE5102	2	0.52	100	10	1450	1450	0,42	0,57		G 3/8 F	G 1/4 F	
		2,4	*0.64*	*100*	*10*	*1450*	*1750*	*0,5*	*0,68*		G 3/8 F	G 1/4 F	
	FE5104	4	1.06	100	10	1450	1450	0,79	1,07		G 3/8 F	G 1/4 F	
		4,8	*1.27*	*100*	*10*	*1450*	*1750*	*0,95*	*1,28*		G 3/8 F	G 1/4 F	
	FE5106	6	1.59	100	10	1450	1450	1,23	1,68		G 3/8 F	G 1/4 F	
		7,2	*1.9*	*100*	*10*	*1450*	*1750*	*1,48*	*2,01*		G 3/8 F	G 1/4 F	
	FE5108	8	2.11	100	10	1450	1450	1,55	2,11		G 3/8 F	G 1/4 F	
		9,6	*2.54*	*100*	*10*	*1450*	*1750*	*1,87*	*2,54*		G 3/8 F	G 1/4 F	
60 series	FE6004	4	1.06	100	10	1450	1450	0,79	1,07	6 (6,8) *	G 1/2 F	G 3/8 F	193,5x202,5x125 (231,5x202,5x218) *
		4,8	*1.27*	*100*	*10*	*1450*	*1750*	*0,95*	*1,28*		G 1/2 F	G 3/8 F	
	FE6006	6	1.59	100	10	1450	1450	1,23	1,68		G 1/2 F	G 3/8 F	
		7,2	*1.9*	*100*	*10*	*1450*	*1750*	*1,48*	*2,01*		G 1/2 F	G 3/8 F	
	FE6008	8	2.11	100	10	1450	1450	1,55	2,11		G 1/2 F	G 3/8 F	
		9,6	*2.54*	*100*	*10*	*1450*	*1750*	*1,87*	*2,54*		G 1/2 F	G 3/8 F	
	FE6010	9,5	2.51	100	10	1450	1450	1,81	2,47		G 1/2 F	G 3/8 F	
		11,4	*3.01*	*100*	*10*	*1450*	*1750*	*2,19*	*2,98*		G 1/2 F	G 3/8 F	
	FE6012	12	3.17	100	10	1450	1450	2,3	3,1		G 1/2 F	G 3/8 F	

* "M" VERSION WITH PRESSURE REGULATOR INTEGRATED IN THE PUMP HEAD
VERSION "M" AVEC RÉGULATEUR DE PRESSION INTÉGRÉ DANS LA CULASSE
AUSFÜHRUNG "M" MIT ANGEGOSSENEM DRUCKREGELVENTIL
VERSIÓN "M" CON REGULADOR DE PRESIÓN INCORPORADO EN LA CULATA
VERSIONE"M" CON REGOLATORE DI PRESSIONE INCORPORATO NELLA TESTATA

Inlet - Outlet: the dimensions shown are referred to the pump without valve / **Entrée - Sortie:** Les dimensions indiquées se refèrent à la pompe sans régulateur / **Eingang - Ausgang:** Die angegebenen Maße beziehen sich auf die Pumpe ohne Druckregelventil / **Entrada - Salida:** Las dimensiones indicadas se refieren a la bomba sin regulador / **Entrata - Uscita:** Le misure indicate sono riferite alla pompa senza valvola

AVAILABLE ACCESSORIES FOR MISTING PUMPS
ACCESSOIRES DISPONIBLES POUR POMPES DE BRUMISATION
LIEFERBARES ZUBEHÖR FÜR BEFEUCHTUNGSPUMPEN
ACCESSORIOS DISPONIBLES PARA BOMBAS HUMIDIFICACION
ACCESSORI DISPONIBILI PER POMPE MISTING

PRESSURE GAUGE
See pag.106
MANOMÈTRE
Voir pag.106
MANOMETER
S. Seite 106
MANÓMETRO
Ver pag.106
MANOMETRO
Vedi pag.106

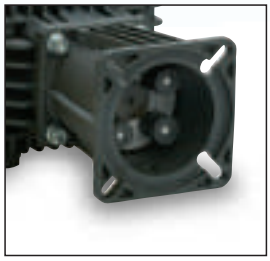

FLANGES AND FLEXIBLE COUPLINGS for electric motors MEC 71, MEC 80, MEC 90 - See pag.108/109
BRIDES ET ACCOUPLEMENTS ÉLASTIQUES pour moteurs électriques MEC 71, MEC 80, MEC 90 - Voir pag.108/109
FLANSCHE UND ELASTISCHE KUPPLUNGEN für Elektromotoren MEC 71, MEC 80, MEC 90 - S. Seite 108/109
BRIDAS Y ACOPLES ELÁSTICOS para motores eléctricos MEC 71, MEC 80, MEC 90 - Ver pag.108/109
FLANGE E GIUNTI per motori elettrici MEC 71, MEC 80, MEC 90 - Vedi pag.108/109

HXM

PRESSURE REGULATOR - RÉGULATEUR DE PRESION - DRUCKREGELVENTIL
REGULADOR DE PRESIÓN - REGOLATORE DI PRESSIONE

Model / Modèle / Modell / Modelo / Modello	Max. pressure Pression max. Max. Druck Presión max. Pressione max. bar	MPa	p.s.i.	Flow rate Débit Förderleistung Caudal Portata l/min.	G.P.M. (U.S.A.)	Weight Poids Gewicht Peso Peso kg	Inlet Entree Eingang Entrada Entrata	Outlet Sortie Ausgang Salida Uscita	By-pass
HXM	130	13	1900	15	4	0,25	G 3/8 M	G 3/8 M	G 3/8 M

Inlet - Outlet: the dimensions shown are referred to the pump without valve / **Entrée - Sortie:** Les dimensions indiquées se refèrent à la pompe sans régulateur / **Eingang - Ausgang:** Die angegebenen Maße beziehen sich auf die Pumpe ohne Druckregelventil / **Entrada - Salida:** Las dimensiones indicadas se refieren a la bomba sin regulador / **Entrata - Uscita:** Le misure indicate sono riferite alla pompa senza valvola

Misting motorpumps

M51012F / M51022F
M51042F / M51062F

M60082F

M51012 / M51022
M51042 / M51062

M60082

QUIKY - HU

All models are standard equipped with on-off switch, power cord with plug and pressure regulating valve.

Alle Modelle sind standardmäßig mit ein-aus Schalter, Kabel mit Stecker und Druckregelventil ausgerüstet.

Tous les modèles sont équipés de série avec interrupteur, câble électrique avec fiche et régulateur de pression.

Todos los modelos vienen equipados en standard con interruptor, cable eléctrico con enchufe y regulador de presión.

Tutti i modelli sono equipaggiati di serie con interruttore, cavo di alimentazione con spina e valvola di regolazione pressione.

MODEL MODÈLE MODELL MODELO MODELLO	PUMP DATA - DONNÉES POMPE PUMPENDATEN - DATOS BOMBA DATI POMPA Flow rate Débit Förderleistung Caudal Portata l/min.	G.P.M. (U.S.A.)	Max. pressure Pression Druck Presión Pressione bar	MPa	p.s.i.	MOTOR DATA - DONNÉES MOTEUR MOTORENDATEN - DATOS MOTOR DATI MOTORE r.p.m. tr./min. u.p.m. r/min. g./min.	Input power Puissance absorbée Aufnahmeleistung Potencia absorbida Potenza assorbita kW	Singlephase Monophasé Wechselstrom Monofásico Monofase V.	A.	Hz.	Dimensions Abmessungen Dimensiones Dimensioni mm
Flange and flexible coupling / Flansch und elastische Kupplung / Bride et accouplement élastique Brida y acoplamiento elástico / Flangia e giunto elastico											
M51012F	1	0.26	100	10	1450	1450	0,55	230	2,6	50	453,5x208x188 h
M51022F	2	0.52	100	10	1450	1450	0,80	230	3,8	50	453,5x208x188 h
M51042F	4	1.06	100	10	1450	1450	1,15	230	5,5	50	471x217x196 h
M51062F	6	1.58	90	9	1300	1450	1,70	230	8,2	50	471x217x196 h
M60082F	8	2.11	70	7	1015	1450	1,70	230	8,2	50	480,5x231,5x196 h
Direct drive / Direktantrieb / Accouplement direct / Acople directo / Accoppiamento diretto											
M51012	1	0.26	100	10	1450	1450	0,55	230	2,6	50	363,5x208x188 h
M51022	2	0.52	100	10	1450	1450	0,80	230	3,8	50	363,5x208x188 h
M51042	4	1.06	100	10	1450	1450	1,15	230	5,5	50	408x217x196 h
M51062	6	1.58	90	9	1300	1450	1,70	230	8,2	50	408x217x196 h
M60082	8	2.11	70	7	1015	1450	1,70	230	8,2	50	417,5x231,5x196 h
QUIKY-HU 1/70 EU	1	0.26	70	7	1015	1450	0,58	230	2,8	50	365x235x240 h
QUIKY-HU 2/70 EU	2	0.53	70	7	1015	1450	0,66	230	3,2	50	365x235x240 h
QUIKY-HU 4/70 EU	4	1.06	70	7	1015	1450	0,82	230	4,0	50	365x235x240 h
QUIKY-HU 8/70 EU	8	2.11	70	7	1015	1450	1,35	230	6,5	50	365x235x240 h
QUIKY-HU 2/70 US	2	0.53	70	7	1015	1750	1,02	115	9,6	60	365x235x240 h
QUIKY-HU 4/70 US	4	1.06	70	7	1015	1750	1,12	115	10,8	60	365x235x240 h
QUIKY-HU 8/70 US	8	2.11	70	7	1015	1750	1,44	115	13,8	60	365x235x240 h

AVAILABLE ACCESSORIES FOR MISTING MOTORPUMPS
ACCESSOIRES DISPONIBLES POUR MOTOPOMPES POUR BRUMISATION
LIEFERBARES ZUBEHÖR FÜR BEFEUCHTUNGSMOTORPUMPEN
ACCESSORIOS DISPONIBLES PARA MOTOBOMBAS HUMIDIFICACION
ACCESSORI DISPONIBILI PER MOTOPOMPE MISTING

PRESSURE GAUGE See pag.106
MANOMÈTRE Voir pag.106
MANOMETER S. Seite 106
MANÓMETRO Ver pag.106
MANOMETRO Vedi pag.106

Set p.n. Ref. jeu Satz-art-nr Cod. juego Codice set	Model Modéle Modell Modelo Modello
ZM51F71	M51012F - M51022F M51042F - M51062F
ZM60F80	M60082F
ZM5171	M51012 - M51022 M51042 - M51062
ZM6080	M60082

Set consisting of rubber vibration dampeners and handle (except for QUIKY -HU)
Jeu composé par pieds antivibrations en cautchouc et poignée de transport (sauf QUIKY-HU)
Satz bestehend aus Gummi-Vibrationsdämpfer und Tragegriff (ausgenommen QUIKY-HU)
Juego de pies antivibraciones en caucho y mango de trasporte (excepto QUIKY-HU)
Set composto da manico e piedini antivibrazioni in gomma (escluso QUIKY-HU)

HYDRAULIC DRIVE

SPECIAL SERIES

Hydraulic drive

Solutions for hydraulic motors
Solutions pour moteurs hydrauliques
Lösungen für Hydraulikmotoren
Soluciones para motores hidráulicos
Soluzioni per motori idraulici

PUMPS WITH FLANGE ACCORDING TO FLOW RATE
POMPES AVEC BRIDE ORDONNÉES SUIVANT LE DÉBIT
PUMPEN MIT FLANSCH NACH FÖRDERLEISTUNG ANGEORDNET
BOMBAS CON BRIDA EN ORDEN DE CAUDAL
POMPE CON FLANGIA IN ORDINE DI PORTATA

Flow rate Débit Förderleistung Caudal Portata		r.p.m. tr./min. u.p.m. r/min. g/min.	Pressure Pression Druck Presión Pressione			MOD.	pag.
l/min.	G.P.M. (USA)		bar	MPa	p.s.i.		
13,5	3.59	2800	180	18	2610	E1D1835I	72
14	3.70	1450	160	16	2320	E1B1614I	72
15	3.96	1450	250	25	3625	E3B2515I	72
16	4.22	1750	170	17	2465	UL1716I	72
21	5.55	1450	210	21	3045	E3B2121I	72
30	7.92	1450	150	15	2175	WS1630I	73
50	13.21	1450	90	9	1300	W1550I	73
80	21.10	1000	100	10	1450	WK8I	74
100	26.40	1450	100	10	1450	W100100HI	74

PUMPS WITH FLANGE ACCORDING TO PRESSURE
POMPES AVEC BRIDE ORDONNÉES SUIVANT LA PRESSION
PUMPEN MIT FLANSCH NACH DRUCK ANGEORDNET
BOMBAS CON BRIDAEN ORDEN DE PRESIÓN
POMPE CON FLANGIA IN ORDINE DI PRESSIONE

Pressure Pression Druck Presión Pressione			r.p.m. tr./min. u.p.m. r/min. g/min.	Flow rate Débit Förderleistung Caudal Portata		MOD.	pag.
bar	MPa	p.s.i.		l/min.	G.P.M. (USA)		
90	9	1300	1450	50	13.21	W1550I	73
100	10	1450	1000	80	21.10	WK8I	74
			1450	100	26.40	W100100HI	74
150	15	2175	1450	30	7.92	WS1630I	73
160	16	2320	1450	14	3.70	E1B1614I	72
170	17	2465	1750	16	4.22	UL1716I	72
180	18	2610	2800	13,5	3.59	E1D1835I	72
210	21	3045	1450	21	5.55	E3B2121I	72
250	25	3625	1450	15	3.96	E3B2515I	72

FLANGES - *BRIDES* - FLANSCHE
BRIDAS - FLANGE

Pump series Modelle pompe Pumpenmodell Modelo bomba Serie pompe	MOD.	pag.
47- 47SS - 47HT 66 - 66SS - 66HT E3 - C3W - SS3	ZFH47SB	75
70 - 70SS 70HT	ZFH70SB	75
71 - 71SS - 71HT	ZFH71SC	75

FLEXIBLE COUPLINGS - *ACCOUPLEMENTS ELASTIQUES*
ELASTISCHE KUPPLUNGEN - *ACOPLAMIENTOS ELASTICOS*
GIUNTI ELASTICI

Pump series Modelle pompe Pumpenmodell Modelo bomba Serie pompe	MOD.	pag.
47- 47SS - 47HT 66- 66SS - 66HT E3 - C3W - SS3	ZGH47SB	75
70 - 70SS 70HT	ZGH70SB	75
71 - 71SS - 71HT	ZGH71SC	75

PUMPS WITH HYDRAULIC MOTOR ACCORDING TO FLOW RATE
POMPES AVEC MOTEUR HYDRAULIQUE ORDONNÉES SUIVANT LE DÉBIT
PUMPEN MIT HYDRAULIKMOTOR NACH FÖRDERLEISTUNG ANGEORDNET
BOMBAS CON MOTOR HIDRÀULICO EN ORDEN DE CAUDAL
POMPE CON MOTORE IDRAULICO IN ORDINE DI PORTATA

Flow rate Débit Förderleistung Caudal Portata		r.p.m. tr./min. u.p.m. r/min. g/min.	Pressure Pression Druck Presión Pressione			MOD.	pag.
l/min.	G.P.M. (USA)		bar	MPa	p.s.i.		
13,5	3.59	2800	180	18	2610	E1D1835I HYPACK8	76
14	3.70	1450	160	16	2320	E1B1614I HYPACK14	76
15	3.96	1450	250	25	3625	E3B2515I HYPACK26	76
16	4.22	1750	170	17	2465	UL1716I HYPACK14	76
21	5.55	1450	210	21	3045	E3B2121I HYPACK26	76
30	7.92	1450	150	15	2175	WS1630I HYPACK26	77
50	13.21	1450	90	9	1300	W1550I HYPACK26	77
80	21.10	1000	100	10	1450	WK8I HYPACK62	78
100	26.40	1450	100	10	1450	W100100HI HYPACK62	78

PUMPS WITH HYDRAULIC MOTOR ACCORDING TO PRESSURE
POMPES AVEC MOTEUR HYDRAULIQUE ORDONNÉES SUIVANT LA PRESSION
PUMPEN MIT HYDRAULIKMOTOR NACH DRUCK ANGEORDNET
BOMBAS CON MOTOR HIDRÀULICO ORDEN DE PRESIÓN
POMPE CON MOTORE IDRAULICO IN ORDINE DI PRESSIONE

Pressure Pression Druck Presión Pressione			r.p.m. tr./min. u.p.m. r/min. g/min.	Flow rate Débit Förderleistung Caudal Portata		MOD.	pag.
bar	MPa	p.s.i.		l/min.	G.P.M. (USA)		
90	9	1300	1450	50	13.21	W1550I HYPACK26	77
100	10	1450	1000	80	21.10	WK8I HYPACK62	78
			1450	100	26.40	W100100HI HYPACK62	78
150	15	2175	1450	30	7.92	WS1630I HYPACK26	77
160	16	2320	1450	14	3.70	E1B1614I HYPACK14	76
170	17	2465	1750	16	4.22	UL1716I HYPACK14	76
180	18	2610	2800	13,5	3.59	E1D1835I HYPACK8	76
210	21	3045	1450	21	5.55	E3B2121I HYPACK26	76
250	25	3625	1450	15	3.96	E3B2515I HYPACK26	76

Hydraulic drive

- Pumps complete with flange for hydraulic motor SAE J744-A. Cyl. shaft d. 5/8. Shaft key supplied standard with the pump.
- Pompes complètes de bride pour moteur hydraulique SAE J744-A. Arbre cyl. d. 5/8". Clavette fournie standard avec la pompe.
- Pumpen komplett mit Flansch für Hydraulikmotor SAE J744-A. Zyl. Welle d. 5/8". Keil standardmäßig mit der Pumpe geliefert.
- Bombas completas de brida para motor hidráulico SAE J744-A. Eje cil. d. 5/8" . Chaveta suministrada de serie con la bomba.
- Pompe complete di flangia per motore idraulico SAE J 744-A. Albero cil. 5/8" . Linguetta fornita in dotazione.

E1D1835I
E1B1614I

VH VERSION

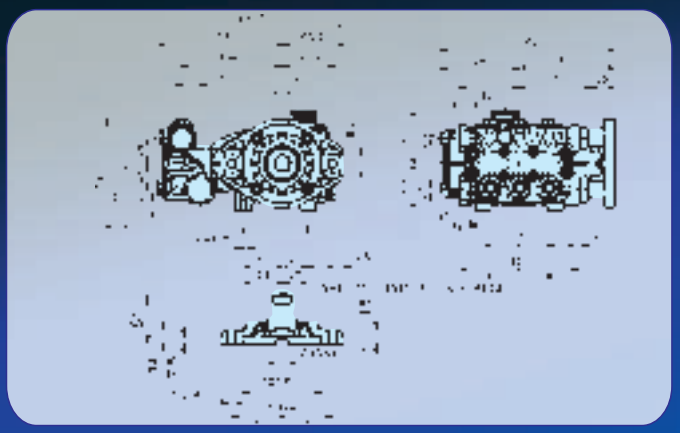

UL1716I

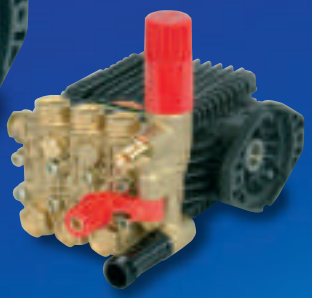

VH VERSION

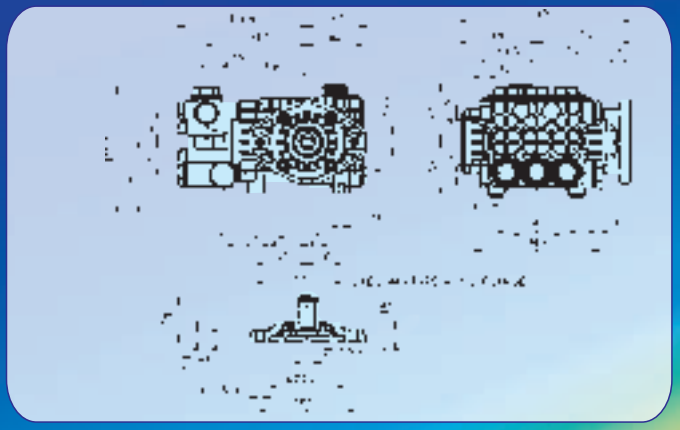

E3B2515I
E3B2121I

VH VERSION

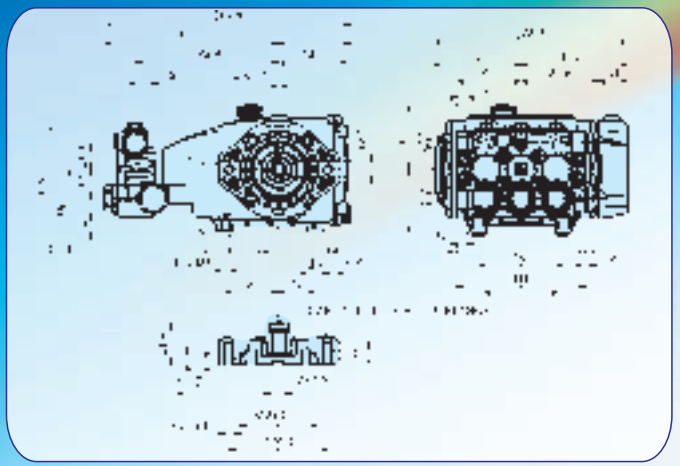

- **Rails kit** available on request • **Kit pieds** disponible sûr requête
- **Kit Füße** lieferbar auf Wunsch• **Kit pies** disponible bajo pedido
- **Kit piedi** disponibile su richiesta: Cod.**ZFEET59H22**

Pump type Type de pompe Pumpentype Tipo de bomba Tipo di pompa	Flow rate Débit Förderleistung Caudal Portata l/min.	 G.P.M. (U.S.A.)	Max. pressure Pression Druck Presión Pressione bar	 MPa	 p.s.i.	r.p.m. tr./min. u.p.m. r/min. g./min.	Power Puissance Leistung Potencia Potenza kW	 hp	Torque Couple Drehmoment Par Coppia Nm	Weight Poids Gewicht Peso Peso kg	Inlet Entrée Eingang Entrada Entrata	Outlet Sortie Ausgang Salida Uscita
E1D1835I	13,5	3.59	180	18	2610	2800	4,63	6,3	16	5,8	G 1/2 F	G 3/8 F
E1B1614I	14	3.70	160	16	2320	1450	4,26	5,8	28	5,8	G 1/2 F	G 3/8 F
UL1716I	16	4.22	170	17	2465	1750	5,22	7,1	28	8,3	G 1/2 F	G 3/8 F
E3B2515I	15	3.96	250	25	3625	1450	7,13	9,7	47	10,0	G 1/2 F	G 3/8 F
	20	5.28	250	25	3625	1950	9,63	13,1	47	10,0	G 1/2 F	G 3/8 F
E3B2121I	21	5.55	210	21	3045	1450	8,46	11,5	56	10,0	G 1/2 F	G 3/8 F

Inlet - Outlet: the dimensions shown are referred to the pump without valve / **Entrée - Sortie:** Les dimensions indiquées se rèfèrent à la pompe sans régulateur / **Eingang - Ausgang:** Die angegebenen Maße beziehen sich auf die Pumpe ohne Druckregelventil / **Entrada - Salida:** Las dimensiones indicadas se refieren a la bomba sin regulador / **Entrata - Uscita:** Le misure indicate sono riferite alla pompa senza valvola

Hydraulic drive

- Pumps complete with flange for hydraulic motor SAE J744-A. Cyl. shaft d. 5/8. Shaft key supplied standard with the pump.
- Pompes complètes de bride pour moteur hydraulique SAE J744-A. Arbre cyl. d. 5/8". Clavette fournie standard avec la pompe.
- Pumpen komplett mit Flansch für Hydraulikmotor SAE J744-A. Zyl. Welle d. 5/8". Keil standardmäßig mit der Pumpe geliefert.
- Bombas completas de brida para motor hidráulico SAE J744-A. Eje cil. d. 5/8" . Chaveta suministrada de serie con la bomba.
- Pompe complete di flangia per motore idraulico SAE J 744-A. Albero cil. 5/8" . Linguetta fornita in dotazione.

WS1630I

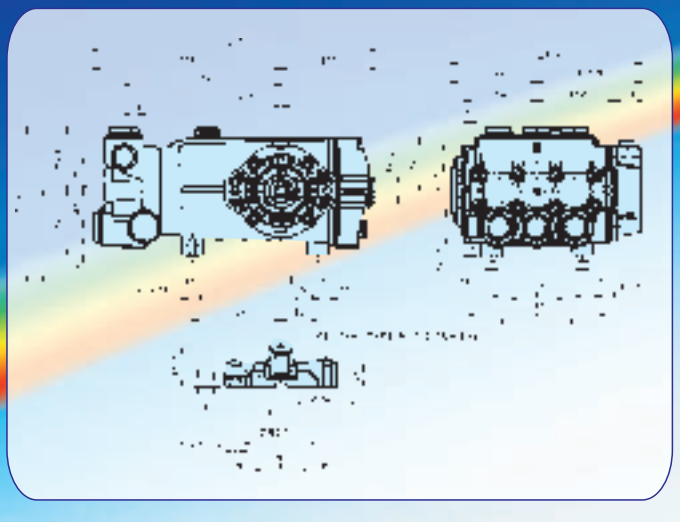

W1550I

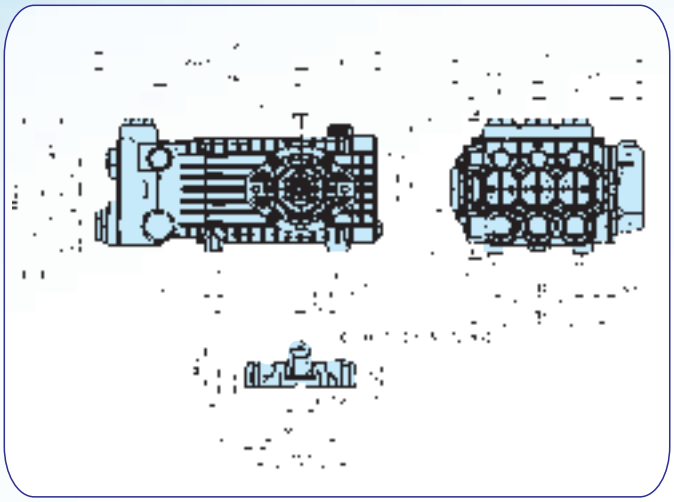

- **Rails kit** available on request • **Kit pieds** disponible sûr requête
- **Kit Füße** lieferbar auf Wunsch• **Kit pies** disponible bajo pedido
- **Kit piedi** disponibile su richiesta: Cod. **ZFEET47H30**

Pump type Type de pompe Pumpentype Tipo de bomba Tipo di pompa	Flow rate Débit Förderleistung Caudal Portata		Max. pressure Pression Druck Presión Pressione			r.p.m. tr./min. u.p.m. r/min. g./min.	Power Puissance Leistung Potencia Potenza		Torque Couple Drehmoment Par Coppia	Weight Poids Gewicht Peso Peso	Inlet Entrée Eingang Entrada Entrata	Outlet Sortie Ausgang Salida Uscita
	l/min.	G.P.M. (U.S.A.)	bar	MPa	p.s.i.		kW	hp	Nm	kg		
WS1630I	30	7.92	150	15	2175	1450	8,60	11,7	57	16	G 3/4 F	G 3/8 F
	36	9.51	150	15	2175	1750	10,37	14,1	57	16	G 3/4 F	G 3/8 F
W1550I	50	13.21	90	9	1300	1450	8,60	11,7	57	19	G 3/4 F	G 3/8 F

Hydraulic drive

- Pumps complete with flange for hydraulic motor SAE J744-B. Splined Shaft 13T - 16/32 DP.
- Pompes complètes de bride pour moteur hydraulique SAE J744-B. Arbre cannelé 13T - 16/32 DP.
- Pumpen komplett mit Flansch für Hydraulikmotor SAE J744-B. Gerillte Welle 13T - 16/32 DP.
- Bombas completas de brida para motor hidráulico SAE J744-B. Eje estriado 13T - 16/32 DP.
- Pompe complete di flangia per motore idraulico SAE J 744-B. Albero scanalato 13T - 16/32 DP.

WK8I

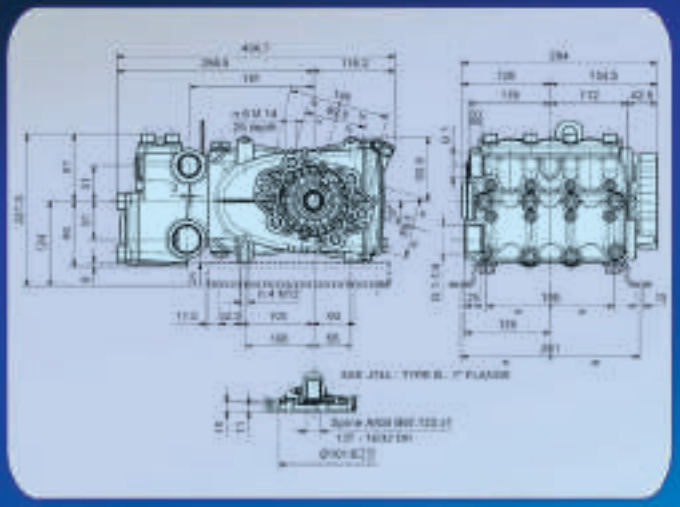

W100100HI

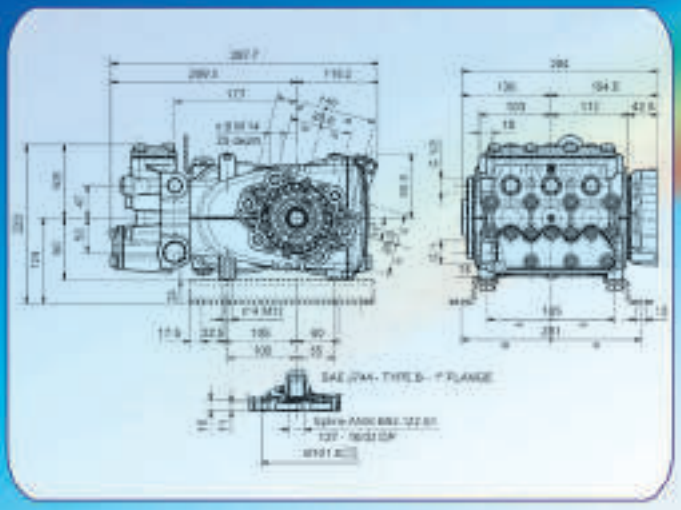

- **Rails kit** available on request • **Kit pieds** disponible sûr requête
- **Kit Füße** lieferbar auf Wunsch• **Kit pies** disponible bajo pedido
- **Kit piedi** disponibile su richiesta: Cod. **ZFEET68H34**

Pump type Type de pompe Pumpentype Tipo de bomba Tipo di pompa	Flow rate Débit Förderleistung Caudal Portata		Max. pressure Pression Druck Presión Pressione			r.p.m. tr./min. u.p.m. r/min. g./min.	Power Puissance Leistung Potencia Potenza		Torque Couple Drehmoment Par Coppia	Weight Poids Gewicht Peso Peso	Inlet Entrée Eingang Entrada Entrata	Outlet Sortie Ausgang Salida Uscita
	l/min.	G.P.M. (U.S.A.)	bar	MPa	p.s.i.		kW	hp	Nm	kg		
W100100HI	100	26.40	100	10	1450	1450	18,38	25	125	34,1	G 1 F	G 1/2 F
WK8I	80	21.10	100	10	1450	1000	15,30	20,8	145	38,2	G 1-1/4 F	G 1 F
	125	33.00	100	10	1450	1580	23,90	32,5	145	38,2	G 1-1/4 F	G 1 F

Hydraulic drive

• Flanges and couplings to couple pumps from series E3-C3W-SS3-47-47SS-47HT-66-66SS-66HT-70-70SS-70HT-71-71SS-71HT to hydraulic motors SAE J 744 - Types B and C.
• Brides et accouplements pour accoupler les pompes des séries E3-C3W-SS3-47-47SS-47HT-66-66SS-66HT-70-70SS-70HT-71-71SS-71HT à moteurs hydrauliques SAE J 744 - types B et C.
• Flansche und Kupplungen für Antrieb von Pumpen der Serien E3-C3W-SS3-47-47SS-47HT-66-66SS-66HT-70-70SS-70HT-71-71SS-71HT mit Hydraulikmotoren SAE J 744 - Type B und C.
• Bridas y acoplamientos para acoplar bombas de las series E3-C3W-SS3-47-47SS-47HT-66-66SS-66HT-70-70SS-70HT-71-71SS-71HT con motores hidráulicos SAE J 744 - tipos B y C.
• Flange e giunti per accoppiamento pompe serie E3-C3W-SS3-47-47SS-47HT-66-66SS-66HT-70-70SS-70HT-71-71SS-71HT a motori idraulici SAE J 744 tipo B e tipo C.

ZFH47SB

ZGH47SB

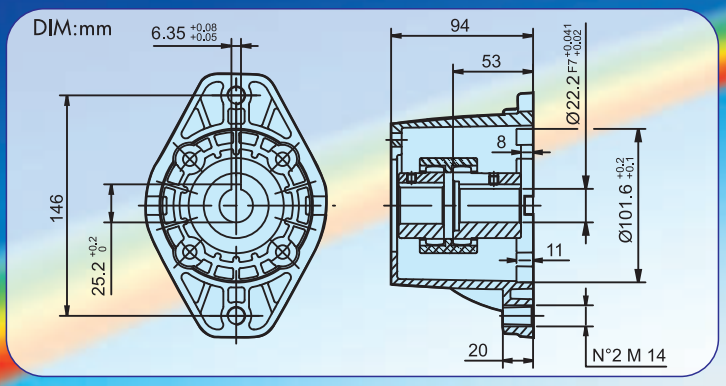

ZFH70SB

ZGH70SB

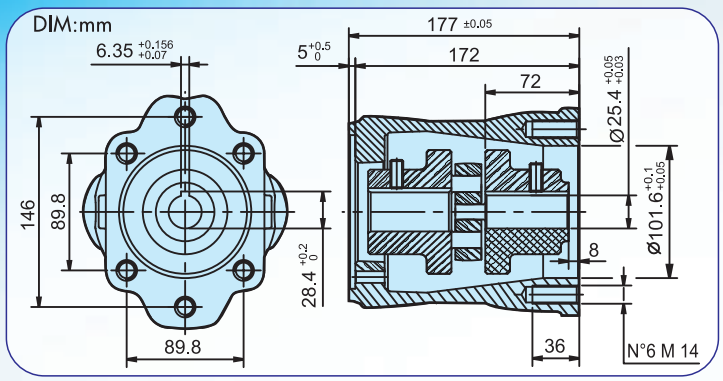

ZFH71SC

ZGH71SC

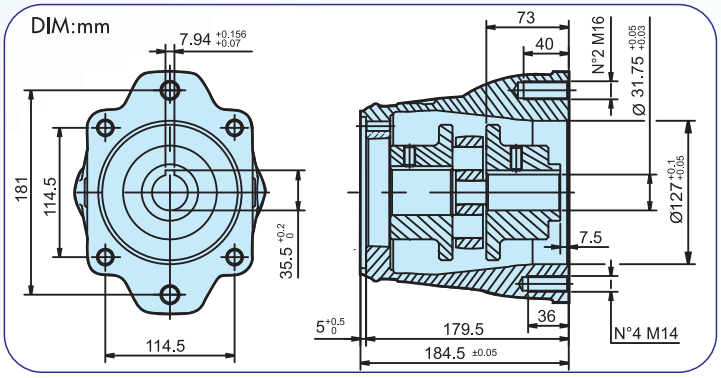

FLANGES - BRIDES - FLANSCHE - BRIDAS - FLANGE

Model Modéle Modell Modelo Modello	Motor flange Bride pour moteur Motorenflansch Brida para motor Flangia per motore	Pump series Modelle pompe Pumpenmodell Modelo bomba Serie pompe
ZFH47SB	SAE J 744 - TYPE "B" 2 bolts	E3 -C3W-SS3 47-47SS-47HT 66-66SS-66HT
ZFH70SB	SAE J 744 - TYPE "B" 2-4 bolts	70 70SS 70HT
ZFH71SC	SAE J 744 - TYPE "C" 2-4 bolts	71 71SS 71HT

FLEXIBLE COUPLINGS - ACCOUPLEMENTS ELASTIQUES ELASTISCHE KUPPLUNGEN - ACOPLAMIENTOS ELASTICOS GIUNTI ELASTICI

Model Modéle Modell Modelo Modello	Motor shaft Arbre moteur Motorenwelle Eje motor Albero motore	Pump series Modelle pompe Pumpenmodell Modelo bomba Serie pompe
ZGH47SB	SAE J 744 - TYPE 22-1 Straight 7/8" - 22,22 mm	E3 -C3W-SS3 47-47SS-47HT 66-66SS-66HT
ZGH70SB	SAE J 744 - TYPE 25-1 Straight 1" - 25,4 mm	70 70SS 70HT
ZGH71SC	SAE J 744 - TYPE 32-1 Straight 1" 1/4 - 31,75 mm	71 71SS 71HT

Hydraulic drive

- Pumps complete with hydraulic motor.
- Pompes complètes de moteur hydraulique.
- Pumpen komplett mit hydraulikmotor.
- Bombas completas de motor hidráulico.
- Pompe complete di motore idraulico.

E1D1835I HYPACK8
E1B1614I HYPACK14

VH VERSION

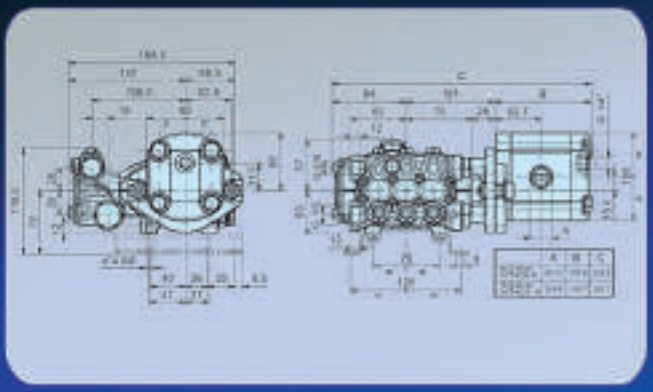

UL1716I HYPACK14

VH VERSION

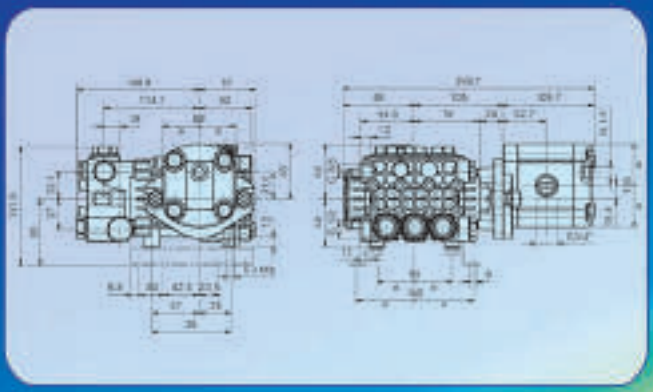

E3B2515I HYPACK26
E3B2121I HYPACK26

VH VERSION

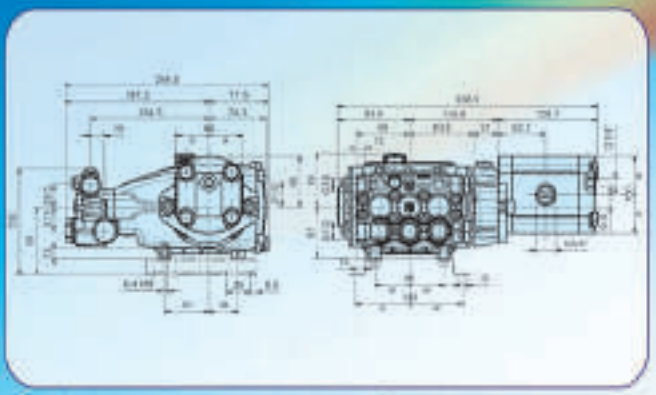

- **Rails kit** available on request • **Kit pieds** disponible sûr requête
- **Kit Füße** lieferbar auf Wunsch • **Kit pies** disponible bajo pedido
- **Kit piedi** disponibile su richiesta: Cod. **ZFEET59H22**

	Pump - Pompa								Motor - Motore						
Pump type Type de pompe Pumpentype Tipo de bomba Tipo di pompa	Flow rate Débit Förderleistung Caudal Portata		Max. pressure Pression Druck Presión Pressione			r.p.m. tr./min. u.p.m. r/min. g./min.	Power Puissance Leistung Potencia Potenza		Displacement Cylindrée Hubraum Cilindraje Cilindrata	Flow rate Débit Förderleistung Caudal Portata		Max. pressure Pression Druck Presión Pressione			Weight Poids Gewicht Peso Peso
	l/min.	G.P.M. (U.S.A.)	bar	MPa	p.s.i.		kW	hp	cm^3 rev	l/min.	G.P.M. (U.S.A.)	bar	MPa	p.s.i.	kg
E1D1835I HYPACK8	13,5	3.59	180	18	2610	2800	4,63	6,3	8,5	26,5	7.05	130	13	1885	8,3
E1B1614I HYPACK14	14	3.70	160	16	2320	1450	4,26	5,8	14	22,5	5.99	140	14	2030	8,5
UL1716I HYPACK14	16	4.22	170	17	2465	1750	5,22	7,1	14	27,0	7.18	140	14	2030	11,0
E3B2515I HYPACK26	15	3.96	250	25	3625	1450	7,13	9,7	26	42,0	11.17	130	13	1885	13,3
	20	5.28	250	25	3625	1950	9,63	13,1	26	56,5	15,03	130	13	1885	13,3
E3B2121I HYPACK26	21	5.55	210	21	3045	1450	8,46	11,5	26	42,0	11.17	150	15	2175	13,3

Inlet - Outlet: the dimensions shown are referred to the pump without valve / **Entrée - Sortie:** Les dimensions indiquées se réfèrent à la pompe sans régulateur / **Eingang - Ausgang:** Die angegebenen Maße beziehen sich auf die Pumpe ohne Druckregelventil / **Entrada - Salida:** Las dimensiones indicadas se refieren a la bomba sin regulador / **Entrata - Uscita:** Le misure indicate sono riferite alla pompa senza valvola

Hydraulic drive

- Pumps complete with hydraulic motor.
- Pompes complètes de moteur hydraulique.
- Pumpen komplett mit hydraulikmotor.
- Bombas completas de motor hidráulico.
- Pompe complete di motore idraulico.

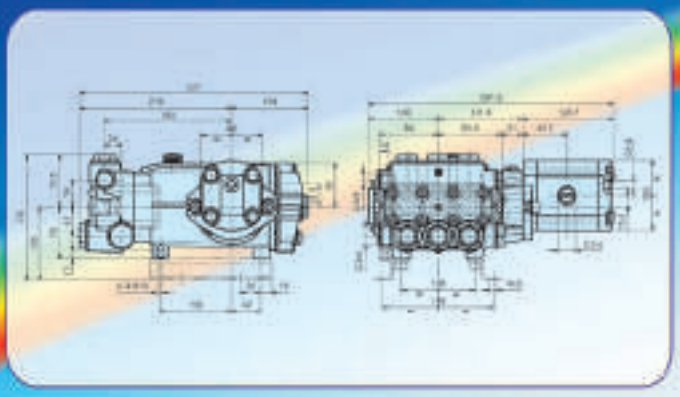

WS1630I HYPACK26

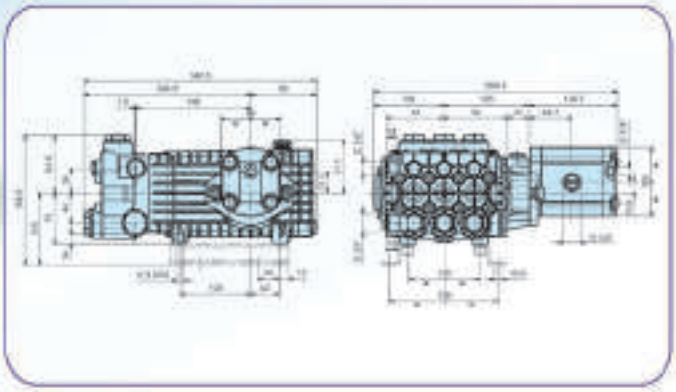

W1550I HYPACK26

- **Rails kit** available on request • **Kit pieds** disponible sür requête
- **Kit Füßse** lieferbar auf Wunsch• **Kit pies** disponible bajo pedido
- **Kit piedi** disponibile su richiesta: Cod. **ZFEET47H30**

	Pump - Pompa								Motor - Motore						
Pump type Type de pompe Pumpentype Tipo de bomba Tipo di pompa	Flow rate Débit Förderleistung Caudal Portata		Max. pressure Pression Druck Presión Pressione			r.p.m. tr./min. u.p.m. r/min. g./min.	Power Puissance Leistung Potencia Potenza		Displacement Cylindrée Hubraum Cilindraje Cilindrata	Flow rate Débit Förderleistung Caudal Portata		Max. pressure Pression Druck Presión Pressione			Weight Poids Gewicht Peso Peso
	l/min.	G.P.M. (U.S.A.)	bar	MPa	p.s.i.		kW	hp	cm^3 rev	l/min.	G.P.M. (U.S.A.)	bar	MPa	p.s.i.	kg
W1630I HYPACK26	30	7.92	150	15	2175	1450	8,60	11,7	26	42,0	11.17	150	15	2175	19,0
	36	9.51	150	15	2175	1750	10,37	14,1	26	50,5	13.43	150	15	2175	19,0
W1550I HYPACK26	50	13.21	90	9	1300	1450	8,60	11,7	26	42,0	11.17	150	15	2175	22,3

Hydraulic drive

- Pumps complete with hydraulic motor.
- Pompes complètes de moteur hydraulique.
- Pumpen komplett mit hydraulikmotor.
- Bombas completas de motor hidráulico.
- Pompe complete di motore idraulico.

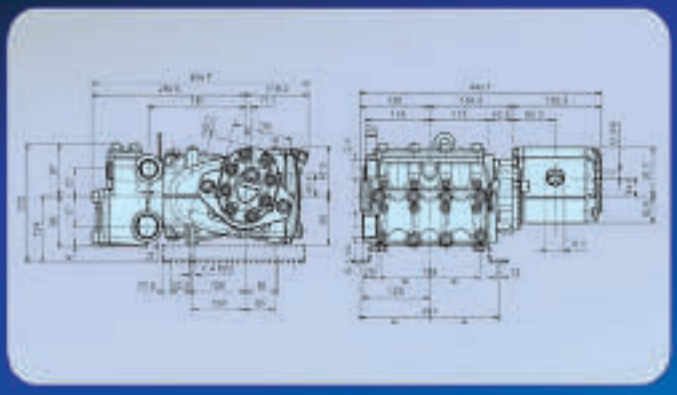

WK8I HYPACK62

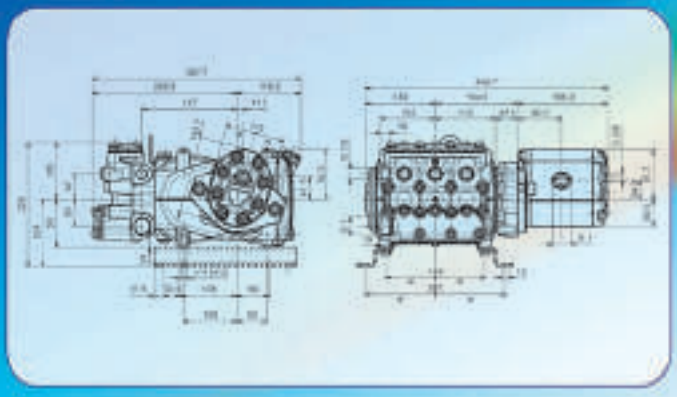

W100100HI HYPACK 62

- **Rails kit** available on request • **Kit pieds** disponible sûr requête
- **Kit Füße** lieferbar auf Wunsch • **Kit pies** disponible bajo pedido
- **Kit piedi** disponibile su richiesta: Cod. **ZFEET68H34**

	Pump - Pompa								Motor - Motore						
Pump type Type de pompe Pumpentype Tipo de bomba Tipo di pompa	Flow rate Débit Förderleistung Caudal Portata		Max. pressure Pression Druck Presión Pressione			r.p.m. tr./min. u.p.m. r/min. g./min.	Power Puissance Leistung Potencia Potenza		Displacement Cylindrée Hubraum Cilindraje Cilindrata	Flow rate Débit Förderleistung Caudal Portata		Max. pressure Pression Druck Presión Pressione			Weight Poids Gewicht Peso Peso
	l/min.	G.P.M. (U.S.A.)	bar	MPa	p.s.i.		kW	hp	cm^3 rev	l/min.	G.P.M. (U.S.A.)	bar	MPa	p.s.i.	kg
W100100HI HYPACK62	100	26,40	100	10	1450	1450	18,38	25	62,7	101,0	26,87	140	14	2030	42,5
WK8I HYPACK62	80	21,10	100	10	1450	1000	15,30	20,8	62,7	70,0	18,62	165	16,5	2393	47,0
	125	33,00	100	10	1450	1580	23,90	32,5	62,7	110,5	29,40	165	16,5	2393	47,0

ATEX

- The pumps listed below are available in Atex configuration for use in environments with potentially explosive atmosphere.
- Les pompes indiquées ci-dessous sont disponibles en configuration Atex pour utilisation en environnements avec atmosphère potentiellement explosive.
- Die nachstehend aufgeführten Pumpen sind in Atex Konfiguration für Einsatz in Umgebungen mit potentiell explosiver Atmosphäre verfügbar.
- Las bombas indicadas más abajo son disponibles en configuración Atex para uso en ambientes con atmósfera potencialmente explosiva.
- Le pompe sotto elencate sono disponibili in configurazione Atex per utilizzi in ambienti con atmosfera potenzialmente esplosiva.

Group	II Area with potentially explosive atmospheres	
Equipment category	2	3
Zones and type of explosive atmospheres	1 (G) 21 (D)	2 (G) 22 (D)
Surface temperature of the equipment	T4 / T135 °C	

47 series

		WS171			
		WS133			
		WS101			
		WS131			
		WS151			
WS201	WS92	WS251			SSE2013
WS162	WS132	WS252			SSE2015
WS152	WS82	WS1625			SSE1518
WS202	WS102	WS1630			SSE2021
W921	W913	W928	HT4715		SSU2015
W916	W912	TS1630	HT4718		SSU2018
W922	W914	TS1636	HT4721		SSU1521
			HT4723		

HT HIGH TEMPERATURE

SS STAINLESS STEEL

66 series

W3018					SSE2025
W3021					SSE2030
W2525					SSE2035
W3025					SSE2041
W2030					
W2035	W4015				
W2141	W5015				
W1550	W4018				
T3021	W4518				
T3025	W5018				
T2530	W3521				
T2830	W3523				
T2535	T5015				SSU2030
T2040	T4018				SSU2035
T1750	T5018				SSU2040
					SSU2050

HT HIGH TEMPERATURE

SS STAINLESS STEEL

FLUSHING SYSTEM

SPECIAL SERIES

Flushing system

Some series of Interpump pumps can be supplied on request with a "FLUSHING SYSTEM". A special circuit delivers a small flow of water between the high pressure (HP) seals and the low pressure (LP) seals, thus washing and cooling them. This system increases significantly the life of the seals, particularly when pumping aggressive, high temperature, abrasive or low lubricating fluids.

Quelques séries de pompes Interpump peuvent être livrées sur requite avec un système de fluxage "FLUSHING SYSTEM".
Un circuit spécial amène une petite quantité d'eau entre les joints d'étanchéité de haute pression (HP) et de basse pression (LP), tout en les lavant et refroidissant. Ce système augmente considérablement la durée de vie des joints d'étanchéité, en particulier si on pompe des fluides aggressifs ou peu lubrifiant, à haute température ou abrasifs.

Einige Serien von Interpump Pumpen können auf Wunsch mit einem Spülsystem "FLUSHING SYSTEM" geliefert werden.
Ein Sonderkreis bringt eine kleine Menge Wasser zwischen den Hochdruckdichtungen (HP) und den Niederdruck- dichtungen (LP) und somit wäscht und kühlt die Dichtungen Dieses System erhöht erheblich die Lebensdauer der Wasser-dichtungen, besonders wenn man aggressive, schmierarme, heisse oder abrasive Flüssigkeiten pumpt.

Algunas series de bombas Interpump pueden ser Suministradas bajo pedido con un sistema de enguaje "FLUSHING SYSTEM".
Un circúito especial lleva una pequeña cantidad de agua entre los retenes de alta presión (HP) y los de baja presión (LP), lavando y enfriando los mismos. Este sistema incrementa considerablemente la vida de los retenes, en particular cuando se bombean flúidos agresivos o poco lubricantes, de alta temperatura o abrasivos.

Alcune serie di pompe Interpump possono essere fornite, su richiesta, con il sistema di flussaggio "FLUSHING SYSTEM".
Uno speciale circuito veicola una piccola portata d'acqua fra le tenute di alta (HP) e bassa (LP) pressione, lavando e raffreddando le tenute stesse. Questo sistema aumenta significativamente la vita delle guarnizioni, in particolare nel pompaggio di fluidi aggressivi o scarsamente lubrificanti, ad alta temperatura o abrasivi.

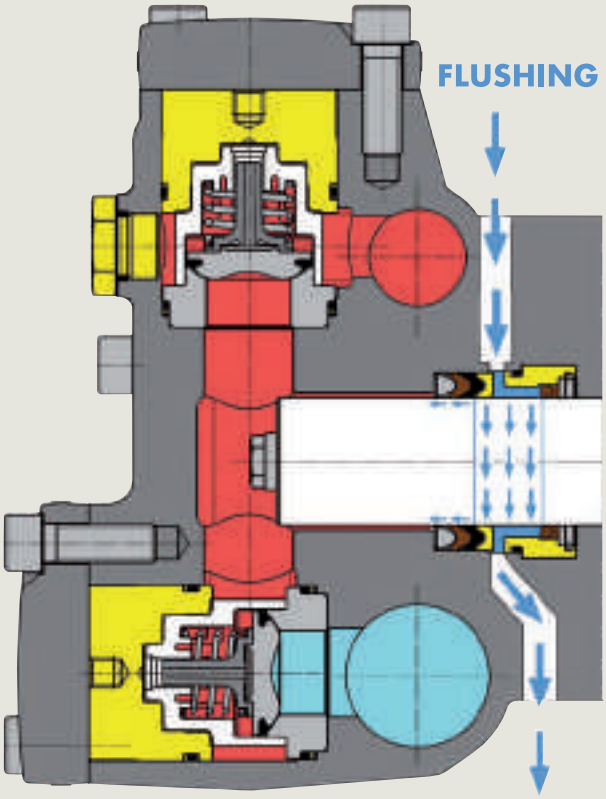

MOTORPUMPS

INTERPUMP GROUP

Turbo series
M series

Motorpumps
Motopompes
Motorpumpen
Motobombas
Motopompe

MOTORPUMPS LISTED ACCORDING TO FLOW RATE

TABELLE MOTOPOMPES ORDONNÉES SUIVANT LE DÉBIT

MOTORPUMPENTABELLE NACH FÖRDERLEISTUNG ANGEORDNET

TABLA DE MOTOBOMBAS EN ORDEN DE CAUDAL

TABELLA MOTOPOMPE IN ORDINE DI PORTATA

Turbo Series

Flow rate Débit Förderleistung Caudal Portata		r.p.m. tr./min. u.p.m. r/min. g/min.	Pressure Pression Druck Presión Pressione			MOD.	pag.
l/min.	G.P.M. (USA)		bar	MPa	p.s.i.		
8	2.11	2800	70	7	1000	**TURBO 8/70**	84
		2800	90	9	1300	**TURBO 8/90**	84
		1700	70	7	1000	**TURBO 21**	84
10	2.64	2800	100	10	1450	**TURBO 10/100**	84
11	2.9	2800	50	5	725	**TURBO 11/50**	84
		2800	70	7	1000	**TURBO 11/70**	84
		2800	120	12	1740	**TURBO 11/120**	84
13	3.43	2800	90	9	1300	**TURBO 13/90**	84

M Series

Flow rate Débit Förderleistung Caudal Portata		r.p.m. tr./min. u.p.m. r/min. g/min.	Pressure Pression Druck Presión Pressione			MOD.	pag.
l/min.	G.P.M. (USA)		bar	MPa	p.s.i.		
9,5	2.5	1400	130	13	1885	**M10•130**	85
11,5	3.04	1700	105	10,5	1525	**M951**	85
12	3.17	1400	100	10	1450	**M12•100**	85
		1400	140	14	2030	**M12•140**	85
13	3.43	2800	180	18	2610	**M13•180**	85
13,6	3.6	1700	90	9	1300	**M954**	85
		1700	140	14	2030	**M960**	85
14	3.69	1400	120	12	1740	**M14•120**	85
15	3.96	2800	150	15	2175	**M15•150**	85
		3400	150	15	2175	**M961**	85
15,9	4.2	1700	75	7,5	1100	**M957**	85
17	4.5	2800	130	13	1885	**M17•130**	85

MOTORPUMPS LISTED ACCORDING TO PRESSURE

TABELLE MOTOPOMPES ORDONNÉES SUIVANT LA PRESSION

MOTORPUMPENTABELLE NACH DRUCK ANGEORDNET

TABLA DE MOTOBOMBAS EN ORDEN DE PRESIÓN

TABELLA MOTOPOMPE IN ORDINE DI PRESSIONE

Turbo Series

Pressure Pression Druck Presión Pressione			r.p.m. tr./min. u.p.m. r/min. g/min.	Flow rate Débit Förderleistung Caudal Portata		MOD.	pag.
bar	MPa	p.s.i.		l/min.	G.P.M. (USA)		
50	5	725	2800	11	2.9	**TURBO 11/50**	84
70	7	1000	2800	8	2.11	**TURBO 8/70**	84
			1700	8	2.11	**TURBO 21**	84
			2800	11	2.9	**TURBO 11/70**	84
90	9	1300	2800	8	2.11	**TURBO 8/90**	84
			2800	13	3.43	**TURBO 13/90**	84
100	10	1450	2800	10	2.64	**TURBO 10/100**	84
120	12	1740	2800	11	2.9	**TURBO 11/120**	84

M Series

Pressure Pression Druck Presión Pressione			r.p.m. tr./min. u.p.m. r/min. g/min.	Flow rate Débit Förderleistung Caudal Portata		MOD.	pag.
bar	MPa	p.s.i.		l/min.	G.P.M. (USA)		
75	7,5	1100	1700	15,9	4.2	**M957**	85
90	9	1300	1700	13,6	3.6	**M954**	85
100	10	1450	1400	12	3.17	**M12•100**	85
105	10,5	1525	1700	11,5	3.04	**M951**	85
120	12	1740	1400	14	3.69	**M14•120**	85
130	13	1885	1400	9,5	2.5	**M10•130**	85
			2800	17	4.5	**M17•130**	85
140	14	2030	1400	12	3.17	**M12•140**	85
			1700	13,6	3.6	**M960**	85
150	15	2175	2800	15	3.96	**M15•150**	85
			3400	15	3.96	**M961**	85
180	18	2610	2800	13	3.43	**M13•180**	85

TURBO series

DIMENSIONS - DIMENSIONS ABMESSUNGEN - DIMENSIONES DIMENSIONI	
kW	mm
Threephase 2,9	360x272x203
Singlephase 1,68/1,64 2,2 - 2,65 1,58	405x272x203

MODEL MODÈLE MODELL MODELO MODELLO	PUMP DATA - DONNÉES POMPE PUMPENDATEN - DATOS BOMBA DATI POMPA					MOTOR DATA - DONNÉES MOTEUR MOTORENDATEN - DATOS MOTOR DATI MOTORE								
	Flow rate Débit Förderleistung Caudal Portata		Max. pressure Pression Druck Presión Pressione			r.p.m. tr./min. u.p.m. r/min. g./min.	Input power Puissance absorbée Aufnahmeleistung Potencia absorbida Potenza assorbita	Singlephase Monophasé Wechselstrom Monofásico Monofase			Threephase Triphasé Drehstrom Trifásico Trifase			
	l/min.	G.P.M. (U.S.A.)	bar	MPa	p.s.i.		kW	V.	A.	Hz.	V.	A.	Hz.
TURBO 8/70	8	2.11	70	7	1000	2800	1,68/1,64	230-1	8,2	50	-	-	-
TURBO 11/50	11	2.9	50	5	725			240-1	8		-	-	-
TURBO 8/90	8	2.11	90	9	1300		2,2	230-1	10,5	50	-	-	-
TURBO 11/70	11	2.9	70	7	1000			240-1	9,5		-	-	-
TURBO 10/100	10	2.64	100	10	1450		2,65	230-1	12	50	-	-	-
								240-1	11		-	-	-
TURBO 13/90	13	3.43	90	9	1300		2,9	-	-	-	220-3	8,9	50
TURBO 11/120	11	2.9	120	12	1740			-	-	-	380-3	5,2	
TURBO 21	8	2.11	70	7	1000	1700	1,58	115-1	15	60	-	-	-

M series

- **TOTALSTOP** version available on request (motor shutdown upon releasing of gun trigger)
- Version **TOTALSTOP** disponible sur requête (arrêt moteur à la fermeture de la poignée pistolet)
- **TOTALSTOP** Ausführung verfügbar auf Wunsch (Ausschalten des Motors beim Auslösen der Pistole)
- Version **TOTALSTOP** disponible bajo pedido (paro de la máquina al cerrar de la pistola)
- Disponibile a richiesta la versione con **TOTALSTOP** (arresto macchina a chiusura della pistola)

DIMENSIONS - DIMENSIONS ABMESSUNGEN - DIMENSIONES DIMENSIONI	
kW	mm
3,2	455x320x266
3,8	455x320x258
5	455x320x258

MODEL MODÈLE MODELL MODELO MODELLO	PUMP DATA - DONNÉES POMPE PUMPENDATEN - DATOS BOMBA DATI POMPA					MOTOR DATA - DONNÉES MOTEUR MOTORENDATEN - DATOS MOTOR DATI MOTORE							
	Flow rate Débit Förderleistung Caudal Portata		Max. pressure Pression Druck Presión Pressione			r.p.m. tr./min. u.p.m. r/min. g./min.	Input power Puissance absorbée Aufnahmeleistung Potencia absorbida Potenza assorbita	Singlephase Monophasé Wechselstrom Monofásico Monofase			Threephase Triphasé Drehstrom Trifásico Trifase		
	l/min.	G.P.M. (U.S.A.)	bar	MPa	p.s.i.		kW	V.	A.	Hz.	V.	A.	Hz.
M 10 - 130	9,5	2.5	130	13	1885	1400	3,2	230-1	14,7	50	-	-	-
M 12 - 100	12	3.17	100	10	1450			240-1	13,6		-	-	-
M 12 - 140	12	3.17	140	14	2030		3,8	-	-	-	230-3	12,5	50
M 14 - 120	14	3.69	120	12	1740			-	-	-	400-3	7,2	
M 13 - 180	13	3.43	180	18	2610	2800	5,0	-	-	-	230-3	15,8	50
M 15 - 150	15	3.96	150	15	2175			-	-	-	400-3	9,2	
M 17 - 130	17	4.5	130	13	1885			-	-	-	240-3 415-3	14,5 8,5	
M 951	11,5	3.04	105	10,5	1525	1700	3,2	220-1	15,5	60	-	-	-
M 954	13,6	3.6	90	9	1300		3,2	220-1	15,5	60	-	-	-
M 960	13,6	3.6	140	14	2030		4,6	-	-	-	440-3	7,2	60
M 957	15,9	4.2	75	7,5	1100		3,2	220-1	15,5	60	-	-	-
M 961	15	3.96	150	15	2175	3400	5,0	-	-	-	220-3 380-3	15,8 9,2	60

ACCESSORIES

INTERPUMP GROUP

Accessories

Accessoires
Zubehör
Accesorios
Accessori

	pag.
Pressure regulators	88
Max. pressure setting valves	95
Automatic guns	96
Stainless steel professional guns	97
Lances	98
Multifunction nozzle holders	100
Nozzles for Interpump accessories	100
Rotating nozzles	101
Stainless steel nozzles /Drain cleaning nozzles	103
Chemical injector	104
Pressure switch	104
Total stop low pressure	104
Automatic r.p.m. regulator	104
Quick couplings	104
Thermal protector	105
Pressure variator	105
Sand blasting head	105
Pressure accumulator	105
Filters	106
Pulleys	106
Pressure gauges	106
High pressure hoses	107
Service & Tools	107
Flexible couplings	108
Flanges	109
Gearbox	110

K series

AUTOMATIC PRESSURE REGULATORS WHICH PERMIT TO SET THE PRESSURE TO ZERO IN THE WHOLE CIRCUIT (PUMP AND HOSE)
RÉGULATEURS AUTOMATIQUES DE PRESSION, QUI PERMETTENT DE BAISSER LA PRESSION À ZÉRO DANS TOUT LE CIRCUIT (POMPE ET TUYAU)
AUTOMATISCHE DRUCKREGELVENTILE, DIE DEN DRUCK IM GANZEN KREIS AUF NULL STELLEN (PUMPE UND SCHLAUCH)
REGULADORES AUTOMÁTICOS DE PRESIÓN QUE PERMITEN BAJAR LA PRESIÓN A CERO EN TODO EL CIRCUITO (BOMBA Y MANGUERA)
REGOLATORI AUTOMATICI DI PRESSIONE CHE CONSENTONO DI AZZERARE LA PRESSIONE NELL'INTERO CIRCUITO (POMPA E TUBO)

K1

Model Modèle Modell Modelo Modello	Max. pressure Pression max. Max. Druck Presión max. Pressione max. bar	MPa	p.s.i.	Flow rate Débit Förderleistung Caudal Portata l/min.	G.P.M. (U.S.A.)	Weight Poids Gewicht Peso Peso kg	Inlet Entree Eingang Entrada Entrata	Outlet Sortie Ausgang Salida Uscita	By-pass
K 1	250	25	3600	9 ÷ 41	2.37 ÷ 10.83	1,05	G 3/8 F	G 1/2 M	G 1/2 M
K 1.LL	250	25	3600	9 ÷ 41	2.37 ÷ 10.83	1,05	G 3/8 F	G 3/8 M	G 1/2 M

K3

Model Modèle Modell Modelo Modello	Max. pressure Pression max. Max. Druck Presión max. Pressione max. bar	MPa	p.s.i.	Flow rate Débit Förderleistung Caudal Portata l/min.	G.P.M. (U.S.A.)	Weight Poids Gewicht Peso Peso kg	Inlet Entree Eingang Entrada Entrata	Outlet Sortie Ausgang Salida Uscita	By-pass
K 3.0	100	10	1500	8 ÷ 11	2.11 ÷ 2.9	0,78	G 3/8 F	G 1/2 M	G 3/4 M G 1/2 F
K 3.1				11 ÷ 16	2.9 ÷ 4.22				
K 3.2				16 ÷ 21	4.22 ÷ 5.55				
K 3.3				19 ÷ 23	5.01 ÷ 6.07				
K 3.0LL	100	10	1500	8 ÷ 11	2.11 ÷ 2.9	0,78	G 3/8 F	G 3/8 M	G 3/4 M G 1/2 F
K 3.1LL				11 ÷ 16	2.9 ÷ 4.22				
K 3.2LL				16 ÷ 21	4.22 ÷ 5.55				
K 3.3LL				19 ÷ 23	5.01 ÷ 6.07				

K5

Model Modèle Modell Modelo Modello	Max. pressure Pression max. Max. Druck Presión max. Pressione max. bar	MPa	p.s.i.	Flow rate Débit Förderleistung Caudal Portata l/min.	G.P.M. (U.S.A.)	Weight Poids Gewicht Peso Peso kg	Inlet Entree Eingang Entrada Entrata	Outlet Sortie Ausgang Salida Uscita	By-pass
K 5.0	200	20	3000	8 ÷ 11	2.11 ÷ 2.9	1,09	G 3/8 F	G 1/2 M	G 3/4 M G 1/2 F
K 5.1				11 ÷ 16	2.9 ÷ 4.22				
K 5.2				16 ÷ 25	4.22 ÷ 6.6				
K 5.3				25 ÷ 41	6.6 ÷ 10.83				
K 5.0LL	200	20	3000	8 ÷ 11	2.11 ÷ 2.9	1,09	G 3/8 F	G 3/8 M	G 3/4 M G 1/2 F
K 5.1LL				11 ÷ 16	2.9 ÷ 4.22				
K 5.2LL				16 ÷ 25	4.22 ÷ 6.6				
K 5.3LL				25 ÷ 41	6.6 ÷ 10.83				

K series

AUTOMATIC PRESSURE REGULATORS WHICH PERMIT TO SET THE PRESSURE TO ZERO IN THE WHOLE CIRCUIT (PUMP AND HOSE)
RÉGULATEURS AUTOMATIQUES DE PRESSION, QUI PERMETTENT DE BAISSER LA PRESSION À ZÉRO DANS TOUT LE CIRCUIT (POMPE ET TUYAU)
AUTOMATISCHE DRUCKREGELVENTILE, DIE DEN DRUCK IM GANZEN KREIS AUF NULL STELLEN (PUMPE UND SCHLAUCH)
REGULADORES AUTOMÁTICOS DE PRESIÓN QUE PERMITEN BAJAR LA PRESIÓN A CERO EN TODO EL CIRCUITO (BOMBA Y MANGUERA)
REGOLATORI AUTOMATICI DI PRESSIONE CHE CONSENTONO DI AZZERARE LA PRESSIONE NELL'INTERO CIRCUITO (POMPA E TUBO)

K7

Model Modèle Modell Modelo Modello	Max. pressure Pression max. Max. Druck Presión max. Pressione max. bar	MPa	p.s.i.	Flow rate Débit Förderleistung Caudal Portata l/min.	G.P.M. (U.S.A.)	Weight Poids Gewicht Peso Peso kg	Inlet Entree Eingang Entrada Entrata	Outlet Sortie Ausgang Salida Uscita	By-pass
K 7.0	200	20	3000	8 ÷ 11	2.11 ÷ 2.9	2,07	G 3/8 F	G 3/8 M	G 3/8 F
K 7.1				11 ÷ 16	2.9 ÷ 4.22				
K 7.2				16 ÷ 25	4.22 ÷ 6.6				
K 7.3				25 ÷ 41	6.6 ÷ 10.83				

K9

Model Modèle Modell Modelo Modello	Max. pressure Pression max. Max. Druck Presión max. Pressione max. bar	MPa	p.s.i.	Flow rate Débit Förderleistung Caudal Portata l/min.	G.P.M. (U.S.A.)	Weight Poids Gewicht Peso Peso kg	Inlet Entree Eingang Entrada Entrata	Outlet Sortie Ausgang Salida Uscita	By-pass
K 9	400	40	5800	50	13.2	4,5	G 1/2 F	G 1/2 M	G 1/2 F

BKX 600

Model Modèle Modell Modelo Modello	Max. pressure Pression max. Max. Druck Presión max. Pressione max. bar	MPa	p.s.i.	Flow rate Débit Förderleistung Caudal Portata l/min.	G.P.M. (U.S.A.)	Weight Poids Gewicht Peso Peso kg	Inlet Entree Eingang Entrada Entrata	Outlet Sortie Ausgang Salida Uscita	By-pass
BKX 600	600	60	8700	60	15.85	8	G 1/2 F	G 1/2 F	G 3/4 F

H series

AUTOMATIC PRESSURE REGULATORS WHICH PERMIT TO SET THE PRESSURE TO ZERO IN THE PUMP
RÉGULATEURS AUTOMATIQUES DE PRESSION, QUI PERMETTENT DE BAISSER LA PRESSION À ZÉRO DANS LA POMPE
AUTOMATISCHE DRUCKREGELVENTILE, DIE DEN DRUCK IN DER PUMPE AUF NULL STELLEN
REGULADORES AUTOMÁTICOS DE PRESIÓN QUE PERMITEN BAJAN LA PRESIÓN A CERO EN LA BOMBA
REGOLATORI AUTOMATICI DI PRESSIONE CHE CONSENTONO DI AZZERARE LA PRESSIONE IN POMPA

HX

Model / Modèle / Modell / Modelo / Modello	Max. pressure / Pression max. / Max. Druck / Presión max. / Pressione max. bar	MPa	p.s.i.	Flow rate / Débit / Förderleistung / Caudal / Portata l/min.	G.P.M. (U.S.A.)	Weight / Poids / Gewicht / Peso / Peso kg	Inlet / Entree / Eingang / Entrada / Entrata	Outlet / Sortie / Ausgang / Salida / Uscita	By-pass
HX	130	13	1900	15	4	0,25	G 3/8 M	G 3/8 M	G 3/8 M

UNICONTROL

NEW

Model / Modèle / Modell / Modelo / Modello	Max. pressure / Pression max. / Max. Druck / Presión max. / Pressione max. bar	MPa	p.s.i.	Flow rate / Débit / Förderleistung / Caudal / Portata l/min.	G.P.M. (U.S.A.)	Weight / Poids / Gewicht / Peso / Peso kg	Inlet / Entree / Eingang / Entrada / Entrata	Outlet / Sortie / Ausgang / Salida / Uscita	By-pass
UNICONTROL (*)	310	31	4500	6÷30	1.6÷7.9	0,5	G 3/8 F	G 3/8 M M22 x1,5M	G 3/8 F
UNICONTROL 0	310	31	4500	6÷14	1.6÷3.7				
UNICONTROL 1	310	31	4500	15÷21	3.95÷5.5				
UNICONTROL 2	310	31	4500	22÷30	5.8÷7.9				

* Model without chemical injector - Modèle sans injecteur détergent - Modell ohne Chemieinjector
Modelo sin inyector - Modello senza iniettore detergente.

Max. Temperature 85 °C (185 °F)

UNICONTROL Stop & Go

NEW

Model / Modèle / Modell / Modelo / Modello	Max. pressure / Pression max. / Max. Druck / Presión max. / Pressione max. bar	MPa	p.s.i.	Flow rate / Débit / Förderleistung / Caudal / Portata l/min.	G.P.M. (U.S.A.)	Weight / Poids / Gewicht / Peso / Peso kg	Inlet / Entree / Eingang / Entrada / Entrata	Outlet / Sortie / Ausgang / Salida / Uscita	By-pass
UNICONTROL S&G (*)	310	31	4500	6÷30	1.6÷7.9	0,6	G 3/8 F	G 3/8 M M22 x1,5M	G 3/8 F
UNICONTROL S&G 0	310	31	4500	6÷14	1.6÷3.7				
UNICONTROL S&G 1	310	31	4500	15÷21	3.95÷5.5				
UNICONTROL S&G 2	310	31	4500	22÷30	5.8÷7.9				

* Model without chemical injector - Modèle sans injecteur détergent - Modell ohne Chemieinjector
Modelo sin inyector - Modello senza iniettore detergente.

Max. Temperature 85 °C (185 °F)

HM

Model / Modèle / Modell / Modelo / Modello	Max. pressure / Pression max. / Max. Druck / Presión max. / Pressione max. bar	MPa	p.s.i.	Flow rate / Débit / Förderleistung / Caudal / Portata l/min.	G.P.M. (U.S.A.)	Weight / Poids / Gewicht / Peso / Peso kg	Inlet / Entree / Eingang / Entrada / Entrata	Outlet / Sortie / Ausgang / Salida / Uscita	By-pass
HM	200	20	3000	5 ÷ 41	1.30 ÷ 10.83	1,1	G 3/8 F	G 3/8 M	G 3/8 F

Max. Temperature 85 °C (185 °F)

H series

H284

Model / Modèle / Modell / Modelo / Modello	Max. pressure / Pression max. / Max. Druck / Presión max. / Pressione max. bar	MPa	p.s.i.	Flow rate / Débit / Förderleistung / Caudal / Portata l/min.	G.P.M. (U.S.A.)	Weight / Poids / Gewicht / Peso / Peso kg	Inlet / Entree / Eingang / Entrada / Entrata	Outlet / Sortie / Ausgang / Salida / Uscita	By-pass
H284	280	28	4060	8÷41	2.11÷10.83	1,02	G 3/8 F	G 3/8 M	G 3/8 F

Max. Temperature 85 °C (185 °F)

H450

Model / Modèle / Modell / Modelo / Modello	Max. pressure / Pression max. / Max. Druck / Presión max. / Pressione max. bar	MPa	p.s.i.	Flow rate / Débit / Förderleistung / Caudal / Portata l/min.	G.P.M. (U.S.A.)	Weight / Poids / Gewicht / Peso / Peso kg	Inlet / Entree / Eingang / Entrada / Entrata	Outlet / Sortie / Ausgang / Salida / Uscita	By-pass
H450	400	40	5800	50	13.21	2,8	G 1/2 F	G 1/2 M	G 1/2 F

Max. Temperature 85 °C (185 °F)

BH210

Model / Modèle / Modell / Modelo / Modello	Max. pressure / Pression max. / Max. Druck / Presión max. / Pressione max. bar	MPa	p.s.i.	Flow rate / Débit / Förderleistung / Caudal / Portata l/min.	G.P.M. (U.S.A.)	Weight / Poids / Gewicht / Peso / Peso kg	Inlet / Entree / Eingang / Entrada / Entrata	Outlet / Sortie / Ausgang / Salida / Uscita	By-pass
BH210	210	21	3045	10-110	2.6-29	1,95	G 1/2 F	G 1/2 F	G 3/4 F

Max. Temperature 85 °C (185 °F)

H253.SS

STAINLESS STEEL AISI 316 L

H Series Stainless Steel

• Stainless steel automatic pressure regulator • Régulateur automatique de pression en acier inox
• Automatisches Druckregelventil aus Edelstahl • Regulador automático de presión en acero inoxidable
• Regolatore automatico di pressione in acciaio inox

Model / Modèle / Modell / Modelo / Modello	Max. pressure / Pression max. / Max. Druck / Presión max. / Pressione max. bar	MPa	p.s.i.	Flow rate / Débit / Förderleistung / Caudal / Portata l/min.	G.P.M. (U.S.A.)	Weight / Poids / Gewicht / Peso / Peso kg	Inlet / Entree / Eingang / Entrada / Entrata	Outlet / Sortie / Ausgang / Salida / Uscita	By-pass
H253.SS	250	25	3600	8 ÷ 30	2.11 ÷ 7.92	1,02	G 3/8 F	G 3/8 M	G 3/8 F

H560

STAINLESS STEEL

H Series Stainless Steel

• Stainless steel automatic pressure regulator • Régulateur automatique de pression en acier inox
• Automatisches Druckregelventil aus Edelstahl • Regulador automático de presión en acero inoxidable
• Regolatore automatico di pressione in acciaio inox

Model / Modèle / Modell / Modelo / Modello	Max. pressure / Pression max. / Max. Druck / Presión max. / Pressione max. bar	MPa	p.s.i.	Flow rate / Débit / Förderleistung / Caudal / Portata l/min.	G.P.M. (U.S.A.)	Weight / Poids / Gewicht / Peso / Peso kg	Inlet / Entree / Eingang / Entrada / Entrata	Outlet / Sortie / Ausgang / Salida / Uscita	By-pass
H560	500	50	7250	60	15.82	2,7	G 1/2 F	G 1/2 F	G 1/2 F

H series CONTROLSET

AUTOMATIC PRESSURE REGULATORS WHICH PERMIT TO SET THE PRESSURE TO ZERO IN THE PUMP COMPLETE WITH CHEMICAL INJECTOR AND BY-PASS
RÉGULATEURS AUTOMATIQUES DE PRESSION, QUI PERMETTENT DE BAISSER LA PRESSION À ZÉRO DANS LA POMPE COMPLET DE INJECTEUR DÉTERGENT ET BYPASS
AUTOMATISCHE DRUCKREGELVENTILE, DIE DEN DRUCK IN DER PUMPE AUF NULL STELLEN MIT CHEMIEINJEKTOR UND BYPAß
REGULADORES AUTOMÁTICOS DE PRESIÓN QUE PERMITEN BAJAN LA PRESIÓN A CERO EN LA BOMBA CON INYECTOR DETERGENTE Y BYPASS
REGOLATORI AUTOMATICI DI PRESSIONE CHE CONSENTONO DI AZZERARE LA PRESSIONE IN POMPA COMPLETI DI INIETTORE DETERGENTE E BY-PASS

SETMATIC

NEW

Model Modèle Modell Modelo Modello	Max. pressure Pression max. Max. Druck Presión max. Pressione max.			Flow rate Débit Förderleistung Caudal Portata		Weight Poids Gewicht Peso Peso	Inlet Entree Eingang Entrada Entrata	Outlet Sortie Ausgang Salida Uscita	Pump Series Modelle Pompe Pumpenmodell Modelo Bomba Serie Pompe
	bar	MPa	p.s.i.	l/min.	G.P.M. (U.S.A.)	kg			
SETMATIC SC (*)	310	31	4500	6 ÷ 21	1.6 ÷ 5.5	0,75	G 1/2 F	G 3/8 M M22x1,5M	44 - 47 60 - 63 E1 - E2 - E3
SETMATIC 0	310	31	4500	6 ÷ 14	1.6 ÷ 3.7				
SETMATIC 1	310	31	4500	15 ÷ 21	3.95÷5.5				

* Model without chemical injector - Modèle sans injecteur détergent - Modell ohne Chemieinjector
Modelo sin inyector - Modello senza iniettore detergente.

SETMATIC Stop & Go

NEW

Model Modèle Modell Modelo Modello	Max. pressure Pression max. Max. Druck Presión max. Pressione max.			Flow rate Débit Förderleistung Caudal Portata		Weight Poids Gewicht Peso Peso	Inlet Entree Eingang Entrada Entrata	Outlet Sortie Ausgang Salida Uscita	Pump Series Modelle Pompe Pumpenmodell Modelo Bomba Serie Pompe
	bar	MPa	p.s.i.	l/min.	G.P.M. (U.S.A.)	kg			
SETMATIC S&G SC (*)	310	31	4500	6 ÷ 21	1.6 ÷ 5.5	0,9	G 1/2 F	G 3/8 M M22x1,5M	44 - 47 60 - 63 E1 - E2 - E3
SETMATIC S&G 0	310	31	4500	6 ÷ 14	1.6 ÷ 3.7				
SETMATIC S&G 1	310	31	4500	15 ÷ 21	3.95÷5.5				

* Model without chemical injector - Modèle sans injecteur détergent - Modell ohne Chemieinjector
Modelo sin inyector - Modello senza iniettore detergente.

W2

Model Modèle Modell Modelo Modello	Max. pressure Pression max. Max. Druck Presión max. Pressione max.			Flow rate Débit Förderleistung Caudal Portata		Weight Poids Gewicht Peso Peso	Inlet Entree Eingang Entrada Entrata	Outlet Sortie Ausgang Salida Uscita	Pump Series Modelle Pompe Pumpenmodell Modelo Bomba Serie Pompe
	bar	MPa	p.s.i.	l/min.	G.P.M. (U.S.A.)	kg			
W2-0	250	25	3750	7 ÷ 10	1.85 ÷ 2.64	1,52	G 1/2 F	G 3/8 M M22x1,5M	44 - 49 50 - 60
W2-1				11 ÷ 15	2.90 ÷ 4				
W2-2				16 ÷ 21	4.22 ÷ 5.55				
W2-SC (*)	250	25	3750	7 ÷ 21	1.85 ÷ 5.55				
W2L-1	250	25	3750	11 ÷ 15	2.90 ÷ 4	1,52	G 1/2 F	G 3/8 M M22x1,5M	47
W2L-2				16 ÷ 21	4.22 ÷ 5.55				
W2L-SC (*)	250	25	3750	11 ÷ 21	2.90 ÷ 5.55				
W2-0-63	250	25	3750	7 ÷ 10	1.85 ÷ 2.64	1,52	G 1/2 F	G 3/8 M M22x1,5M	63
W2-1-63				11 ÷ 15	2.90 ÷ 4				
W2-2-63				16 ÷ 21	4.22 ÷ 5.55				
W2-SC-63(*)	250	25	3750	7 ÷ 21	1.85 ÷ 5.55				

* Models without chemical injector - Modèles sans injecteur détergent - Modell ohne Chemieinjector
Modelos sin inyector - Modelli senza iniettore detergente.

Pressure regulators

KR

AUTOMATIC PRESSURE REGULATOR WITH PRESSURE GAUGE, INJECTOR AND FILTER
RÉGULATEUR AUTOMATIQUE DE PRESSION AVEC MANOMÈTRE, INJECTEUR DÉTERGENT ET FILTRE
AUTOMATISCHES DRUCKREGELVENTILE MIT MANOMETER, INJEKTOR UND FILTER
REGULADOR AUTOMÁTICO DE PRESIÓN CON MANÓMETRO, INYECTOR Y FILTRO
REGOLATORE AUTOMATICO DI PRESSIONE CON MANOMETRO, INIETTORE E FILTRO

Model Modèle Modell Modelo Modello	Max. pressure Pression max. Max. Druck Presión max. Pressione max.			Flow rate Débit Förderleistung Caudal Portata		Weight Poids Gewicht Peso Peso	Inlet Entree Eingang Entrada Entrata	Outlet Sortie Ausgang Salida Uscita	Pump Series Modelle Pompe Pumpenmodell Modelo Bomba Serie Pompe
	bar	MPa	p.s.i.	l/min.	G.P.M. (U.S.A.)	kg			
KR1 KR2	70	7	1000	8 11	2.11 2.9	1,22	G 3/8 F	M22x1,5M	51
KR90	90	9	1300	8	2.11				
KR100	120	12	1750	11	2.9				

TIMAX

PRESSURE REGULATOR WITH ZERO-SETTING LEVER
RÉGULATEUR DE PRESSION AVEC MISE À ZÉRO PAR LÉVIER
DRUCKREGELVENTIL MIT NULL-STELLUNGSHEBEL
REGULADOR DE PRESIÓN CON LEVA DE PUESTA EN CERO
REGOLATORE DI PRESSIONE CON AZZERAMENTO A LEVA

Model Modèle Modell Modelo Modello	Max. pressure Pression max. Max. Druck Presión max. Pressione max.			Flow rate Débit Förderleistung Caudal Portata		Weight Poids Gewicht Peso Peso	Inlet Entree Eingang Entrada Entrata	Outlet Sortie Ausgang Salida Uscita	By-pass
	bar	MPa	p.s.i.	l/min.	G.P.M. (U.S.A.)	kg			
TIMAX	60	6	900	200	52.8	1,7	G 3/4 F	G 1/2 F	G 1 F

Max. Temperature 85 °C (185 °F)

TIMAX 100

PRESSURE REGULATOR WITH ZERO-SETTING LEVER
RÉGULATEUR DE PRESSION AVEC MISE À ZÉRO PAR LÉVIER
DRUCKREGELVENTIL MIT NULL-STELLUNGSHEBEL
REGULADOR DE PRESIÓN CON LEVA DE PUESTA EN CERO
REGOLATORE DI PRESSIONE CON AZZERAMENTO A LEVA

Model Modèle Modell Modelo Modello	Max. pressure Pression max. Max. Druck Presión max. Pressione max.			Flow rate Débit Förderleistung Caudal Portata		Weight Poids Gewicht Peso Peso	Inlet Entree Eingang Entrada Entrata	Outlet Sortie Ausgang Salida Uscita	By-pass
	bar	MPa	p.s.i.	l/min.	G.P.M. (U.S.A.)	kg			
TIMAX 100	100	10	1450	200	52.8	1,7	G 3/4 F	G 1/2 F	G 1 F

Max. Temperature 85 °C (185 °F)

Pressure regulators

R1

PRESSURE REGULATOR / RÉGULATEUR DE PRESSION / DRUCKREGELVENTIL
REGULADOR DE PRESIÓN / REGOLATORE DI PRESSIONE

Model / Modèle / Modell / Modelo / Modello	Max. pressure / Pression max. / Max. Druck / Presión max. / Pressione max. bar	MPa	p.s.i.	Flow rate / Débit / Förderleistung / Caudal / Portata l/min.	G.P.M. (U.S.A.)	Weight / Poids / Gewicht / Peso / Peso kg	Inlet / Entree / Eingang / Entrada / Entrata	By-pass
R1/200	200	20	2900	110	29	2,5	G 3/4 F	G 3/4 F
R1/400	400	40	5800	110	29	2,8		
R1/600	600	60	8700	70	18.5	2,8		

Max. Temperature 85 °C (185 °F)

R2

PRESSURE REGULATOR
RÉGULATEUR DE PRESSION
DRUCKREGELVENTIL
REGULADOR DE PRESIÓN
REGOLATORE DI PRESSIONE

Model / Modèle / Modell / Modelo / Modello	Max. pressure / Pression max. / Max. Druck / Presión max. / Pressione max. bar	MPa	p.s.i.	Flow rate / Débit / Förderleistung / Caudal / Portata l/min.	G.P.M. (U.S.A.)	Weight / Poids / Gewicht / Peso / Peso kg	Inlet / Entree / Eingang / Entrada / Entrata	Outlet / Sortie / Ausgang / Salida / Uscita	By-pass
R2	210	21	3045	230	61	4,5	G 1 F	G 3/4 F	G 1 - 1/4 F

Max. Temperature 85 °C (185 °F)

SX1

STAINLESS STEEL PRESSURE REGULATOR
RÉGULATEUR DE PRESSION EN ACIER INOX
DRUCKREGELVENTIL AUS EDELSTAHL
REGULADOR DE PRESIÓN EN ACERO INOXIDABLE
REGOLATORE DI PRESSIONE IN ACCIAIO INOX

Model / Modèle / Modell / Modelo / Modello	Max. pressure / Pression max. / Max. Druck / Presión max. / Pressione max. bar	MPa	p.s.i.	Flow rate / Débit / Förderleistung / Caudal / Portata l/min.	G.P.M. (U.S.A.)	Weight / Poids / Gewicht / Peso / Peso kg	Inlet / Entree / Eingang / Entrada / Entrata	By-pass
SX1	250	25	3600	60	15.82	0,79	G 1/2 F	G 1/2 F

Max. Temperature 85 °C (185 °F)

R1X

STAINLESS STEEL PRESSURE REGULATOR / RÉGULATEUR DE PRESSION EN ACIER INOX
DRUCKREGELVENTIL AUS EDELSTAHL / REGULADOR DE PRESIÓN EN ACERO INOXIDABLE
REGOLATORE DI PRESSIONE IN ACCIAIO INOX

Model / Modèle / Modell / Modelo / Modello	Max. pressure / Pression max. / Max. Druck / Presión max. / Pressione max. bar	MPa	p.s.i.	Flow rate / Débit / Förderleistung / Caudal / Portata l/min.	G.P.M. (U.S.A.)	Weight / Poids / Gewicht / Peso / Peso kg	Inlet / Entree / Eingang / Entrada / Entrata	By-pass
R1X/200	200	20	2900	110	29	2,5	G 3/4 F	G 3/4 F
R1X/400	400	40	5800	110	29	2,8		
R1X/600	600	60	8700	70	18.5	2,8		

Max. Temperature 85 °C (185 °F)

Max. pressure setting valves

SR

MAX. PRESSURE SETTING VALVE WITH BY-PASS PRESSURE ADJUSTMENT
SOUPAPE DE RÉGLAGE PRESSION MAXI. AVEC RÉGULATION DE LA PRESSION DE BYPASS
MAX. DRUCK EINSTELLUNGSVENTIL MIT BYPAßDRUCKREGULIERUNG
VALVULA DE REGULACIÓN DE LA PRESIÓN MAXIMA CON CALIBRACIÓN DE LA PRESIÓN DE BYPASS
VALVOLA DI TARATURA PRESSIONE MASSIMA CON REGOLAZIONE PRESSIONE DI BY-PASS

Model Modèle Modell Modelo Modello	Max. pressure Pression max. Max. Druck Presión max. Pressione max. bar	MPa	p.s.i.	Flow rate Débit Förderleistung Caudal Portata l/min.	G.P.M. (U.S.A.)	Weight Poids Gewicht Peso Peso kg	Inlet Entree Eingang Entrada Entrata	By-pass
SR	200	20	3000	41	10.83	0,42	G 3/8 M	G 1/4 F

S284

MAX. PRESSURE SETTING VALVE WITH DISCHARGE NIPPLE
SOUPAPE DE RÉGLAGE PRESSION MAXI. AVEC NIPPLE DE DÉCHARGE
MAX. DRUCK-EINSTELLUNGSVENTIL MIT AUSLAßNIPPLE
VÁLVULA DE REGULACIÓN DE PRESIÓN MÁXIMA CON NIPLE DE DESCARGA
VALVOLA TARATURA PRESSIONE MASSIMA CON SCARICO VEICOLATO

Model Modèle Modell Modelo Modello	Max. pressure Pression max. Max. Druck Presión max. Pressione max. bar	MPa	p.s.i.	Flow rate Débit Förderleistung Caudal Portata l/min.	G.P.M. (U.S.A.)	Weight Poids Gewicht Peso Peso kg	Inlet Entree Eingang Entrada Entrata	By-pass
S284	340	34	4930	7-41	1.9-10.8	0,2	Rc 3/8 M	Ø 10 mm

Max. Temperature 85 °C (185 °F)

S3

MAX. PRESSURE SETTING VALVE WITH EXTERNAL OVERFLOW DISCHARGE
SOUPAPE DE RÉGLAGE PRESSION MAXI. AVEC DÉCHARGE À L'EXTÉRIEUR
MAX. DRUCK EINSTELLLUNGSVENTIL MIT DRUCKENTLASTUNG NACH AUSSEN
VALVULA DE REGULACIÓN DE LA PRESIÓN MAXIMA CON DESCARGA AL EXTERIOR
VALVOLA DI TARATURA PRESSIONE MASSIMA CON SCARICO ESTERNO

Model Modèle Modell Modelo Modello	Max. pressure Pression max. Max. Druck Presión max. Pressione max. bar	MPa	p.s.i.	Flow rate Débit Förderleistung Caudal Portata l/min.	G.P.M. (U.S.A.)	Weight Poids Gewicht Peso Peso kg	Inlet Entree Eingang Entrada Entrata
S3	700	70	10000	100	21.41	0,900	G 1/2 M

AUTOMATIC GUNS - PISTOLETS AUTOMATIQUES
AUTOMATISCHE PISTOLEN - PISTOLAS AUTOMÁTICAS
PISTOLE AUTOMATICHE

P11

PIMATIC

P3

P350
P350S

P350L
P350LS

Model Modèle Modell Modelo Modello	Max. pressure Pression max. Max. Druck Presión max. Pressione max. bar	MPa	p.s.i.	Flow rate Débit Förderleistung Caudal Portata l/min.	G.P.M. (U.S.A.)	Max. Temperature Température Maxi Max. Temperatur Temperatura Max. Temperatura Max. °C	°F	Weight Poids Gewicht Peso Peso kg	Inlet Entrée Eingang Entrada Entrata	Outlet Sortie Ausgang Salida Uscita
P11	200	20	3000	40	10.56	140	284	0,56	G 1/4 F	G 1/4 F
PIMATIC								0,78	G 1/4 M	G 1/4 F
P3	280	28	4060	42	11.10	150	300	0,52	G 1/4 M	G 1/4 F
P350	350	35	5075	41	10.5	150	300	0,7	M 22x1,5 M	G 1/4 F
P350S (*)								0,7		
P350L								1,2	M 22x1,5 M	M 22x1,5 F
P350LS (*)								1,2		

(*) With - Avec - Mit - Con: SWIVEL

STAINLESS STEEL PROFESSIONAL GUN - PISTOLET PROFESSIONNEL EN ACIER INOX
PROFESSIONELLE EDELSTAHLPISTOLE - PISTOLA PROFESIONAL EN ACERO INOX
PISTOLA PROFESSIONALE IN ACCIAIO INOX

STAINLESS STEEL

P560

STAINLESS STEEL

- Version with extension lance
- Version avec lance
- Version mit Strahlrohr
- Versión con lanza
- Versione con lancia

P560L07
P560L10

STAINLESS STEEL

- Version with shoulder support and extension lance
- Version avec support pour épaule et lance
- Version mit Schulterstuzen und Strahlrohr
- Versión con soporte para espalda y lanza
- Versione con spalliera e lancia

P560L07S
P560L10S

Model Modèle Modell Modelo Modello	Max. pressure Pression max. Max. Druck Presión max. Pressione max.			Flow rate Débit Förderleistung Caudal Portata		Weight Poids Gewicht Peso Peso	Max. Temperature Température Maxi Max. Temperatur Temperatura Max. Temperatura Max.		Inlet Entrée Eingang Entrada Entrata	Outlet Sortie Ausgang Salida Uscita
	bar	MPa	p.s.i.	l/min.	G.P.M. (U.S.A.)	kg	°C	°F		
P560	600	60	8700	60	15.85	1,60	70	158	G 1/2 F	G 3/8 F

P560L07	P560 + lance 750 mm. P560 + lance 750 mm. P560 + Strahlrohr 750 mm. P560 + lanza 750 mm. P560 + lancia 750 mm.	kg 2,22
P560L10	P560 + lance 1000 mm. P560 + lance 1000 mm. P560 + Strahlrohr 1000 mm. P560 + lanza 1000 mm. P560 + lancia 1000 mm.	kg 2,77
P560L07S	P560 + lance 750 mm. and shoulder support P560 + lance 750 mm. et support épaule P560 + Strahlrohr 750 mm. und Schulterstutzen P560 + lanza 750 mm. y soporte espalda P560 + lancia 750 mm. e spalliera	kg 2,52
P560L10S	P560 + lance 1000 mm. and shoulder support P560 + lance 1000 mm. et support épaule P560 + Strahlrohr 1000 mm. und Schulterstutzen P560 + lanza 1000 mm. y soporte espalda P560 + lancia 1000 mm. e spalliera	kg 3,27

- **Features:** Hydraulically compensated trigger, allowing ergonomic operation without user fatigue.
- **Available accessories:** • Shoulder support
- Extension lance (750 mm or 1000 mm).

- **Caractéristiques:** Actionnement compensé hydrauliquement, qui permet une utilisation ergonomique en reduisant au minimum d'effort pour l'opérateur.
- **Accessoirs disponibles:** • Support pour épaule
- Lance (750 mm ou 1000 mm).

- **Eigenschaften:** Hydraulisch ausgeglichene Betätigung erlaubt ergonomischen Gebrauch ohne Mühe für den Bediener.
- **Zubehör:** • Schulterstutzen • Strahlrohr (750 mm oder 1000 mm).

- **Características:** Accionamiento compensado hidraulicamente, que permite un uso ergonómico reduciendo al mínimo el esfuerzo para el operador.
- **Accesorios disponible:** • Soporte para espalda
- Lanza (750 mm ó 1000 mm).

- **Caratteristiche:** Azionamento bilanciato idraulicamente per un utilizzo ergonomico che riduce al minimo la fatica dell'operatore.
- **Accessori disponibili:** • Spalliera • Lancia (750 mm o 1000 mm).

LANCES - LANZEN - LANZAS - LANCE

STANDARD

Model Modèle Modell Modelo Modello	Length Longueur Länge largo Lunghezza		Max. pressure Pression max. Max. Druck Presión max. Pressione max.			Flow rate Débit Förderleistung Caudal Portata		Max. Temperature Température Maxi Max. Temperatur Temperatura Max. Temperatura Max.		Weight Poids Gewicht Peso Peso	Inlet Entrée Eingang Entrada Entrata	Outlet Sortie Ausgang Salida Uscita
	mm.	in.	bar	MPa	p.s.i.	l/min.	G.P.M. (U.S.A.)	°C	°F	kg		
Z 7	700	27	200	20	3000	40	10.56	140	284	0,65	G 1/4 M	G 1/8 F or G 1/4 F
Z 9	900	35								0,82		
Z 12	1200	47								1,15		
Z 15	1500	59								1,28		
Z 17	1700	67								1,38		
Z 20	2000	79								1,54		
Double lance ZZZ	890	35								1,38		
Double lance ZZZ long	1890	74								2,16		
Z 756	750	29	600	60	8700	100	26	70	158	0,90	G 3/8 M	G 1/4 F or G 1/4 NpT
Z 1056	1000	39								1,17		

LANCES - LANZEN - LANZAS - LANCE

QUICKLANCE

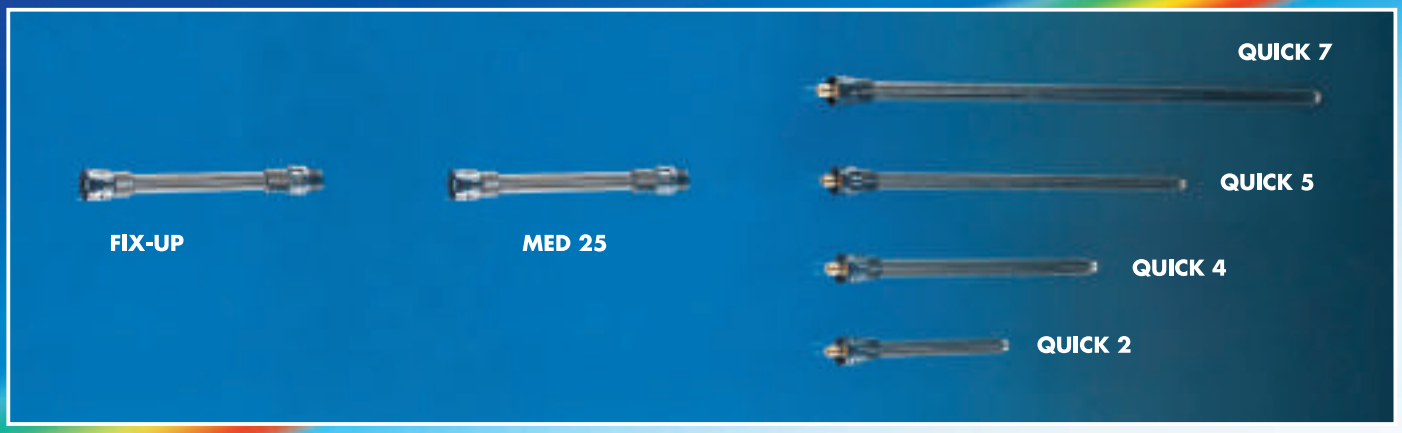

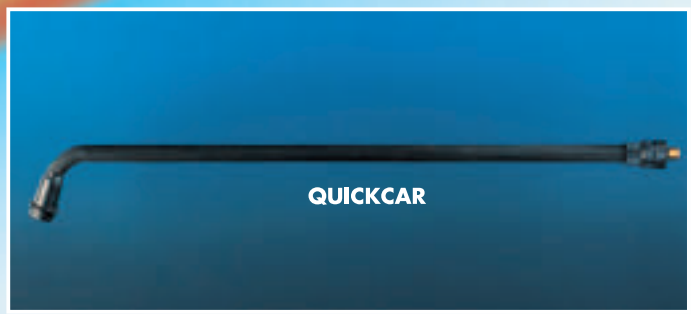

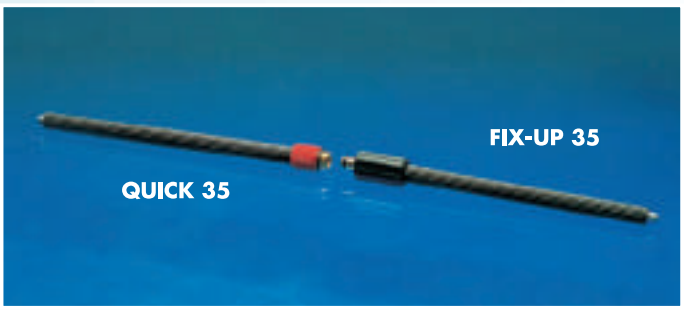

Model Modèle Modell Modelo Modello	Length Longueur Länge largo Lunghezza		Max. pressure Pression max. Max. Druck Presión max. Pressione max.			Flow rate Débit Förderleistung Caudal Portata		Max. Temperature Température Maxi Max. Temperatur Temperatura Max. Temperatura Max.		Weight Poids Gewicht Peso Peso	Inlet Entrée Eingang Entrada Entrata	Outlet Sortie Ausgang Salida Uscita
	mm.	in.	bar	MPa	p.s.i.	l/min.	G.P.M. (U.S.A.)	°C	°F	kg		
FIX-UP	250	9,8	100	10	1500	40	10.56	60	140	0,24	G 1/4 M	M27x2M
MED 25	250	9,8								0,29	M27x2M	M27x2F
QUICK 2	220	8,7								0,22	M27x2F	G 1/4 M
QUICK 4	350	13,7								0,32		
QUICK 5	500	19,7								0,42		
QUICK 7	750	29,5								0,62		
QUICK CAR	750	29,5								0,63		
FIX-UP 35	350	13,7	250	25	3625					0,34	G 1/4 M	M22x1,5F
QUICK 35	350	13,7								0,33	M22x1,5M	G 1/4 M

Multifunction nozzle holders

PORTE-BUSES MULTIFONCTION - MULTIFUNKTIONS-DÜSENHALTER
PORTA BOQUILLAS MULTIFUNCIÓN - PORTA UGELLI

MULTIREG 99

Multiregulation head
Tête multirégulation
Multifunktions-Düse
Cabezal de regulación multiple
Testina a regolazione multipla

Max. pressure / Pression max. / Max. Druck / Presión max. / Pressione max.			Flow rate / Débit / Förderleistung / Caudal / Portata		Max. Temperature / Température Maxi / Max. Temperatur / Temperatura Max. / Temperatura Max.		Weight / Poids / Gewicht / Peso / Peso	Inlet / Entrée / Eingang / Entrada / Entrata
bar	MPa	p.s.i.	l/min.	G.P.M. (U.S.A.)	°C	°F	kg	
250	25	3600	21	5.55	60	140	0,21	G 1/4 F

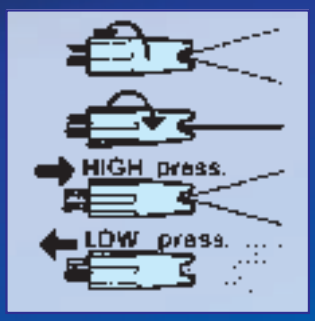

VARIOJET

Variable jet nozzle
Buse à angle variable
Variodüse
Boquilla de chorro variable
Ugello a getto variabile

Max. pressure / Pression max. / Max. Druck / Presión max. / Pressione max.			Flow rate / Débit / Förderleistung / Caudal / Portata		Max. Temperature / Température Maxi / Max. Temperatur / Temperatura Max. / Temperatura Max.		Weight / Poids / Gewicht / Peso / Peso	Inlet / Entrée / Eingang / Entrada / Entrata
bar	MPa	p.s.i.	l/min.	G.P.M. (U.S.A.)	°C	°F	kg	
200	20	3000	21	5.55	140	284	0,08	G 1/4 F

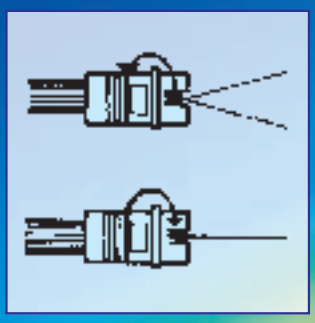

NOZZLES FOR INTERPUMP ACCESSORIES (MULTIREG 99/VARIOJET) - BUSES POUR ACCESSOIRES INTERPUMP (MULTIREG 99/VARIOJET) DÜSEN FÜR INTERPUMP-ZUBEHÖR (MULTIREG 99/VARIOJET) - BOQUILLAS PARA ACCESSORIOS INTERPUMP (MULTIREG 99/VARIOJET) UGELLI PER ACCESSORI INTERPUMP (MULTIREG 99/VARIOJET)

= PRESS. bar *(MPa)*

= VOLUME L/min.

COLOR REF. COLORE RIF.	COD.	40 (4)	50 (5)	60 (6)	70 (7)	80 (8)	90 (9)	100 (10)	110 (11)	120 (12)	130 (13)	140 (14)	150 (15)	160 (16)	175 (17,5)	200 (20)	225 (22,5)	250 (25)
Grigio / Gray	120	4,2	4,7	5,2	5,6	6	6,4	6,7	7	7,3	7,6	7,9	8,2	8,5	8,8	9,5	10,1	10,6
Beige	125	4,8	5,4	5,8	6,3	6,7	7,2	7,5	7,9	8,3	8,6	8,9	9,2	9,5	10,0	10,8	11,3	11,9
Orange/Arancione	130	5,2	5,8	6,3	6,8	7,3	7,8	8,2	8,6	9,0	9,3	9,7	10,0	10,3	10,8	11,6	12,1	12,8
Dark blue/Blu scuro	135	5,6	6,3	6,8	7,3	7,9	8,4	8,8	9,3	9,6	10,0	10,4	10,8	11,1	11,7	12,5	13,1	13,8
Red/Rosso	140	6,3	7,1	7,7	8,4	8,9	9,5	10,0	10,5	10,9	11,4	11,8	12,2	12,6	13,2	14,4	15,1	15,9
Yellow/Giallo	145	6,8	7,6	8,4	9,0	9,6	10,2	10,8	11,3	11,8	12,3	12,8	13,2	13,7	14,3	15,3	16,2	17,0
Light blue/Azzurro	150	7,4	8,3	9,1	9,8	10,5	11,1	11,7	12,3	12,9	13,4	13,9	14,4	14,9	15,5	16,6	17,6	18,5
White/Bianco	155	7,7	8,6	9,4	10,2	10,9	11,5	12,2	12,8	13,3	13,9	14,4	14,9	15,4	16,1	17,2	18,2	19,2
Black/Nero	160	8,4	9,4	10,3	11,1	11,9	12,6	13,3	14,0	14,6	15,2	15,8	16,3	16,9	17,6	18,9	20,0	21,1
Purple/Viola	165	8,9	9,9	10,9	11,8	12,6	13,3	14,1	14,8	15,4	16,0	16,7	17,2	17,8	18,6	19,9	21,1	22,2
Brown/Marrone	170	9,2	10,3	11,3	12,2	13,1	13,9	14,6	15,3	16,0	16,7	17,3	17,9	18,5	19,3	20,7	21,9	23,1
Neutral/Neutro	175	10,8	12,1	13,3	14,4	15,3	16,3	17,2	18,0	18,8	19,6	20,3	21,0	21,7	22,7	24,3	25,7	27,1
Green/Verde	180	11,4	12,7	13,9	15,0	16,0	17,0	18,0	18,8	19,7	20,5	21,2	22,0	22,7	23,8	25,4	27,0	28,4

The delivery of nozzles must not exceed 95% of the pump delivey - Le débit des buses ne doit pas dépasser 95% du débit de la pompe - Die Förderleistung der Düsen darf nicht 95% der Förderleistung der Pumpe überschreiten - El caudal de las boquillas no debe sobrepasar 95% del caudal de la bomba - La portata degli ugelli non deve superare il 95% della portata della pompa

BUSES ROTATIVES - ROTIERENDE DÜSEN
BOQUILLAS ROTATIVAS - UGELLI ROTANTI

ROTOCLEAN

Rotating nozzle with variable jet (hobby)
Buse rotative à jet variable (hobby)
Rotierende Düse mit Strahlverstellung (hobby)
Boquilla rotativa de chorro variable (hobby)
Ugello rotante a getto variabile (hobby)

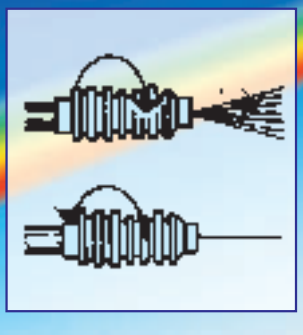

Max. pressure / Pression max. / Max. Druck / Presión max. / Pressione max.			Flow rate / Débit / Förderleistung / Caudal / Portata		Max. Temperature / Température Maxi / Max. Temperatur / Temperatura Max. / Temperatura Max.		Weight / Poids / Gewicht / Peso / Peso	Inlet / Entrée / Eingang / Entrada / Entrata
bar	MPa	p.s.i.	l/min.	G.P.M. (U.S.A.)	°C	°F	kg	
100	10	1500	13	3.43	60	140	0,08	G 1/4 F

NOZZLE CHART - TABLEAU DES BUSES - DÜSENTABELLE - TABLA DE BOQUILLAS - TABELLA UGELLI = PRESS. bar (MPa) = VOLUME L/min.

TYPE / TIPO	COLOR CODE / CODICE COLORE	20 (2)	30 (3)	40 (4)	50 (5)	60 (6)	70 (7)	80 (8)	90 (9)	100 (10)
ROTIN135	135 Dark Blue - Blu	3,3	4,3	5,0	5,4	6,0	6,5	7,0	7,4	7,7
ROTIN140	140 Red - Rosso	3,6	4,6	5,4	5,9	6,5	7,1	7,6	8,1	8,5
ROTIN145	145 Yellow - Giallo	3,9	4,8	5,7	6,3	6,9	7,6	8,0	8,5	9,0
ROTIN150	150 Light blue - Azzurro	4,2	5,0	5,9	6,6	7,3	7,9	8,4	8,8	9,3
ROTIN155	155 White - Bianco	4,4	5,3	6,2	6,9	7,7	8,4	8,8	9,2	9,8
ROTIN160	160 Black - Nero	4,7	5,6	6,5	7,2	8,0	8,8	9,1	9,5	10,3
ROTIN170	170 Brown - Marrone	4,9	6,0	7,2	7,9	8,8	9,5	10,0	10,7	11,3

ROTOTEK

Multifunction rotating nozzle (prof.)
Buse rotative multifonction (prof.)
Rotierende Multifunktiondüse (prof.)
Boquilla rotativa multifunción (prof.)
Ugello rotante multifunzione (prof.)

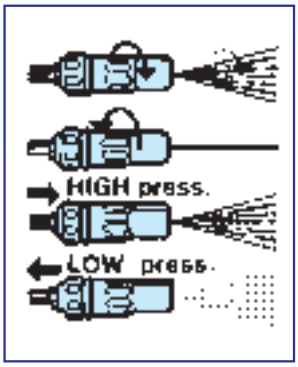

Max. pressure / Pression max. / Max. Druck / Presión max. / Pressione max.			Flow rate / Débit / Förderleistung / Caudal / Portata		Max. Temperature / Température Maxi / Max. Temperatur / Temperatura Max. / Temperatura Max.		Weight / Poids / Gewicht / Peso / Peso	Inlet / Entrée / Eingang / Entrada / Entrata
bar	MPa	p.s.i.	l/min.	G.P.M. (U.S.A.)	°C	°F	kg	
250	25	3600	21	5.55	60	140	0,43	G 1/4 F

NOZZLE CHART - TABLEAU DES BUSES - DÜSENTABELLE - TABLA DE BOQUILLAS - TABELLA UGELLI = PRESS. bar (MPa) = VOLUME L/min.

TYPE / TIPO	COLOR CODE / CODICE COLORE	40 (4)	50 (5)	60 (6)	70 (7)	80 (8)	90 (9)	100 (10)	110 (11)	120 (12)	130 (13)	140 (14)	150 (15)	160 (16)	180 (18)	200 (20)	225 (22,5)	250 (25)
ROTOTEK135	135 Dark Blue - Blu	5,1	5,7	6,2	6,7	7,2	7,6	8,0	8,4	8,8	9,2	9,5	9,8	10,2	10,8	11,4	12,1	12,8
ROTOTEK140	140 Red - Rosso	5,6	6,3	6,9	7,5	8,0	8,5	9,0	9,4	9,8	10,2	10,6	11,0	11,3	12,0	12,6	13,5	14,3
ROTOTEK145	145 Yellow - Giallo	6,1	6,8	7,4	8,0	8,6	9,1	9,6	10,1	10,5	11,0	11,4	11,8	12,2	12,9	13,6	14,4	15,2
ROTOTEK150	150 Light blue - Azzurro	6,4	7,1	7,9	8,5	9,0	9,6	10,1	10,6	11,0	11,5	12,0	12,3	12,8	13,3	14,1	15,1	15,9
ROTOTEK155	155 White - Bianco	7	7,8	8,5	9,2	9,8	10,4	11,0	11,5	12,0	12,5	13,0	13,4	13,9	14,7	15,5	16,5	17,4
ROTOTEK160	160 Black - Nero	7,5	8,4	9,3	10,0	10,6	11,3	11,9	12,5	13,0	13,5	14,0	14,4	15,0	15,8	16,8	17,9	18,8
ROTOTEK175	175 Neutral - Neutro	9,2	10,3	11,4	12,2	13,1	13,8	14,6	15,3	16,0	16,6	17,2	17,9	18,4	19,5	20,6	-	-

The delivery of nozzles must not exceed 95% of the pump delivey - Le débit des buses ne doit pas dépasser 95% du débit de la pompe - Die Förderleistung der Düsen darf nicht 95% der Förderleistung der Pumpe überschreiten - El caudal de las boquillas no debe sobrepasar 95% del caudal de la bomba - La portata degli ugelli non deve superare il 95% della portata della pompa

ROTATING NOZZLES - BUSES ROTATIVES - ROTIERENDE DÜSEN - UGELLI ROTANTI

ROTOMAX

Rotating nozzle with variable jet (prof.)
Buse rotative à jet variable (prof.)
Rotierende Düse mit Strahlverstellung (prof.)
Boquilla rotativa de chorro variable (prof.)
Ugello rotante a getto variabile (prof.)

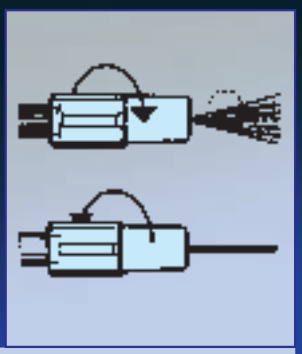

Max. pressure / Pression max. / Max. Druck / Presión max. / Pressione max.			Flow rate / Débit / Förderleistung / Caudal / Portata		Max. Temperature / Température Maxi / Max. Temperatur / Temperatura Max. / Temperatura Max.		Weight / Poids / Gewicht / Peso / Peso	Inlet / Entrée / Eingang / Entrada / Entrata
bar	MPa	p.s.i.	l/min.	G.P.M. (U.S.A.)	°C	°F	kg	
250	25	3600	21	5.55	80	176	0,26	G 1/4 F

NOZZLE CHART - TABLEAU DES BUSES - DÜSENTABELLE - TABLA DE BOQUILLAS - TABELLA UGELLI = PRESS. bar *(MPa)* = VOLUME L/min.

TYPE / TIPO	COLOR CODE / CODICE COLORE	40 *(4)*	50 *(5)*	60 *(6)*	70 *(7)*	80 *(8)*	90 *(9)*	100 *(10)*	110 *(11)*	120 *(12)*	130 *(13)*	140 *(14)*	150 *(15)*	160 *(16)*	180 *(18)*	200 *(20)*	225 *(22,5)*	250 *(25)*
ROTOMAX0	130 Orange - Arancione	4,7	5,2	5,7	6,2	6,6	7,0	7,4	7,7	8,1	8,4	8,7	9,0	9,3	9,9	10,4	11,1	11,7
ROTOMAX1	140 Red - Rosso	5,6	6,3	6,9	7,5	8,0	8,5	9,0	9,4	9,8	10,2	10,6	11,0	11,3	12,0	12,6	13,5	14,3
ROTOMAX2	150 Light blue - Azzurro	6,4	7,1	7,9	8,5	9,0	9,6	10,1	10,6	11,0	11,5	12,0	12,3	12,8	13,3	14,1	15,1	15,9
ROTOMAX3	160 Black - Nero	7,5	8,4	9,3	10,0	10,6	11,3	11,9	12,5	13,0	13,5	14,0	14,4	15,0	15,8	16,8	17,9	18,8
ROTOMAX4	175 Neutral - Neutro	9,5	10,6	11,6	12,6	13,4	14,3	15,0	15,8	16,5	17,1	17,8	18,4	19,0	20,2	21,3	-	-

ROTOMAX 400

Rotating nozzle with variable jet (prof.)
Buse rotative à jet variable (prof.)
Rotierende Düse mit Strahlverstellung (prof.)
Boquilla rotativa de chorro variable (prof.)
Ugello rotante a getto variabile (prof.)

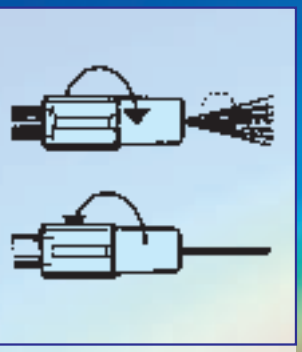

Max. pressure / Pression max. / Max. Druck / Presión max. / Pressione max.			Flow rate / Débit / Förderleistung / Caudal / Portata		Max. Temperature / Température Maxi / Max. Temperatur / Temperatura Max. / Temperatura Max.		Weight / Poids / Gewicht / Peso / Peso	Inlet / Entrée / Eingang / Entrada / Entrata
bar	MPa	p.s.i.	l/min.	G.P.M. (U.S.A.)	°C	°F	kg	
400	40	5800	25	6.60	80	176	0,34	G 1/4 F

= PRESS. bar *(MPa)*

= VOLUME L/min.

NOZZLE CHART - TABLEAU DES BUSES - DÜSENTABELLE - TABLA DE BOQUILLAS - TABELLA UGELLI

TYPE / TIPO	COLOR CODE / CODICE COLORE	100 *(10)*	125 *(12,5)*	150 *(15)*	175 *(17,5)*	200 *(20)*	225 *(22,5)*	250 *(25)*	275 *(27,5)*	300 *(30)*	325 *(32,5)*	350 *(35)*	375 *(37,5)*	400 *(40)*
RMAX401	140 Red - Rosso	8,8	9,8	10,8	11,7	12,5	13,3	14,0	14,7	15,3	15,9	16,6	17,1	17,7
RMAX403	160 Black - Nero	12,6	14,0	15,3	16,6	17,7	18,8	19,8	20,9	21,7	22,6	23,4	24,3	25,1

RMAX 750

Stainless steel professional high pressure rotating nozzle
Buse rotative professionnelle à haute pression en acier inox
Professionnelle Hochdruck-Turbodüse aus Edelstahl
Boquilla rotativa profesional de alta presión en acero inoxidable
Ugello rotante professionale ad alta pressione in acciaio inox

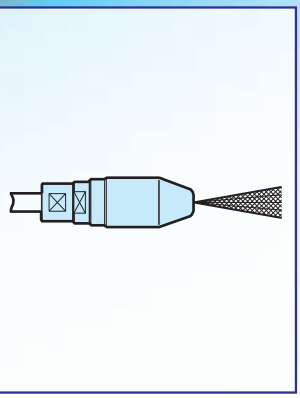

Max. pressure / Pression max. / Max. Druck / Presión max. / Pressione max.			Flow rate / Débit / Förderleistung / Caudal / Portata		Max. Temperature / Température Maxi / Max. Temperatur / Temperatura Max. / Temperatura Max.		Weight / Poids / Gewicht / Peso / Peso	Inlet / Entrée / Eingang / Entrada / Entrata
bar	MPa	p.s.i.	l/min.	G.P.M. (U.S.A.)	°C	°F	kg	
750	75	10800	50	13.2	60	140	1,00	G 1/2 (max 500 bar) G 3/8 RC 3/8

= PRESS. bar *(MPa)*

= VOLUME L/min.

NOZZLE CHART - TABLEAU DES BUSES - DÜSENTABELLE - TABLA DE BOQUILLAS - TABELLA UGELLI

TYPE / TIPO	NOZZLE CODE / CODICE UGELLO	100 *(10)*	200 *(20)*	250 *(25)*	300 *(30)*	350 *(35)*	400 *(40)*	450 *(45)*	500 *(50)*	550 *(55)*	600 *(60)*	650 *(65)*	700 *(70)*	750 *(75)*
RMAX750	F	5,4	7,6	8,5	9,4	10,1	10,8	11,5	12,1	12,7	13,2	13,8	14,3	14,8
	G	6,5	9,2	10,3	11,3	12,2	13,0	13,8	14,5	15,2	15,9	16,6	17,2	17,8
	J	10,7	15,1	16,9	18,5	20,0	21,4	22,7	23,9	25,1	26,2	27,3	28,3	29,3
	N	14,3	20,2	22,6	24,8	26,8	28,6	30,3	32,0	33,5	35,0	36,5	37,8	39,2
	R	18,4	26,0	29,1	31,9	34,4	36,8	39,0	41,1	43,2	45,1	46,9	48,7	50,4

The delivery of nozzles must not exceed 95% of the pump delivey - Le débit des buses ne doit pas dépasser 95% du débit de la pompe - Die Förderleistung der Düsen darf nicht 95% der Förderleistung der Pumpe überschreiten - El caudal de las boquillas no debe sobrepasar 95% del caudal de la bomba - La portata degli ugelli non deve superare il 95% della portata della pompa

Nozzles

ADJUSTABLE NOZZLE HOLDER
PORTE-BUSE RÉGLABLE
VERSTELLBARER DÜSENHALTER
PORTA-BOQUILLA REGULABLE
UGELLO REGOLABILE

Nozzle holder with adjustable pressure
Porte-buse à pression réglable
Düsenhalter mit Druckverstellung
Porta-boquilla de presión regulable
Porta ugello a pressione regolabile

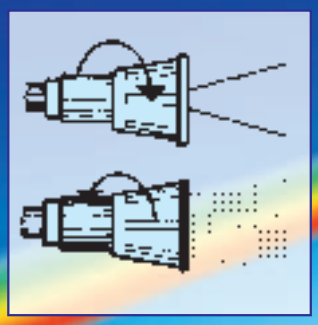

Max. pressure Pression max. Max. Druck Presión max. Pressione max.			Flow rate Débit Förderleistung Caudal Portata		Max. Temperature Température Maxi Max. Temperatur Temperatura Max. Temperatura Max.		Weight Poids Gewicht Peso Peso	Inlet Entrée Eingang Entrada Entrata	Outlet Sortie Ausgang Salida Uscita
bar	MPa	p.s.i.	l/min.	G.P.M. (U.S.A.)	°C	°F	kg		
200	20	3000	21	5.55	60	140	0,14	G 1/4 F	G 1/4 F

DOUBLE NOZZLE HOLDER
TÊTE DOUBLE BUSE
DOPPELDÜSENHALTER
PORTA-BOQUILLA DOBLE
TESTINA DOPPIO UGELLO

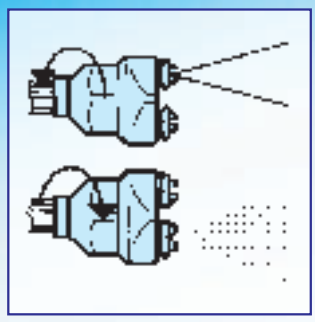

Max. pressure Pression max. Max. Druck Presión max. Pressione max.			Flow rate Débit Förderleistung Caudal Portata		Weight Poids Gewicht Peso Peso	Inlet Entrée Eingang Entrada Entrata	Outlet Sortie Ausgang Salida Uscita
bar	MPa	p.s.i.	l/min.	G.P.M. (U.S.A.)	kg		
200	20	3000	21	5.55	0,20	G 1/4 F	G 1/4 F

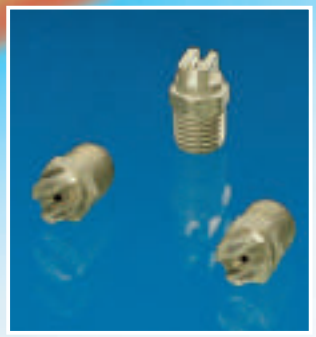

STAINLESS STEEL NOZZLES FOR STANDARD LANCES
BUSES INOX POUR LANCES STANDARD
EDELSTAHLDÜSEN FÜR STANDARDLANZEN
BOQUILLAS INOX PARA LANZAS STANDARD
UGELLI INOX PER LANCE STANDARD

For nozzle chart see on page 128.
Pour la tabelle des buses voir à page 128.
Für Düsentabelle s. auf Seite 128.
Para la tabla de boquillas ver a la página 128.
Per tabella ugelli vedi pagina 128.

DRAINET
MICRODRAIN

Drain cleaning nozzles
Buses pour débouchage de canalisations
Rohrreinigungsdüsen
Boquillas para limpieza de tuberías
Ugelli per pulizia tubazioni

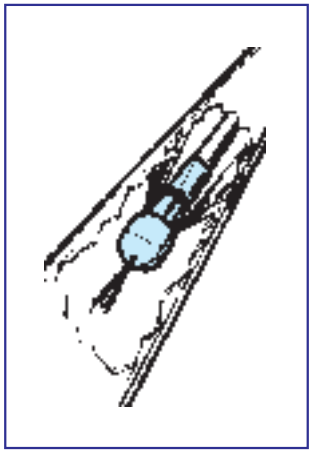

Model Modèle Modell Modelo Modello	Max. pressure Pression Druck Presión Pressione			Flow rate Débit Förderleistung Caudal Portata		Inlet Entrée Eingang Entrada Entrata
	bar	MPa	p.s.i.	l/min.	G.P.M. (U.S.A.)	
DRAINET	200	20	3000	60	15.85	G 3/8 M
MICRODRAIN1	250	25	3500	19,5	5.14	G 1/8 F
MICRODRAIN2	200	20	3000	28	7.40	G 1/8 F

NOZZLE CHART - TABLEAU DES BUSES - DÜSENTABELLE - TABLA DE BOQUILLAS - TABELLA UGELLI

= PRESS. bar *(MPa)*

= VOLUME L/min.

TYPE TIPO	50 *(5)*	60 *(6)*	70 *(7)*	80 *(8)*	90 *(9)*	100 *(10)*	110 *(11)*	120 *(12)*	130 *(13)*	140 *(14)*	150 *(15)*	160 *(16)*	175 *(17,5)*	200 *(20)*	225 *(22,5)*	250 *(25)*
MICRODRAIN1	8,6	9,4	10,2	10,9	11,5	12,2	12,7	13,3	13,8	14,4	14,9	15,3	16,2	17,2	18,3	19,3
MICRODRAIN2	13,8	15,1	16,3	17,4	18,5	19,5	20,5	21,4	22,2	23,0	23,9	24,7	25,8	27,6	-	-

Miscellaneous accessories

ROBOKIM

Automatic chemical injector
Injecteur détergent automatique
Automatischer Chemie-Injektor
Inyector detergente automático
Iniettore automatico detergente

Model Modèle Modell Modelo Modello	Flow rate Débit Förderleistung Caudal Portata l/min.	 G.P.M. (U.S.A.)	Weight Poids Gewicht Peso Peso kg	Inlet Entrée Eingang Entrada Entrata	Outlet Sortie Ausgang Salida Uscita
ROBOKIM 0	8 ÷ 11	2.11 ÷ 2.90	0,26	G 3/8 M	G 3/8 M
ROBOKIM 1	12 ÷ 15	3.17 ÷ 4			
ROBOKIM 2	16 ÷ 21	4.22 ÷ 5.55			
ROBOKIM 3	25 ÷ 41	6.60 ÷ 10.86			

SIMPLEX 3

Pressure switch
Pressostat
Druckschalter
Presostato
Pressostato

A — Normally open
Norm. ouvert
Norm. offen
Norm. abierto
Norm. aperto

B — Normally closed
Norm. fermé
Norm. geschlossen
Norm. cerrado
Norm. chiuso

Max. pressure Pression max. Max. Druck Presión max. Pressione max.			Min. pressure Presssion min. Min. Druck Presión min. Pressione min.			Switching pressure Pres. d'intervention Schaltdruck Pres. de actuación Press. d'intervento			Protection g. d. Protection Schutzart g. Protección g. Protezione	Max. voltage Tension max. Max. Spannung Tensión max. Tensione Max.	Load Charge Last Carga Carico		Inlet Entrée Eingang Entrada Entrata	Weight Poids Gewicht Peso Peso
bar	MPa	p.s.i.	bar	MPa	p.s.i.	bar	MPa	p.s.i.		v.	inductive AMP	resistive AMP		kg
200	20	3000	50	5	725	30	3	435	IP 55	250	1	5	G 1/4 M	0,27

STOPMATIC

"Total stop" in low pressure - "Total stop" en basse pression
"Total stop" bei Niederdruck - "Total stop" en baja presión
"Total stop" in bassa pressione

Max. pressure Pression max. Max. Druck Presión max. Pressione max.			Max. flow rate Débit max. Max. Förderleistung Caudal max. Portata max.		Max. temp. Temp. max. Max. Temp. Temp. max. Temp. max.		Protection g. d. Protection Schutzart g. Protección g. Protezione	Max. voltage Tension max. Max. Spannung Tensión max. Tensione Max.	Load Charge Last Carga Carico		Inlet and outlet	Weight Poids Gewicht Peso Peso
bar	MPa	p.s.i.	l/min.	G.P.M. (U.S.A.)	°C	°F		v.	inductive AMP	resistive AMP		kg
			18	4.75	60	140	IP 55	250	1	5	G 1/2 M	0,41

SPEEDMATIC

Automatic r.p.m. regulator for petrol engines
Régulateur automatique de vitesse pour moteurs thermiques
Automatischer Drehzahlregler für Benzinmotoren
Regulador automático de acelerador para motores de explosión
Regolatore automatico acceleratore motore a scoppio

Max. pressure Pression max. Max. Druck Presión max. Pressione max.			Min. pressure Presssion min. Min. Druck Presión min. Pressione min.			Max. temperature Température max. Max. Temperatur Temperatura max. Temperatura max.		Stroke Course Hub Recorrido Corsa		Cable Length Longueur du cable Kabellänge Largo del cable Lunghezza cavo		Inlet Entrée Eingang Entrada Entrata	Weight Poids Gewicht Peso Peso
bar	MPa	p.s.i.	bar	MPa	p.s.i.	°C	°F	mm.	in.	mm.	in.		kg
200	20	3000	50	5	725	75	167	0 ÷ 30	0 ÷ 1.18	1000	39.37	G 3/8 M	0,43

QUICK COUPLINGS - RACCORDS RAPIDES
SCHNELLKUPPLUNGEN
ENCHUFES RAPIDOS - ATTACCHI RAPIDI

Pressure Pression Druck Presión Pressione			Flow rate Débit Förderleistung Caudal Portata		Max. temperature Température max. Max. Temperatur Temperatura max. Temperatura max.	
bar	MPa	p.s.i.	l/min.	G.P.M. (U.S.A.)	°C	°F
210	21	3000	40	10.50	140	284

Model Modèle Modell Modelo Modello		Weight Poids Gewicht Peso Peso kg
PART A	G 1/4 F G 3/8 F G 1/4 M	0,05
PART B	G 1/4 M G 3/8 M G 1/2 M G 1/4 F G 3/8 F	0,130

THERMAL PROTECTOR
PROTECTEUR THERMIQUE
PUMPENTHERMOSCHUTZ
PROTECTOR TÉRMICO
PROTETTORE TERMICO

Model Modèle Modell Modelo Modello	Inlet Entrée Eingang Entrada Entrata	Opening temperature Température d'ouverture Öffnungstemperatur Temperatura de apertura Temperatura di intervento °C	°F
ZPTP38	G 3/8 M	63	145
ZPTP12	G 1/2 M		

VARIOPRESS

Pressure variator
Variateur de pression
Druckverstellung
Variador de presión
Variatore di pressione

Model Modèle Modell Modelo Modello	Max. pressure Pression max. Max. Druck Presión max. Pressione max. bar	MPa	p.s.i.	Flow rate Débit Förderleistung Caudal Portata l/min.	G.P.M. (U.S.A.)	Max. Temperature Température Maxi Max. Temperatur Temperatura Max. Temperatura Max. °C	°F	Weight Poids Gewicht Peso Peso kg
VARIOPRESS	200	20	3000	21	5.55	80	176	0,19

SAND BLASTING HEAD
TÊTE DE SABLAGE
SANDSTRAHLKOPF
CABEZAL ARENADOR
TESTINA SABBIANTE

Internal nozzle and body in tungsten carbide
Buse et corps intérieurs en carbure de tungstène
Innendüse und Körper aus Tungstenkarbid
Boquilla y cuerpo interno de carburo de tungsteno
Ugello e corpo interno in carburo di tungsteno

Max. pressure Pression max. Max. Druck Presión max. Pressione max. bar	MPa	p.s.i.	Flow rate Débit Förderleistung Caudal Portata l/min.	G.P.M. (U.S.A.)	Max. Temperature Température Maxi Max. Temperatur Temperatura Max. Temperatura Max. °C	°F	Weight Poids Gewicht Peso Peso kg	Inlet Entrée Eingang Entrada Entrata
70-250	7-25	1015-3625	8-40	2.1-10.5	60	140	0,38	G 1/4 F

= PRESS. bar *(MPa)*

= VOLUME L/min.

NOZZLE CHART - TABLEAU DES BUSES - DÜSENTABELLE - TABLA DE BOQUILLAS - TABELLA UGELLI

TYPE TIPO	70 *(7)*	80 *(8)*	100 *(10)*	120 *(12)*	140 *(14)*	160 *(16)*	180 *(18)*	200 *(20)*	220 *(22)*	250 *(25)*
TESAB0	7,9	8,4	9,4	10,3	11,2	11,9	12,6	13,3	14,0	14,9
TESAB1	8,6	9,2	10,3	11,3	12,2	13,1	13,9	14,6	15,3	16,3
TESAB2	10,8	11,5	12,9	14,2	15,3	16,3	17,3	18,3	19,2	20,4
TESAB3	12,0	12,9	14,4	15,8	17,8	18,2	19,3	20,4	21,4	22,8
TESAB4	14,7	15,7	17,6	19,3	20,8	22,3	23,6	24,9	26,1	27,8
TESAB5	20,0	21,4	23,9	26,2	28,3	30,2	32,1	33,8	35,5	37,8

• The delivery of nozzles must not exceed 95% of the pump delivey. • Le débit des buses ne doit pas dépasser 95% du débit de la pompe. • Die Förderleistung der Düsen darf nicht 95% der Förderleistung der Pumpe überschreiten. • El caudal de las boquillas no debe sobrepasar 95% del caudal de la bomba. • La portata degli ugelli non deve superare il 95% della portata della pompa.

SAND POKER FOR SANDBLASTING HEAD
SONDE ASPIRATION SABLE POUR TÊTE DE SABLAGE
SANDSAUGROHR FÜR SANDSTRAHLKOPF
SONDA DE ASPIRACIÓN ARENA PARA CABEZAL DE ARENACIÓN
SONDA ASPIRAZIONE SABBIA PER TESTINA SABBIANTE

PRESSURE ACCUMULATOR - ACCUMULATEUR PRESSION
DRUCKSPEICHER - ACUMULADOR DE PRESIÓN
ACCUMULATORE DI PRESSIONE

Max. pressure Pression max. Max. Druck Presión max. Pressione max. bar	MPa	p.s.i.	Capacity Capacité Rauminhalt Capacidad Capacità l	cu.inch (U.S.A.)	Pre-charge pressure Pression de precharge Vorspannungsdruck Presión de precarga Pressione di precarica bar	p.s.i.	Inlet Entrée Eingang Entrada Entrata	Weight Poids Gewicht Peso Peso kg
250	25	3600	0,16	9.8	6	90	G1/2F	0,9

Miscellaneous accessories

WATER FILTER - FILTRE A EAU - WASSERFILTER
FILTRO DE AGUA - FILTRO ACQUA

Pressure Pression Druck Presión Pressione			Flow rate Débit Förderleistung Caudal Portata		Inlet Entrée Eingang Entrada Entrata	Outlet Sortie Ausgang Salida Uscita	Filter Mesh Maille de filtre Filtermasche Malla de filtro Maglia di filtrazione	Weight Poids Gewicht Peso Peso
bar	MPa	p.s.i.	l/min.	G.P.M. (U.S.A.)				kg
10	1	145	22	5.81	G 1/2 F	G 1/2 M	300 µm	0,16

Max. Temperature 80 °C (140 °F)

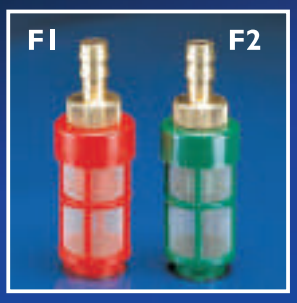

CHEMICAL FILTER - FILTRE DETERGENT
CHEMIE-FILTER - FILTRO DETERGENTE
FILTRO DETERSIVO

mod. F1	WITHOUT CHECK VALVE - SANS CLAPET ANTI-RETOUR - OHNE RUCKSCHLAGVENTIL SIN VALVULA UNIDIRECIONAL - SENZA VALVOLA DI NON-RITORNO
mod. F2	WITH CHECK VALVE - AVEC CLAPET ANTI-RETOUR - MIT RUCKSCHLAGVENTIL CON VALVULA UNIDIRECIONAL - CON VALVOLA DI NON-RITORNO

PULLEYS - POULIES - KEILRIEMENSCHEIBEN
POLEAS - PULEGGE

Code Código Codice	Grooves Gorges Rillen Canales Gole	A - F7	B	C - D10	D
Z100X2A24	2A	24	100	8	27,2
Z140X2A24	2A	24	140	8	27,2
Z160X2A24	2A	24	160	8	27,2
Z080X2A28	2A	28	80	8	31,2
Z090X2A28	2A	28	90	8	31,2
Z100X2A28	2A	28	100	8	31,2
Z140X2A28	2A	28	140	8	31,2
Z160X3A24	3A	24	160	8	27,2
Z100X3A38	3A	38	100	10	41,2

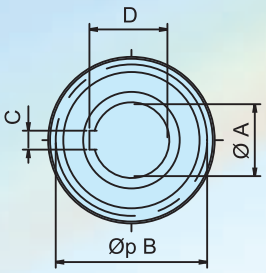

PRESSURE GAUGES - MANOMETRES- MANOMETER
MANOMETROS - MANOMETRI

Code Código Codice	Pressure - Pressione		Ø	CONNECTION ATTACCO	
	bar	MPa			
ZMAN300S	0-300	0-30	40	1/8 BSPT	P
ZMAN160B	0-160	0-16	63	1/4 BSPT	P
ZMAN250B	0-250	0-25	63	1/4 BSPT	P
ZMAN315B	0-315	0-31,5	63	1/4 BSPT	P
ZMAN400B	0-400	0-40	63	1/4 BSPT	P
ZMAN600B	0-600	0-60	63	1/4 BSPT	P
ZMAN060	0-60	0-6	63	1/4 BSPT	R
ZMAN100	0-100	0-10	63	1/4 BSPT	R
ZMAN160	0-160	0-16	63	1/4 BSPT	R
ZMAN315	0-315	0-31,5	63	1/4 BSPT	R
ZMAN400	0-400	0-40	63	1/4 BSPT	R
ZMAN600	0-600	0-60	63	1/4 BSPT	R

P
REAR CONNECTION
RACCORD ARRIERE
ANSCHLUß HINTEN
CONEXION TRASERA
ATTACCO POSTERIORE

R
RADIAL CONNECTION
RACCORD RADIAL
ANSCHLUß UNTEN
CONEXION RADIAL
ATTACCO RADIALE

High pressure hoses

TUYAUX HAUTE PRESSION
HOCHDRUCKSCHLÄUCHE
MANGUERAS DE ALTA PRESION
TUBI ALTA PRESSIONE

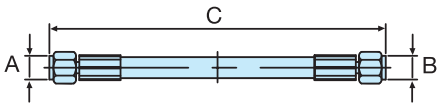

Code Código Codice	Ø	C (mm)	Max. pressure / Pression / Druck Presión / Pressione			A	B	Max. temp. / Temp. max. Max. Temp. / Temp. max. Temp. max.	
			bar	MPa	psi			°C	°F
ZTUBINA std for T series	1/4"	8000	150	15	2200	G1/4" F	M22x1,5 F	100	212
ZTX3TUBO8 std for TX300 series	1/4"	8000	180	18	2600	G3/8" F 90°	M22x1,5 F	150	302
ZIPTUBO08 std for IP series	1/4"	8000	210	21	3000	G1/4" F	M22x1,5 F	100	212
ZIPXTUBO8 std for IPX series	1/4"	8000	210	21	3000	M22x1,5F	M22x1,5 F	100	212
ZTX3TUBO12 special for TX300 series	1/4"	12000	180	18	2600	G3/8" F 90°	M22x1,5 F	150	302
ZTX3TUBO15 special for TX300 series	1/4"	15000	180	18	2600	G3/8" F 90°	M22x1,5 F	150	302
ZTUBINA16 special for T series	1/4"	16000	150	15	2200	G1/4" F	M22x1,5 F	100	212
ZTUBO08R1	3/8"	8000	160	16	2300	G3/8" F	G3/8" F	100	212
ZTUBO10R1	3/8"	10000	160	16	2300	G3/8" F	G3/8" F	100	212
ZTUBO10R2	3/8"	10000	275	27,5	4000	G3/8" F	G3/8" F	100	212
ZTUBIN std for Box Jet - Quiky series	5/16"	8000	120	12	1800	G1/4" F	M22x1,5 F	60	140
ZTXTUBO8 std for TX-TSX series	5/16"	8000	200	20	2900	M22x1,5F	M22x1,5 F	100	212
ZTXTUBO12 special for TX-TSX series	5/16"	12000	200	20	2900	M22x1,5F	M22x1,5 F	100	212
ZTX5TUBO15 std for TX500 series up to 200 bar	5/16"	15000	200	20	2900	G3/8" F 90°	M22x1,5 F	150	302
ZTX5TUBO16 std for TX500 15-250	5/16"	15000	315	31,5	4500	G3/8" F 90°	M22x1,5 F	150	302
ZTUBIN16 special for Box Jet - Quiky series	5/16"	16000	120	12	1800	G1/4" F	M22x1,5 F	60	140
ZTX5TUBO20 special for TX500 series up to 180 bar	5/16"	20000	180	18	2600	G3/8" F 90°	M22x1,5 F	150	302

For pressure loss see chart on page 129 - Per perdite di pressione vedi tabella a pagina 129

Service & Tools

OIL CAN 1 L. - BIDON D'HUILE 1 L.
ÖLDOSE 1 L. - LATA ACEITE 1 L.
LATTINA OLIO 1 L.

TOOL CASE - MALLETTE A OUTILS
WERKZEUGKOFFER - MALETIN HERRAMIENTAS
VALIGIA ATTREZZI

PACKING EXTRACTION TOOLS
OUTILS D'EXTRACTION GARNITURES
DICHTUNGSAUSZIEHWERKZEUGE
HERRAMIENTAS DE EXTRACCIÓN
EMPAQUETADURAS
ATTREZZI PER ESTRAZIONE GUARNIZIONI

PACKING INSERTION TOOLS
OUTILS INSERTION GARNITURES
MANSCHETTENEINFÜHRUNGSWERKZEUGE
KIT DE MONTAJE JUNTAS
KIT MONTAGGIO GUARNIZIONI

For the individual maintenance tools search the pump model on our website www.interpump.it - Pour les outils individuels d'entretien cherchez le modèle de la pompe sur notre site www.interpump.it - Für die einzelnen Wartungswerkzeuge suchen Sie bitte das Pumpenmodell auf unserer homepage www.interpump.it - Para las herramientas de mantenimiento individuales buscar el modelo de la bomba en nuestra página web www.interpump.it - Per i singoli attrezzi di manutenzione cerca il modello della pompa sul sito www.interpump.it

Flexible couplings

ACCOUPLEMENTS ELASTIQUES
ELASTISCHE KUPPLUNGEN
ACOPLAMIENTOS ELASTICOS
GIUNTI ELASTICI

Model Modéle Modell Modelo Modello	Pump Series - Série pompes - Pumpenserie - Serie de bombas - Serie Pompe							
	44 - 60 - 60HT 63 - 63HTS 63SS - E1 SS1 - E2 C2W	47 - 47HT 47SS - 66 66HT - 66SS E3 - SS3 C3W	48	50	51	69 - 69HT	70 70HT 70SS	71 71HT 71SS
ZG044	△ IEC 100 △ IEC 112							
ZG66160		△ IEC 160						
ZG070	△ IEC 90			△ IEC 90				
ZG071	△ IEC 71			△ IEC 71				
ZG080	△ IEC 80			△ IEC 80				
ZG07151					△ IEC 71			
ZG08051					△ IEC 80			
ZG091				△ IEC 100 △ IEC 112				
ZG104						△ IEC 132		
ZG132		△ IEC 132						
ZG151		△ IEC 100 △ IEC 112						
ZG203			△ IEC 160					
ZG70160							△ IEC 160	
ZG70180							△ IEC 180	
ZGWW75					△ IEC 90			
ZGWW94					△ IEC 100 △ IEC 112			
ZG56C	△ NEMA 56	△ NEMA 56		△ NEMA 56				
ZG145TC	△ NEMA145	△ NEMA145		△ NEMA145				
ZG184TC	△ NEMA 184	△ NEMA 184		△ NEMA 184				
ZG213TC	△ NEMA 213	△ NEMA 213		△ NEMA 213				
ZGONDA18	○ SAE J 609 EXT. 4			○ SAE J 609 EXT. 4				
ZGH47SB		□ SAE B						
ZGH70SB							□ SAE B	
ZGH71SC								□ SAE C

Legend - Légende - Legende - Leyenda - Legenda:

□ HYDRAULIC MOTOR - MOTEUR HYDRAULIQUE - HYDRAULIKMOTOR - MOTOR HIDRAULICO- MOTORE IDRAULICO
△ ELECTRIC MOTOR - MOTEUR ELECTRIQUE - ELEKTROMOTOR - MOTOR ELECTRICO - MOTORE ELETTRICO
○ PETROL/DIESEL ENGINE - MOTEUR THERMIQUE - BENZIN/DIESELMOTOR - MOTOR TERMICO - MOTORE ENDOTERMICO

Flanges

BRIDES
FLANSCHE
BRIDAS
FLANGE

Model Modéle Modell Modelo Modello	Pump Series - Série pompes - Pumpenserie - Serie de bombas - Serie Pompe					
	44 - 60 - 60HT 63 - 63HTS 63SS - E1 SS1 - E2 C2W	47 - 47HT 47SS - 66 66HT - 66SS E3 - SS3 C3W	50	51	70 70HT 70SS	71 71HT 71SS
ZF044	△ IEC 100 B14 △ IEC 112 B14					
ZF070	△ IEC 90 B14		△ IEC 90 B14	△ IEC 90 B14		
ZF071	△ IEC 71 B14		△ IEC 71 B14	△ IEC 71 B14		
ZF080	△ IEC 80 B14		△ IEC 80 B14	△ IEC 80 B14		
ZF091			△ IEC 100 B14 △ IEC 112 B14	△ IEC 100 B14 △ IEC 112 B14		
ZF132		△ IEC 132 B14				
ZF151		△ IEC 100 B14 △ IEC 112 B14				
ZF56145	△ NEMA 56 △ NEMA 145		△ NEMA 56 △ NEMA 145			
ZFONDA18	○ SAE J 609 A - B		○ SAE J 609 A - B			
ZFH47SB		□ SAE B				
ZFH70SB					□ SAE B	
ZFH71SC						□ SAE C

Legend - Légende - Legende - Leyenda - Legenda:

□ HYDRAULIC MOTOR - MOTEUR HYDRAULIQUE - HYDRAULIKMOTOR - MOTOR HIDRAULICO- MOTORE IDRAULICO
△ ELECTRIC MOTOR - MOTEUR ELECTRIQUE - ELEKTROMOTOR - MOTOR ELECTRICO - MOTORE ELETTRICO
○ PETROL/DIESEL ENGINE - MOTEUR THERMIQUE - BENZIN/DIESELMOTOR - MOTOR TERMICO - MOTORE ENDOTERMICO

GEARBOX FOR PETROL OR DIESEL ENGINES - REDUCTEUR POUR MOTEURS THERMIQUES
UNTERSETZUNGSGETRIEBE FÜR BENZIN ODER DIESELMOTOREN
REDUCTORA PARA MOTORES ENDOTERMICOS - RIDUTTORE PER MOTORI ENDOTERMICI

RS99

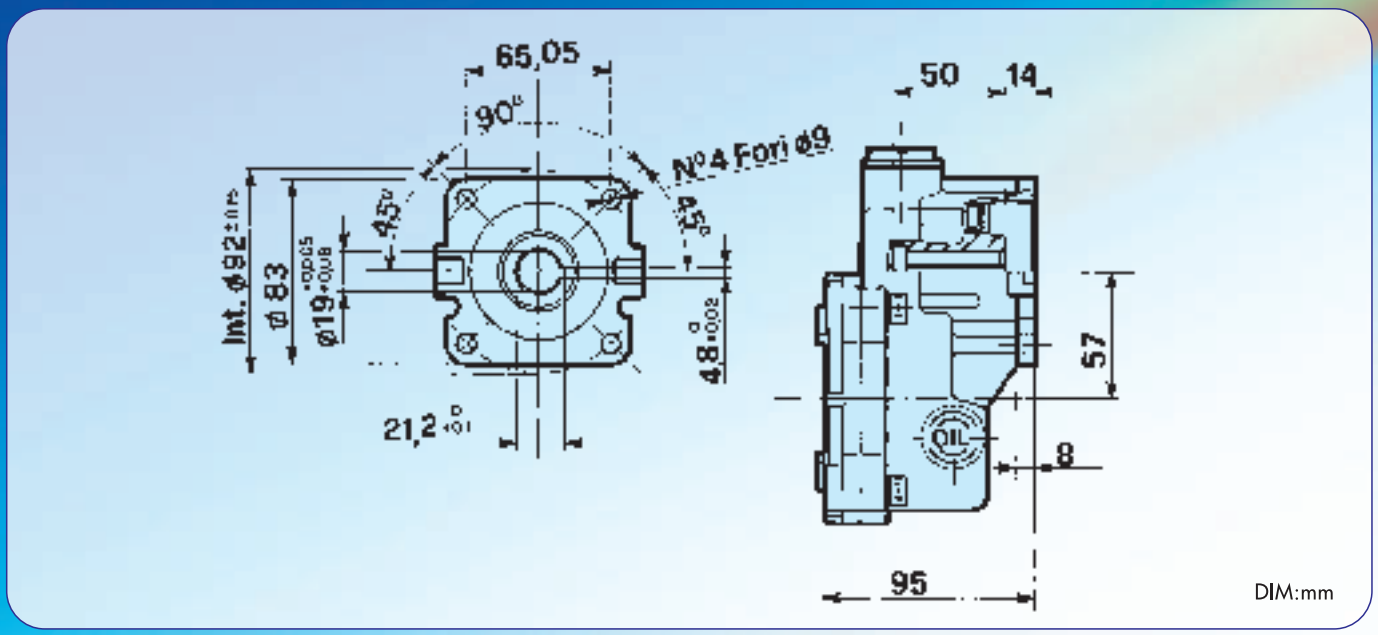

Pump Series Série pompes Pumpenserie Serie de bombas Serie Pompe	Motor flange Bride pour moteur Motorenflansch Brida para motor Flangia per motore	Engine speed Vitesse du moteur Drehzahl Motor R.p.m. motor Giri motore rpm	Pump r.p.m. Tr./min. pompe U.p.M. Pumpe R.p.m. Bomba Giri pompa rpm	Reduction ratio Rapport de réduction Untersetzungsverhältnis Razón de reducción Rapp. riduzione	Max. power Puissance maxi. Max. Leistung Potencia máx. Potenza max.
60 - 60HT - 50 - 63 63HTS - 63SS - 44 E1 - SS1 - E2 - C2W	SAE J 609 - FI.A Ø 19,05	3450	1450	1:2,4	3,7 kW - 5 HP

GEARBOX FOR PETROL OR DIESEL ENGINES - REDUCTEUR POUR MOTEURS THERMIQUES
UNTERSETZUNGSGETRIEBE FÜR BENZIN ODER DIESELMOTOREN
REDUCTORA PARA MOTORES ENDOTERMICOS - RIDUTTORE PER MOTORI ENDOTERMICI

RS500

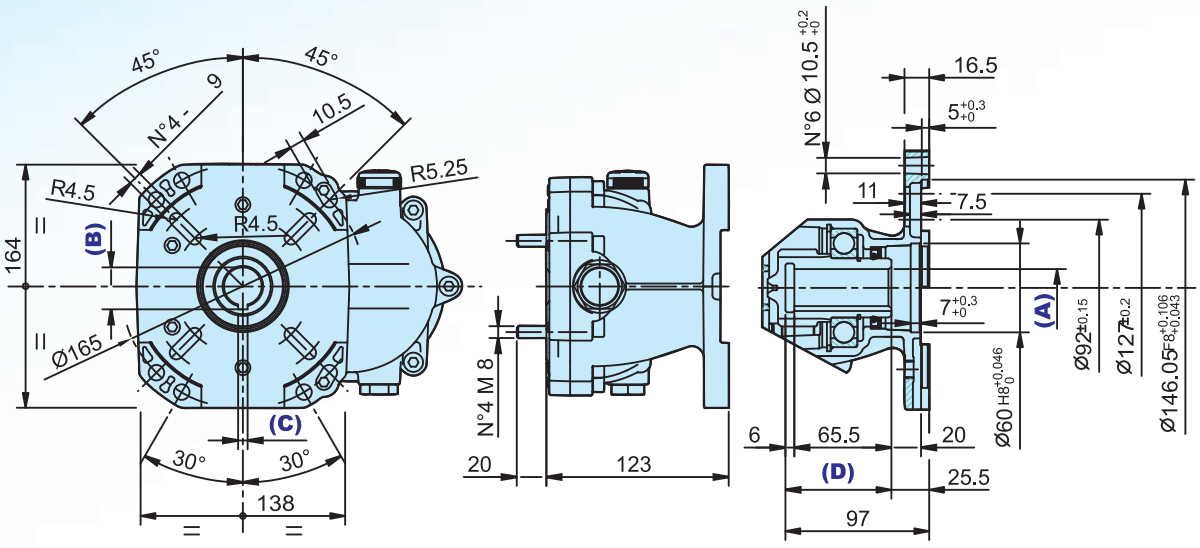

CODE-CODICE	(A)	(B)	(C)	(D)
ZONDA 5	25.4 +0.03/+0.015	28.3 +0.15/0	6.4 +/-0.02	71.5 +0.15/0
ZONDA 5 - 25	25 H7 +0.21/0	28.2 +0.1/0	7 D10 +0.098/+0.040	71.5 +0.15/0
ZONDA 5 - 1/8"	28.6 +0.02/0	31.5 0/-0.1	6.4 +/-0.02	72.5 +0.15/0

DIM:mm

Pump Series Série pompes Pumpenserie Serie de bombas Serie Pompe	Motor flange Bride pour moteur Motorenflansch Brida para motor Flangia per motore	Engine speed Vitesse du moteur Drehzahl Motor R.p.m. motor Giri motore rpm	Pump r.p.m. Tr./min. pompe U.p.M. Pumpe R.p.m. Bomba Giri pompa rpm	Reduction ratio Rapport de réduction Untersetzungsverhältnis Razón de reducción Rapp. riduzione	Max. power Puissance maxi. Max. Leistung Potencia máx. Potenza max.
E3 - C3W - SS3 - 47 47HT - 47SS - 66 66HT - 66SS	SAE J 609 - FI.A - B Ø 25 - 25,4 - 28,6	3100	1425	1:2,2	18,5 kW - 25 HP

GEARBOX FOR HONDA PETROL OR DIESEL ENGINES - REDUCTEUR POUR HONDA MOTEURS THERMIQUES
UNTERSETZUNGSGETRIEBE FÜR HONDA BENZIN ODER DIESELMOTOREN
REDUCTORA PARA MOTORES HONDA ENDOTERMICOS - RIDUTTORE PER MOTORI HONDA ENDOTERMICI

RS500H

HONDA APPROVED

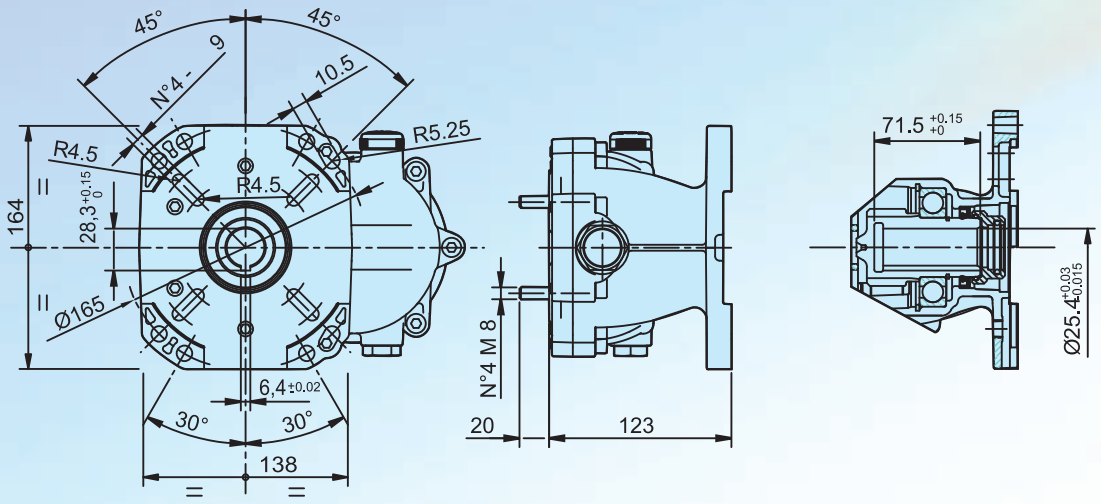

DIM:mm

Pump Series Série pompes Pumpenserie Serie de bombas Serie Pompe	Engine type Type de moteur Motorentyp Tipo de motor Tipo motore	Engine speed Vitesse du moteur Drehzahl Motor R.p.m. motor Giri motore rpm	Pump r.p.m. Tr./min. pompe U.p.M. Pumpe R.p.m. Bomba Giri pompa rpm	Reduction ratio Rapport de réduction Untersetzungsverhältnis Razón de reducción Rapp. riduzione	Max. power Puissance maxi. Max. Leistung Potencia máx. Potenza max.
E3 - C3W - SS3 - 47 47HT - 47SS - 66 66HT - 66SS	HONDA GX240 - GX270 GX340 - GX390	3100	1425	1:2,2	18,5 kW - 25 HP

GEARBOX FOR ELECTRIC MOTORS - REDUCTEUR POUR MOTEURS ELECTRIQUES
UNTERSETZUNGSGETRIEBE FÜR ELEKTROMOTOREN - REDUCTORA PARA MOTORES ELECTRICOS
RIDUTTORE PER MOTORI ELETTRICI

RE44

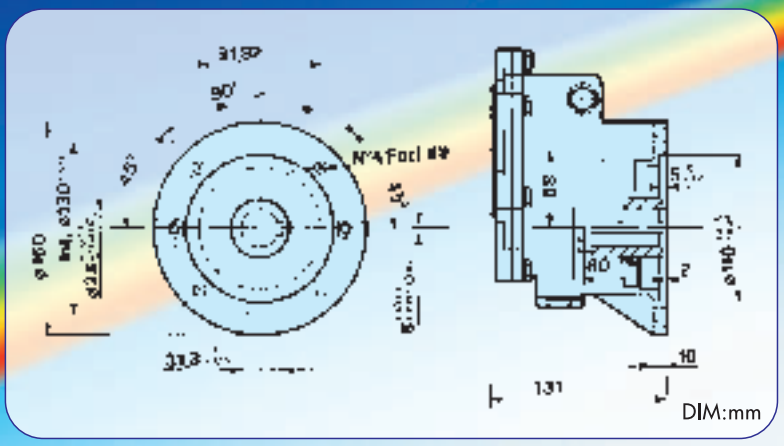

Pump Series Série pompes Pumpenserie Serie de bombas Serie Pompe	Motor type Type de moteur Motorentyp Tipo de motor Tipo motore	Motor speed Vitesse du moteur Drehzahl Motor R.p.m. motor Giri motore rpm	Pump r.p.m. Tr./min. pompe U.p.M. Pumpe R.p.m. Bomba Giri pompa rpm	Reduction ratio Rapport de réduction Untersetzungsverhältnis Razón de reducción Rapp. riduzione	Max. power Puissance maxi. Max. Leistung Potencia máx. Potenza max.
69 - 69HT	IEC 100 - 112 B3 - B14	1450	600	1:2,4	5,5 kW - 7,5 HP

GEARBOX FOR TRACTOR P.T.O. - MULTIPLICATEUR POUR PRISE DE FORCE TRACTEUR
ÜBERSETZUNGSGETRIEBE FÜR TRAKTOREN-ZAPFENWELLE
MULTIPLICADORA PARA TOMA DE FUERZA TRACTOR. - MOLTIPLICATORE PER P.d.F. TRATTORE

M.-P.T.O.

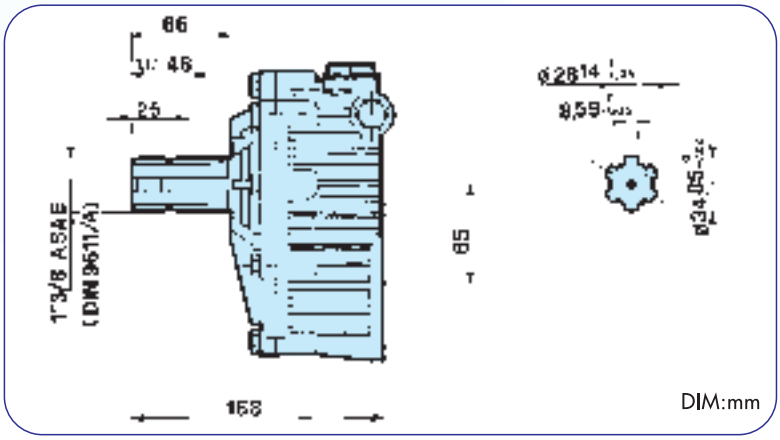

Pump Series Série pompes Pumpenserie Serie de bombas Serie Pompe	Shaft type Type d'arbre Wellentyp Tipo de eje Tipo albero P.d.F.	Input speed - r.p.m. Vitesse à l'entrée - tr./min Eingangsdrehzal - U.p.M. Velocidad de entrada - r.p.m. Giri entrata - rpm	Pump r.p.m. Tr./min. pompe U.p.M. Pumpe R.p.m. Bomba Giri pompa rpm	Multiplication ratio Rapport de multiplication Überzetzungsverhältnis Razón de multiplicación Rapporto moltiplicatore	Max. power Puissance maxi. Max. Leistung Potencia máx. Potenza max.
E3 - C3W - SS3 - 47 47HT - 47SS - 66 66HT - 66SS	1" 3/8 ASAE S203.13 (DIN 9611-1)	540	1000	1,9:1	7 kW - 9,5 HP

CLEANERS

INTERPUMP GROUP

Cleaners

High pressure cleaners
Nettoyeurs
Hochdruckreiniger
Hidrolimpiadoras
Idropulitrici

	pag.
Portable high pressure cleaners:	
BLUE TIME	116
CLEAN MATIC	116
GREEN JET	116
Portable professional H.P. cleaners:	
BIG BANG	117
FORMULA	117
FLASH	117
GONG	117
BOX JET	117
QUIKY	117
Professional H.P. cleaners:	
T	118
TX	118
IPX	119
TSX	120
TX300	121
TX500	121

Portable cleaners

PORTABLE HIGH PRESSURE CLEANERS
NETTOYEURS PORTABLES
TRAGBARE HOCHDRUCKREINIGER
HIDROLIMPIADORAS PORTATILES
IDROPULITRICI PORTATILI

Model Modéle Modell Modelo Modello		PUMP DATA - DONNÉES POMPE PUMPENDATEN - DATOS BOMBA - DATI POMPA								MOTOR DATA - DONNÉES MOTEUR MOTORENDATEN - DATOS MOTOR - DATI MOTORE				
		Flow rate Débit Förderleistung Caudal Portata		Max. Pressure - Pression Druck - Presion - Pressione						r.p.m. tr./min. u.p.m. r/min. g/min.	input power puissance absorbée aufnahmeleistung potencia absorbida potenza assorbita	singlephase monophase wechselstrom monofásico monofase		
				with/avec - mit/con ROTATING NOZZLE			with/avec - mit/con STANDARD NOZZLE							
		l/min.	G.P.M. (U.S.A.)	E.W. bar	E.W. MPa	E.W. p.s.i.	bar	MPa	p.s.i.		kW	V.	A.	Hz.
CLEANMATIC WITH TROLLEY AVEC CHARIOT MIT FAHRWAGEN CON CARRETILLA CON CARRELLO	**CL10K**	7	1.85	150	15	2150	80	8	1160	3400	1,60	100	15	60
	CL11K	7	1.85	160	16	2300	90	9	1300	3400	1,75	120	15	60
	CL22K	7	1.85	160	16	2300	90	9	1300	2800	1,75	230	7,5	50
	CL24K	7	1.85	160	16	2300	90	9	1300	2800	1,75	240	7,5	50
	CL26K	7	1.85	160	16	2300	90	9	1300	3400	1,75	208/230	7,5	60
CLEANMATIC WITHOUT TROLLEY SANS CHARIOT OHNE FAHRWAGEN SIN CARRETILLA SENZA CARRELLO	**CL10**	7	1.85	150	15	2150	80	8	1160	3400	1,60	100	15	60
	CL11	7	1.85	160	16	2300	90	9	1300	3400	1,75	120	15	60
	CL22	7	1.85	160	16	2300	90	9	1300	2800	1,75	230	7,5	50
	CL24	7	1.85	160	16	2300	90	9	1300	2800	1,75	240	7,5	50
	CL26	7	1.85	160	16	2300	90	9	1300	3400	1,75	208/230	7,5	60
GREEN JET WITH TROLLEY AVEC CHARIOT MIT FAHRWAGEN CON CARRETILLA CON CARRELLO	**GX10K**	7	1.85	150	15	2150	80	8	1160	3400	1,60	100	15	60
	GX11K	7	1.85	160	16	2300	90	9	1300	3400	1,75	120	15	60
	GX22K	7	1.85	160	16	2300	90	9	1300	2800	1,75	230	7,5	50
	GX24K	7	1.85	160	16	2300	90	9	1300	2800	1,75	240	7,5	50
	GX26K	7	1.85	160	16	2300	90	9	1300	3400	1,75	208/230	7,5	60
GREEN JET WITHOUT TROLLEY SANS CHARIOT OHNE FAHRWAGEN SIN CARRETILLA SENZA CARRELLO	**GX10**	7	1.85	150	15	2150	80	8	1160	3400	1,60	100	15	60
	GX11	7	1.85	160	16	2300	90	9	1300	3400	1,75	120	15	60
	GX22	7	1.85	160	16	2300	90	9	1300	2800	1,75	230	7,5	50
	GX24	7	1.85	160	16	2300	90	9	1300	2800	1,75	240	7,5	50
	GX26	7	1.85	160	16	2300	90	9	1300	3400	1,75	208/230	7,5	60
BLUE TIME WITH TROLLEY AVEC CHARIOT MIT FAHRWAGEN CON CARRETILLA CON CARRELLO	**BT10**	7	1.85	150	15	2150	80	8	1160	3400	1,60	100	15	60
	BT11	7	1.85	160	16	2300	90	9	1300	3400	1,75	120	15	60
	BT22	7	1.85	160	16	2300	90	9	1300	2800	1,75	230	7,5	50
	BT24	7	1.85	160	16	2300	90	9	1300	2800	1,75	240	7,5	50
	BT26	7	1.85	160	16	2300	90	9	1300	3400	1,75	208/230	7,5	60

E.W. bar/MPa/p.s.i. = EQUIVALENT WASHING impact in bar/MPa/p.s.i.

Portable professional cleaners

PORTABLE PROFESSIONAL HIGH PRESSURE CLEANERS
NETTOYEURS PROFESSIONNELS PORTABLES
TRAGBARE PROFESSIONNELLE HOCHDRUCKREINIGER
HIDROLIMPIADORAS PROFESIONALES PORTATILES
IDROPULITRICI PROFESSIONALI PORTATILI

Model / Modéle / Modell / Modelo / Modello		PUMP DATA - DONNÉES POMPE / PUMPENDATEN - DATOS BOMBA - DATI POMPA								MOTOR DATA - DONNÉES MOTEUR / MOTORENDATEN - DATOS MOTOR - DATI MOTORE				
		Flow rate / Débit / Förderleistung / Caudal / Portata		Max. Pressure - Pression / Druck - Presion - Pressione						r.p.m. / tr./min. / u.p.m. / r/min. / g/min.	input power / puissance absorbée / aufnahmeleistung / potencia absorbida / potenza assorbita	singlephase / monophase / wechselstrom / monofásico / monofase		
				with/avec - mit/con ROTATING NOZZLE			with/avec - mit/con STANDARD NOZZLE							
		l/min.	G.P.M. (U.S.A.)	E.W. bar	E.W. MPa	E.W. p.s.i.	bar	MPa	p.s.i.		kW	V.	A.	Hz.
BIG BANG FORMULA 99 GONG FLASH	F122	7	1.85	160	16	2300	90	9	1300	2800	1,58	230	7,6	50
	F124	7	1.85	160	16	2300	90	9	1300	2800	1,58	240	7	50
	X161	8	2.11	135	13,5	1900	65	6,5	940	1700	1,40	100	15	60
	X230	8	2.11	145	14,5	2000	70	7	1000	1700	1,68	230	7,8	60
	X117 S	8	2.11	145	14,5	2000	70	7	1000	1700	1,53	115	12	60
	X220 S	8	2.11	145	14,5	2000	70	7	1000	2800	1,58	230	7,6	50
	X240 S	8	2.11	145	14,5	2000	70	7	1000	2800	1,58	240	7	50
BOX JET	8/70	8	2.11	145	14,5	2000	70	7	1000	2800	1,68/1,64	230-1/240-1	8,2/8	50
	11/50	11	2.9	100	10	1500	50	5	725	2800	1,68/1,64	230-1/240-1	8,2/8	50
	8/90	8	2.11	160	16	2300	90	9	1300	2800	1,86	230-1/240-1	8,6/8,4	50
	TURBO 15	8	2.11	120	12	1750	55	5,5	800	2800	1,36	100	15	50
	TURBO19	8	2.11	130	13	1850	60	6	870	1700	1,40	100	15	60
	TURBO 21	8	2.11	145	14,5	2000	70	7	1000	1700	1,58	115	15	60
QUIKY	11/70	11	2.9	145	14,5	2000	70	7	1000	2800	2,20	230-1/240-1	10,5/9,5	50
	8/90	8	2.11	160	16	2300	90	9	1300	2800	2,20	230-1/240-1	10,5/9,5	50
	10/100	10	2.64	170	17	2450	100	10	1450	2800	2,65	230-1/240-1	12/11,5	50

E.W. bar/MPa/p.s.i. = EQUIVALENT WASHING impact in bar/MPa/p.s.i.

Professional cleaners

PROFESSIONAL HIGH PRESSURE CLEANERS
NETTOYEURS PROFESSIONNELS
PROFESSIONELLE HOCHDRUCKREINIGER
HIDROLIMPIADORAS PROFESIONALES
IDROPULITRICI PROFESSIONALI

WITHOUT TOTAL STOP
SANS STOP TOTAL
OHNE TOTAL STOP
SIN STOP TOTAL
SENZA TOTAL STOP

Optional:
HOSE REEL
ENROULEUR DE TUYAU
SCHLAUCHTROMMEL
ENROLLADOR DE MANGUERA
AVVOLGITUBO

	Model Modéle Modell Modelo Modello	PUMP DATA - DONNÉES POMPE PUMPENDATEN - DATOS BOMBA - DATI POMPA								MOTOR DATA - DONNÉES MOTEUR MOTORENDATEN - DATOS MOTOR - DATI MOTORE							
		Flow rate Débit Förderleistung Caudal Portata		Max. Pressure - Pression Druck - Presion - Pressione						r.p.m. tr./min. u.p.m. r/min. g/min.	input power puissance absorbée aufnahmeleistung potencia absorbida potenza assorbita	singlephase monophase wechselstrom monofásico monofase			threephase triphase drehstrom trifásico trifase		
				with/avec/mit/con ROTATING NOZZLE			with/avec/mit/con STANDARD NOZZLE										
		l/min.	G.P.M. (U.S.A.)	E.W. bar	E.W. MPa	E.W. p.s.i.	bar	MPa	p.s.i.		kW	V.	A.	Hz.	V.	A.	Hz.
T SERIES	T8•90	8	2.11	160	16	2300	90	9	1300	2800	2,20	230-1/240-1	10,5/9,5	50	-	-	-
	T10•100	10	2.64	170	17	2450	100	10	1450	2800	2,65	230-1/240-1	12/11,5	50	-	-	-
	T11•120	11	2.9	210	21	2950	120	12	1740	2800	2,90	-	-	-	230-3/400-3	8,9/5,2	50
TX SERIES	TX10•130	9,5	2.5	230	23	3200	130	13	1885	1400	3,20	230-1/240-1	14,7/13,6	50	-	-	-
	TX12•100	12	3.17	170	17	2450	100	10	1450	1400	3,20	230-1/240-1	14,7/13,6	50	-	-	-
	TX12•140	12	3.17	245	24,5	3450	140	14	2030	1400	3,80	-	-	-	230-3/400-3	12,5/7,2	50
	TX14•120	14	3.69	210	21	2950	120	12	1740	1400	3,80	-	-	-	230-3/400-3	12,5/7,2	50
	TX13•180	13	3.43	310	31	4400	180	18	2610	2800	5,00	-	-	-	230-3 400-3 240-3 415-3	15,8 9,2 14,5 8,5	50
	TX15•150	15	3.96	260	26	3700	150	15	2175	2800	5,00	-	-	-			50
	TX17•130	17	4.5	230	23	3200	130	13	1885	2800	5,00	-	-	-			50
	TX951	11,5	3.04	170	17	2450	103	10,3	1500	1700	3,20	220-1	15,5	60	-	-	-
	TX954	13,6	3.6	160	16	2300	90	9	1300	1700	3,20	220-1	15,5	60	-	-	-
	TX956	13	3.43	250	25	3550	145	14,5	2100	1700	4,60	-	-	-	220-3	16,5	60
	TX957	15,9	4.2	145	14,5	2100	76	7,6	1100	1700	3,20	220-1	15,5	60	-	-	-
	TX961	15	3.96	260	26	3700	150	15	2175	3400	5,00	-	-	-	220-3/380-3	15,8/9,2	60

E.W. bar/MPa/p.s.i. = EQUIVALENT WASHING impact in bar/MPa/p.s.i.

Professional cleaners

PROFESSIONAL HIGH PRESSURE CLEANERS
NETTOYEURS PROFESSIONNELS
PROFESSIONELLE HOCHDRUCKREINIGER
HIDROLIMPIADORAS PROFESIONALES
IDROPULITRICI PROFESSIONALI

Optionals:
- TOTAL STOP
- HOSE REEL
  ENROULEUR DE TUYAU
  SCHLAUCHTROMMEL
  ENROLLADOR DE MANGUERA
  AVVOLGITUBO

Model Modéle Modell Modelo Modello		PUMP DATA - DONNÉES POMPE PUMPENDATEN - DATOS BOMBA - DATI POMPA								MOTOR DATA - DONNÉES MOTEUR MOTORENDATEN - DATOS MOTOR - DATI MOTORE								
		Flow rate Débit Förderleistung Caudal Portata		Max. Pressure - Pression Druck - Presion - Pressione						r.p.m. tr./min. u.p.m. r/min. g/min.	input power puissance absorbée aufnahmeleistung potencia absorbida potenza assorbita	singlephase monophase wechselstrom monofásico monofase			threephase triphase drehstrom trifásico trifase		
				with/avec mit/con ROTATING NOZZLE			with/avec mit/con STANDARD NOZZLE										
		l/min.	G.P.M. (U.S.A.)	E.W. bar	E.W. MPa	E.W. p.s.i.	bar	MPa	p.s.i.		kW	V.	A.	Hz.	V.	A.	Hz.
IPX SERIES	IPX10•130	9,5	2.5	230	23	3200	130	13	1885	1400	3,2	230-1 240-1	14,7 13,6	50	-	-	-
	IPX12•100	12	3.17	170	17	2450	100	10	1450	1400	3,2			50	-	-	-
	IPX12•140	12	3.17	245	24,5	3450	140	14	2030	1400	3,8	-	-	-	230-3 400-3	12,5 7,2	50
	IPX14•120	14	3.69	210	21	2950	120	12	1740	1400	3,8	-	-	-			50
	IPX13•180	13	3.43	310	31	4400	180	18	2610	2800	5	-	-	-	230-3 400-3 240-3 415-3	15,8 9,2 14,5 8,5	50
	IPX15•150	15	3.96	260	26	3700	150	15	2175	2800	5	-	-	-			50
	IPX17•130	17	4.5	230	23	3200	130	13	1885	2800	5	-	-	-			50
	IPX951	11,5	3.04	170	17	2450	103	10,3	1500	1700	3,2	220-1	15,5	60	-	-	-
	IPX954	13,6	3.6	160	16	2300	90	9	1300	1700	3,2	220-1	15,5	60	-	-	-
	IPX956	13	3.43	250	25	3550	145	14,5	2100	1700	4,6	-	-	-	220-3	16,5	60
	IPX957	15,9	4.2	145	14,5	2100	76	7,6	1100	1700	3,2	220-1	15,5	60	-	-	-
	IPX961	15	3.96	260	26	3700	150	15	2175	3400	5	-	-	-	220-3/380-3	15,8/9,2	60

E.W. bar/MPa/p.s.i. = EQUIVALENT WASHING impact in bar/MPa/p.s.i.

PROFESSIONAL HIGH PRESSURE CLEANERS
NETTOYEURS PROFESSIONNELS
PROFESSIONELLE HOCHDRUCKREINIGER
HIDROLIMPIADORAS PROFESIONALES
IDROPULITRICI PROFESSIONALI

TSX

Optionals:
- TOTAL STOP
- HOSE REEL
  ENROULEUR DE TUYAU
  SCHLAUCHTROMMEL
  ENROLLADOR DE MANGUERA
  AVVOLGITUBO

Model Modéle Modell Modelo Modello		PUMP DATA - DONNÉES POMPE PUMPENDATEN - DATOS BOMBA - DATI POMPA								MOTOR DATA - DONNÉES MOTEUR MOTORENDATEN - DATOS MOTOR - DATI MOTORE							
		Flow rate Débit Förderleistung Caudal Portata		Max. Pressure - Pression Druck - Presion - Pressione						r.p.m. tr./min. u.p.m. r/min. g/min.	input power puissance absorbée aufnahmeleistung potencia absorbida potenza assorbita	singlephase monophase wechselstrom monofásico monofase			threephase triphase drehstrom trifásico trifase		
				with/avec mit/con ROTATING NOZZLE			with/avec mit/con STANDARD NOZZLE										
		l/min.	G.P.M. (U.S.A.)	E.W. bar	E.W. MPa	E.W. p.s.i.	bar	MPa	p.s.i.		kW	V.	A.	Hz.	V.	A.	Hz.
TSX SERIES	TSX10•130	9,5	2.5	230	23	3200	130	13	1885	1400	3,2	230-1 240-1	14,7 13,6	50	-	-	-
	TSX12•100	12	3.17	170	17	2450	100	10	1450	1400	3,2			50	-	-	-
	TSX12•140	12	3.17	245	24,5	3450	140	14	2030	1400	3,8	-	-	-	230-3 400-3	12,5 7,2	50
	TSX14•120	14	3.69	210	21	2950	120	12	1740	1400	3,8	-	-	-			50
	TSX13•180	13	3.43	310	31	4400	180	18	2610	2800	5	-	-	-	230-3 400-3 240-3 415-3	15,8 9,2 14,5 8,5	50
	TSX15•150	15	3.96	260	26	3700	150	15	2175	2800	5	-	-	-			50
	TSX17•130	17	4.5	230	23	3200	130	13	1885	2800	5	-	-	-			50
	TSX951	11,5	3.04	170	17	2450	103	10,3	1500	1700	3,2	220-1	15,5	60	-	-	-
	TSX954	13,6	3.6	160	16	2300	90	9	1300	1700	3,2	220-1	15,5	60	-	-	-
	TSX956	13	3.43	250	25	3550	145	14,5	2100	1700	4,6	-	-	-	220-3	16,5	60
	TSX957	15,9	4.2	145	14,5	2100	76	7,6	1100	1700	3,2	220-1	15,5	60	-	-	-
	TSX961	15	3.96	260	26	3700	150	15	2175	3400	5	-	-	-	220-3/380-3	15,8/9,2	60

E.W. bar/MPa/p.s.i. = EQUIVALENT WASHING impact in bar/MPa/p.s.i.

Professional cleaners

PROFESSIONAL HIGH PRESSURE CLEANERS
NETTOYEURS PROFESSIONNELS
PROFESSIONELLE HOCHDRUCKREINIGER
HIDROLIMPIADORAS PROFESIONALES
IDROPULITRICI PROFESSIONALI

WITH TOTAL STOP AND HOSE REEL

AVEC STOP TOTAL ET ENROULEUR DE TUYAU

MIT TOTAL STOP UND SCHLAUCHTROMMEL

CON STOP TOTAL Y ENROLLADOR DE MANGUERA

CON TOTAL STOP E AVVOLGITUBO

Tx 300

Tx 500

Model Modéle Modell Modelo Modello		PUMP DATA - DONNÉES POMPE PUMPENDATEN - DATOS BOMBA - DATI POMPA								MOTOR DATA - DONNÉES MOTEUR MOTORENDATEN - DATOS MOTOR - DATI MOTORE								
		Flow rate Débit Förderleistung Caudal Portata		Max. Pressure - Pression Druck - Presion - Pressione						r.p.m. tr./min. u.p.m. r/min. g/min.	input power puissance absorbée aufnahmeleistung potencia absorbida potenza assorbita	singlephase monophase wechselstrom monofásico monofase			threephase triphase drehstrom trifásico trifase		
				with/avec/mit/con ROTATING NOZZLE			with/avec/mit/con STANDARD NOZZLE										
		l/min.	G.P.M. (U.S.A.)	E.W. bar	E.W. MPa	E.W. p.s.i.	bar	MPa	p.s.i.		kW	V.	A.	Hz.	V.	A.	Hz.
TX300	10-130.2	10	2.64	230	23	3200	130	13	1885	1450	3	230-240	14,0	50	-	-	-
	12-100.2	12	3.17	170	17	2465	100	10	1450	1450	3	230-240	14,0	50	-	-	-
	13-160.2	13	3.43	275	27,5	4000	160	16	2320	1450	4,6	-	-	-	230-240	14,5	50
	13-160.3	13	3.43	275	27,5	4000	160	16	2320	1450	4,6	-	-	-	400-415	8,4	50
	14-180.2	14	3.69	310	31	4400	180	18	2610	1450	5,5	-	-	-	230-240	18,0	50
	14-180.3	14	3.69	310	31	4400	180	18	2610	1450	5,5	-	-	-	400-415	10,5	50
TX500	15-200.2	15	3.96	340	34	4950	200	20	2900	1450	7,5	-	-	-	230-240	25,5	50
	15-200.3	15	3.96	340	34	4950	200	20	2900	1450	7,5	-	-	-	400-415	14,7	50
	18-170.2	18	4.75	290	29	4200	170	17	2465	1450	7,5	-	-	-	230-240	25,5	50
	18-170.3	18	4.75	290	29	4200	170	17	2465	1450	7,5	-	-	-	400-415	14,7	50
	21-150.2	21	5.55	260	26	3700	150	15	2175	1450	7,5	-	-	-	230-240	25,5	50
	21-150.3	21	5.55	260	26	3700	150	15	2175	1450	7,5	-	-	-	400-415	14,7	50
	15-250.2	15	3.96	425	42,5	6150	250	25	3625	1450	9,0	-	-	-	230-240	29,5	50
	15-250.3	15	3.96	425	42,5	6150	250	25	3625	1450	9,0	-	-	-	400-415	17,0	50
	21-200.2	21	5.55	340	34	4950	200	20	2900	1450	9,0	-	-	-	230-240	29,5	50
	21-200.3	21	5.55	340	34	4950	200	20	2900	1450	9,0	-	-	-	400-415	17,0	50

E.W. bar/MPa/p.s.i. = EQUIVALENT WASHING impact in bar/MPa/p.s.i.

ACCESSORIES IN KIT

INTERPUMP GROUP

Accessories in Kit

Accessoires en Kit
Zubehör in Kit
Accesorios en Kit
Accessori in Kit

	pag.
Accessories in Kit for models: Blue Time - Clean Matic - Green Jet Big Bang - Formula - Gong - Flash Box Jet - Quiky	124
Accessories in Kit for models: T - TX - IPX - TSX - TX300 - TX500	125
Lance Kits for Interpump Cleaners	126

Accessories in Kit

ACCESSOIRES EN KIT
ZUBEHÖR IN KIT
ACCESORIOS EN KIT
ACCESSORI IN KIT

For models / Pour modèles / Für modell/ Para modelos / Per modelli:
BLUE TIME • CLEAN MATIC • GREEN JET • BIG BANG FORMULA • GONG • FLASH • BOX JET • QUIKY

ZSANDKIT

SANDBLASTING KIT
KIT DE SABLAGE
SANDSTRAHLKIT
KIT ARENACION
KIT PER SABBIARE

ZFOAMKIT

FOAMER
LANCE A MOUSSE
SCHAUMLANZE
LANZA ESPUMA
LANCIA SCHIUMA

ZDRAINKIT

DRAIN CLEANING KIT
KIT DÉBOUCHEUR
ROHRREINIGUNGSKIT
KIT LIMPIEZA TUBERIAS
KIT PULIZIA TUBAZIONI

Accessories in Kit

For models / Pour modèles / Für modell
Para modelos / Per modelli:
T • TX • IPX • TSX • TX300 • TX500

ZTXSAND

SANDBLASTING KIT
KIT DE SABLAGE
SANDSTRAHLKIT
KIT ARENADOR
TESTINA SABBIANTE

ZTXDRAIN

DRAIN CLEANING KIT
KIT DÉBOUCHEUR
SANDSTRAHLKIT
KIT LIMPIEZA TUBERIAS
KIT PULIZIA TUBAZIONI

ZTXFOAM

FOAMER
LANCE A MOUSSE
SCHAUMLANZE
LANZA PARA ESPUMA
LANCIA SCHIUMA

ZTXAVV (T•TX•TSX)
ZIPXAVV (IPX)

HOSE REEL
ENROULEUR DE TUYAU
SCHLAUCHTROMMEL
ENROLLADOR DE MANGUERA
AVVOLGITUBO

Lance Kits for Interpump cleaners

KITS DE LANCES POUR NETTOYEURS INTERPUMP
STRAHLROHR-SÄTZE FÜR INTERPUMP-HOCHDRUCKREINIGER
KITS DE LANZAS PARA HIDROLIMPIADORAS INTERPUMP
KIT LANCE PER IDROPULITRICI INTERPUMP

MULTIFUNCTION NOZZLE HOLDERS KIT - PORTE-BUSES MULTIFONCTION KIT
MULTIFUNKTIONSDÜSENHALTER KIT - PORTABOQUILLAS KIT - PORTA UGELLI KIT

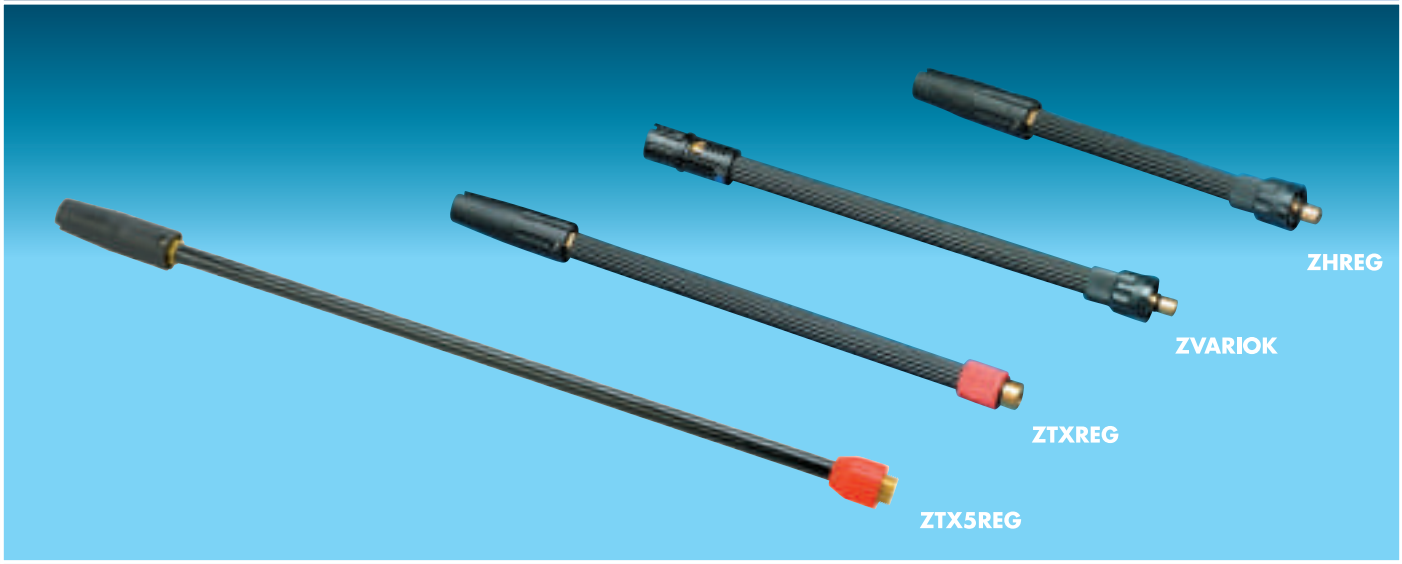

MULTIREG KIT • ZHREG (BOX JET - QUIKY) • ZTXREG (T-TX-TSX-IPX-TX300 -TX500 SERIES) • ZTX5REG (TX300 - TX500 SERIES)
VARIOJET KIT • ZVARIOK (BLUE TIME - CLEAN MATIC - GREEN JET - BIG BANG - FLASH - FORMULA - GONG)

ROTATING NOZZLE KIT - BUSES ROTATIVES KIT
ROTIERENDE DÜSEN KIT - BOQUILLAS ROTATIVAS KIT - UGELLI ROTANTI KIT

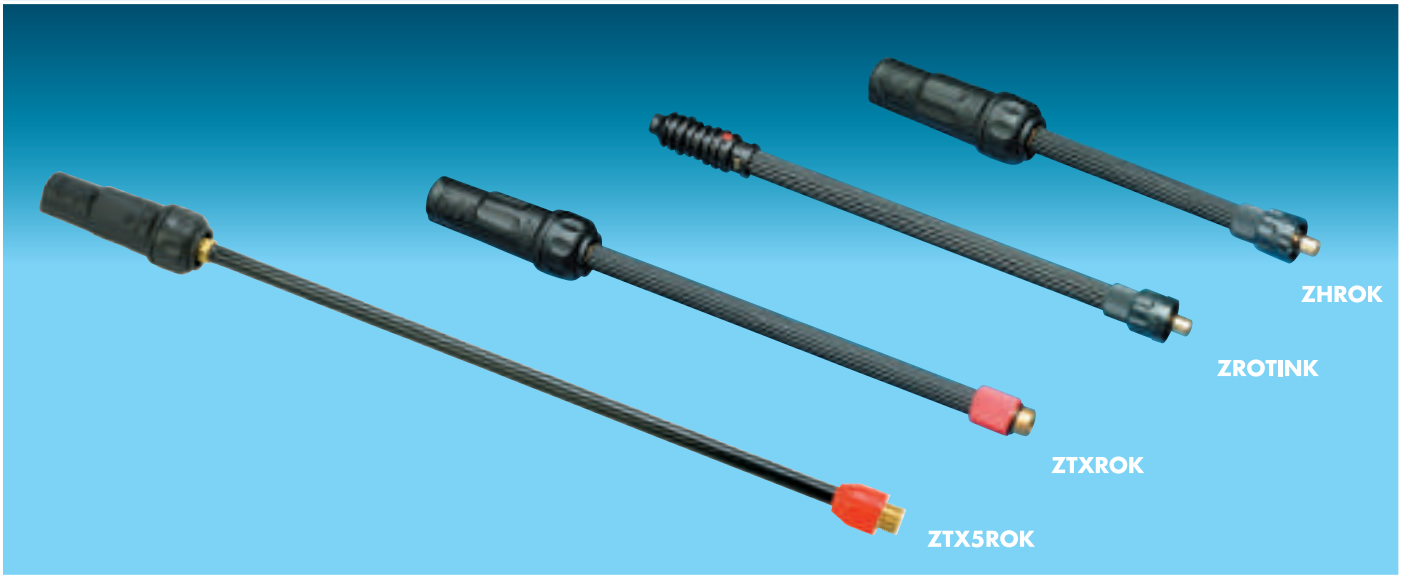

ROTOTEK KIT • ZHROK (BOX JET - QUIKY) • ZTXROK (T-TX-TSX-IPX-TX300 -TX500 SERIES) • ZTX5ROK (TX300 - TX500 SERIES)
ROTOCLEAN KIT • ZROTINK (BLUE TIME - CLEAN MATIC - GREEN JET - BIG BANG - FLASH - FORMULA - GONG)

Lance Kits for Interpump cleaners

LANCES COMPLETE WITH MULTIREG - LANCES COMPLETES AVEC MULTIREG - LANZEN KOMPLETT MIT MULTIREG LANZAS COMPLETAS DE MULTIREG - LANCE COMPLETE CON MULTIREG

ZSETLANC (BOX JET - QUIKY) • **ZTLANCM** (T SERIES)
ZTXLANCM (TX - TSX - IPX - TX300 - TX500 SERIES) • **ZTX5LANCM** (TX 500 SERIES)

LANCES COMPLETE WITH ROTOTEK - LANCES COMPLETES AVEC ROTOTEK - LANZEN KOMPLETT MIT ROTOTEK LANZAS COMPLETAS DE ROTOTEK - LANCE COMPLETE CON ROTOTEK

ZHLANCR (BOX JET - QUIKY) • **ZTLANCR** (T SERIES)
ZTXLANCR (TX - TSX - IPX - TX300 - TX500 SERIES) • **ZTX5LANCR** (TX 500 SERIES)

STAINLESS STEEL NOZZLES
UGELLI INOX

NOZZLE CHART - TABLEAU DES BUSES - DÜSENTABELLE
TABLA DE BOQUILLAS - TABELLA UGELLI

= PRESS. bar *(MPa)* = VOLUME L/min.

MEG Type	10 *(1)*	20 *(2)*	30 *(3)*	40 *(4)*	50 *(5)*	60 *(6)*	70 *(7)*	80 *(8)*	90 *(9)*	100 *(10)*	110 *(11)*	120 *(12)*	130 *(13)*	140 *(14)*	150 *(15)*	160 *(16)*	170 *(17)*	180 *(18)*	190 *(19)*	200 *(20)*	225 *(22,5)*	250 *(25)*	275 *(27,5)*
015	1,1	1,5	1,9	2,2	2,4	2,7	2,9	3,1	3,2	3,4	3,6	3,8	3,9	4,1	4,2	4,3	4,5	4,6	4,7	4,8	5,1	5,4	5,7
020	1,4	2,0	2,5	2,9	3,2	3,5	3,8	4,1	4,3	4,6	4,8	5,0	5,2	5,4	5,6	5,8	6,0	6,1	6,3	6,5	6,8	7,2	7,6
025	1,8	2,6	3,1	3,6	4,0	4,4	4,8	5,1	5,4	5,7	6,0	6,3	6,5	6,8	7,0	7,2	7,4	7,7	7,9	8,1	8,6	9,0	9,5
030	2,2	3,1	3,8	4,3	4,8	5,3	5,7	6,1	6,5	6,8	7,2	7,5	7,8	8,1	8,4	8,7	8,9	9,2	9,4	9,7	10,3	10,8	11,4
035	2,5	3,6	4,4	5,1	5,6	6,2	6,7	7,1	7,6	8,0	8,4	8,8	9,1	9,5	9,8	10,1	10,4	10,7	11,0	11,3	12,0	12,6	13,2
040	2,9	4,1	5,0	5,8	6,5	7,1	7,6	8,2	8,7	9,1	9,6	10,0	10,4	10,8	11,2	11,5	11,9	12,2	12,6	12,9	13,7	14,4	15,1
045	3,2	4,6	5,6	6,5	7,3	8,0	8,6	9,2	9,7	10,3	10,8	11,3	11,7	12,2	12,6	13,0	13,4	13,8	14,2	14,5	15,4	16,2	17,0
050	3,6	5,1	6,3	7,2	8,1	8,8	9,5	10,2	10,8	11,4	12,0	12,5	13,0	13,5	14,0	14,4	14,9	15,3	15,7	16,1	17,1	18,0	18,9
055	4,0	5,6	6,9	7,9	8,9	9,7	10,5	11,2	11,9	12,6	13,2	13,8	14,3	14,9	15,4	15,9	16,4	16,8	17,3	17,8	18,8	19,8	20,8
060	4,3	6,1	7,5	8,7	9,7	10,6	11,5	12,2	13,0	13,7	14,4	15,0	15,6	16,2	16,8	17,3	17,9	18,4	18,9	19,4	20,5	21,7	22,7
065	4,7	6,6	8,1	9,4	10,5	11,5	12,4	13,3	14,1	14,8	15,6	16,3	16,9	17,6	18,2	18,8	19,3	19,9	20,5	21,0	22,3	23,5	24,6
070	5,1	7,1	8,8	10,1	11,3	12,4	13,4	14,3	15,2	16,0	16,8	17,5	18,2	18,9	19,6	20,2	20,8	21,4	22,0	22,6	24,0	25,3	26,5
075	5,4	7,7	9,4	10,8	12,1	13,3	14,3	15,3	16,2	17,1	18,0	18,8	19,5	20,3	21,0	21,7	22,3	23,0	23,6	24,2	25,7	27,1	28,4
080	5,8	8,2	10,0	11,5	12,9	14,1	15,3	16,3	17,3	18,3	19,2	20,0	20,8	21,6	22,4	23,1	23,8	24,5	25,2	25,8	27,4	28,9	30,3
085	6,1	8,7	10,6	12,3	13,7	15,0	16,2	17,4	18,4	19,4	20,3	21,3	22,1	23,0	23,8	24,5	25,3	26,0	26,7	27,4	29,1	30,7	32,2
090	6,5	9,2	11,3	13,0	14,5	15,9	17,2	18,4	19,5	20,5	21,5	22,5	23,4	24,3	25,2	26,0	26,8	27,6	28,3	29,1	30,8	32,5	34,1
10	7,2	10,2	12,5	14,4	16,1	17,7	19,1	20,4	21,7	22,8	23,9	25,0	26,0	27,0	28,0	28,9	29,8	30,6	31,5	32,3	34,2	36,1	37,9
11	7,9	11,2	13,8	15,9	17,8	19,4	21,0	22,5	23,8	25,1	26,3	27,5	28,6	29,7	30,8	31,8	32,7	33,7	34,6	35,5	37,7	39,7	41,6
12	8,7	12,2	15,0	17,3	19,4	21,2	22,9	24,5	26,0	27,4	28,7	30,0	31,2	32,4	33,5	34,6	35,7	36,7	37,8	38,7	41,1	43,3	45,4
13	9,4	13,3	13,3	18,8	21,0	23,0	24,8	26,5	28,2	29,7	31,1	32,5	33,8	35,1	36,3	37,5	38,7	39,8	40,9	42,0	44,5	46,9	49,2
15	10,8	15,3	18,8	21,7	24,2	26,5	28,6	30,6	32,5	34,2	35,9	37,5	39,0	40,5	41,9	43,3	44,6	45,9	47,2	48,4	51,4	54,1	56,8
20	14,4	20,4	25,0	28,9	32,3	35,4	38,2	40,8	43,3	45,7	47,9	50,0	52,0	54,0	55,9	57,7	59,5	61,2	62,9	64,6	68,5	72,2	75,7
25	18,0	25,5	31,3	36,1	40,4	44,2	47,7	51,0	54,1	57,1	59,8	62,5	65,1	67,5	69,9	72,2	74,4	76,6	78,7	80,7	85,6	90,2	94,6
30	21,7	30,6	37,5	43,3	48,4	53,0	57,3	61,2	65,0	68,5	71,8	75,0	78,1	81,0	83,9	86,6	89,3	91,9	94,4	96,8	102,7	108,3	113,6
35	25,3	35,7	43,8	50,5	56,5	61,9	66,8	71,5	75,8	79,9	83,8	87,5	91,1	94,5	97,8	101,1	104,2	107,2	110,1	113,0	119,8	126,3	132,5
40	28,9	40,8	50,0	57,7	64,6	70,7	76,4	81,7	86,6	91,3	95,8	100,0	104,1	108,0	111,8	115,5	119,0	122,5	125,9	129,1	137,0	144,4	151,4
50	36,1	51,0	62,5	72,2	80,7	88,4	95,5	102,1	108,3	114,1	119,7	125,0	130,1	135,0	139,8	144,4	148,8	153,1	157,3	161,4	171,2	180,5	189,3
60	43,3	61,2	75,0	86,6	96,8	106,1	114,6	122,5	129,9	137,0	143,6	150,0	156,1	162,0	167,7	173,2	178,6	183,7	188,8	193,7	205,4	216,5	227,1

The delivery of nozzles must not exceed 95% of the pump delivey - Le débit des buses ne doit pas dépasser 95% du débit de la pompe
Die Förderleistung der Düsen darf nicht 95% der Förderleistung der Pumpe überschreiten - El caudal de las boquillas no debe sobrepasar 95% del caudal de la bomba - La portata degli ugelli non deve superare il 95% della portata della pompa

High Pressure Hoses

Pressure loss (bar) for each meter of flexible hose, without fittings *(Values for water at 20°C)*
Perdita di pressione (bar) per ogni metro di tubo flessibile, senza raccordi *(Valori per acqua a 20°C)*

(inch.)	3/16"	1/4"	5/16"	3/8"	1/2"	5/8"	3/4"	1"	1"1/4	1"1/2	2"	3"
DN (mm)	5	6	8	10	12	16	20	25	32	38	50	80
Flow rate Portata l/min.												
1	0,0358	0,0091	0,0032									
2	0,1203	0,0307	0,0106	0,0045	0,0011							
4	0,4048	0,1032	0,0358	0,0150	0,0038	0,0013						
8	1,3615	0,3472	0,1203	0,0506	0,0129	0,0045	0,0019					
10	2,0120	0,5131	0,1778	0,0748	0,0191	0,0066	0,0028					
15	4,0906	1,0431	0,3614	0,1520	0,0388	0,0134	0,0056	0,0014				
20		1,7257	0,5979	0,2515	0,0641	0,0222	0,0093	0,0024				
30		3,5086	1,2156	0,5113	0,1304	0,0452	0,0190	0,0048	0,0017			
40			2,0112	0,8459	0,2157	0,0747	0,0314	0,0080	0,0028	0,0012		
50			2,9720	1,2501	0,3188	0,1104	0,0465	0,0118	0,0041	0,0017		
60			4,0889	1,7199	0,4386	0,1520	0,0639	0,0163	0,0056	0,0024		
70				2,2524	0,5744	0,1990	0,0837	0,0213	0,0074	0,0031		
80				2,8454	0,7256	0,2514	0,1057	0,0270	0,0093	0,0039		
90				3,4967	0,8917	0,3089	0,1299	0,0331	0,0115	0,0048		
100				4,2047	1,0722	0,3715	0,1563	0,0398	0,0138	0,0058	0,0015	
125					1,5844	0,5490	0,2309	0,0589	0,0204	0,0086	0,0022	
150					2,1799	0,7553	0,3177	0,0810	0,0281	0,0118	0,0030	
175					2,8549	0,9892	0,4161	0,1061	0,0368	0,0155	0,0039	
200					3,6064	1,2496	0,5256	0,1340	0,0464	0,0195	0,0050	
250						1,8465	0,7767	0,1981	0,0686	0,0289	0,0074	0,0011
300						2,5405	1,0686	0,2725	0,0944	0,0397	0,0101	0,0015
400						4,2030	1,7679	0,4508	0,1562	0,0657	0,0168	0,0024
500							2,614	0,6662	0,2308	0,0971	0,0248	0,0036
600							3,5942	0,9165	0,3176	0,1336	0,0341	0,0050
700							4,7072	1,2003	0,4159	0,1749	0,0446	0,0065
800								1,5163	0,5254	0,2210	0,0564	0,0082
900								1,8634	0,6456	0,2716	0,0692	0,0101
1000								2,2407	0,7764	0,3265	0,0833	0,0121

Formulas

Calculation of power required at pump shaft
Calcolo potenza richiesta all'albero pompa

$$HP = \frac{l/min \times bar}{385} \qquad kW = \frac{l/min \times bar}{525}$$

Power Conversion
Conversione Potenza

HP = kW x 1,36

Calculation of torque required at pump shaft
Calcolo coppia richiesta all'albero pompa

$$Kgm = 716{,}2 \times \frac{HP}{rpm} \qquad Nm = 9555 \times \frac{kW}{rpm}$$

Torque Conversion
Conversione di Coppia

Nm = Kgm x 9,81

General Conditions of Sale of Interpump Group S.p.A. (hereinafter referred to as "Interpump")

Art. 1 (scope)
These General Conditions of Sale form an integral part of any offer, purchase order, and order confirmation. Any agreement on different terms must be approved in writing by Interpump.
1.2. The Products are sold with retention of title. Transfer of ownership shall occur only after the full payment of the purchase price.
Art. 2 (prices)
2.1. The prices of Products are expressed in Euro and are shown in the Price List. Prices are intended ex works (EXW) net of packaging, taxes, and any insurance.
Art. 3 (product specifications)
3.1. The technical specifications of Products are indicative and may be changed without notice The Customer shall be responsible for choosing the Products ordered and determining the suitability of the product to their requirements. Interpump reserves the right to make changes to Products at any time and is under no obligation to notify the Customer of such changes.
Art. 4 (delivery methods and terms)
4.1. Products will be delivered at Interpump's warehouse directly to the Customer or to the appointed carrier or forwarding agent.
4.2. Delivery dates are approximate and not binding for Interpump. The delivery date refers to the day of departure from Interpump's warehouse. Any delay in delivery or partial fulfilment of the order does not give the customer the right to cancel or claim compensation for direct or indirect losses, or to delay the payment of deliveries already made with respect to the agreed deadlines.
Art. 5 (suspension of delivery)
5.1. Failure to pay, even in part, of any delivery, shall give Interpump the right to suspend the deliveries underway even if they refer to products whose payment terms have not yet expired or for items already paid.
Art. 6 (solve et repete)
6.1. Customers may not take legal action or file claims for Product flaws, discrepancies or otherwise, unless the agreed payment terms have fully been complied with.
Art. 7 (warranty for defects, exemption from liability)
7.1. Interpump products are warranted to be free from defects in workmanship for a period of 12 months from the date of shipping. The warranty is limited to the repair or replacement of those parts, at our sole discretion, which prove to be clearly defective, with the exception of parts subject to wear. The Products under warranty must be sent on freight prepaid basis to Interpump Group S.p.A., via E. Fermi n. 25, 42049 S. Ilario D'Enza (RE), where they will be examined and repaired or replaced if necessary. The warranty expressly excludes any damage, loss, service, shipping or return shipping costs, generated by wilful misconduct, negligence, improper use, tampering, freezing, atmospheric or natural events, damage during transport, failure to comply with installation and maintenance rules, the use of non-genuine spare parts.
7.2. The original warranty period will not be extended under any circumstances by repairs made under warranty.
7.3. The warranty terms as described in these General Conditions of Sale shall be the only warranty terms applied, thereby excluding any further or different statutory warranty.
Art. 8 (returns)
8.1. Interpump does not accept customer returns for repairs or other reasons unless they have been agreed with and authorised by Interpump in advance.
Art. 9 (payment)
9.1. Payments shall be made according to the terms and conditions agreed and specified in the invoice. In case of non-payment, Interpump reserves the right to charge default interest and the expenses incurred, pursuant to Legislative Decree 231/2002. Interpump shall have the right to suspend the processing of any orders due to failure to comply with the payment terms and conditions. In case of late payments, Interpump shall use any credit notes issued up to the limit of the credit to offset against amount due.
Art. 10 (Interpump Code of Ethics)
10.1. Violation by the Customer of the provisions of the Code of Ethics shall constitute a serious breach pursuant to Article 1453 of the Italian Civil Code and may result in termination of contract and compensation for the resulting damages.
Art. 11 (competent court)
11.1. Any disputes related to the contract of sale and the application of these General Conditions of Sale shall be submitted to the exclusive jurisdiction of the Court of Reggio Emilia.

Conditions générales de vente de Interpump Group S.p.A. (ci-après “Interpump”):

Art. 1 (champ d'application)
1.1. Les présentes Conditions Générales de vente font partie intégrante de toute offre, commande et confirmation de commande. Tout autre accord devra être approuvé par écrit par Interpump.
1.2. Les Produits sont vendus sous réserve de propriété. La propriété est transférée uniquement après paiement intégral du prix d'achat.
Art. 2 (prix)
2.1. Les prix des Produits sont exprimés en Euros et sont indiqués dans le Tarif. Les prix sont départ usine (EXW) hors emballage, taxes et éventuelle assurance.
Art. 3 (caractéristiques des Produits)
3.1. Les données techniques des Produits sont indicatives et peuvent être modifiées sans préavis. Le Client est responsable du choix des produits commandés et qu'ils correspondent à ses propres exigences. Interpump se réserve le droit d'apporter à n'importe quel moment des modifications aux Produits, sans obligation de communication au Client.
Art. 4 (termes et modalité de livraison)
4.1. La livraison est effectuée à l'entrepôt d'Interpump directement au Client ou au transporteur chargé de la livraison.
4.2. La date de livraison est indicative et non contraignante et se réfère à la date de départ de l'entrepôt d'Interpump. Le retard éventuel de la livraison ou la livraison partielle ne donne au Client ni le droit de résiliation ni de prétendre un dédommagement pour préjudices directs ou indirects, ni de retarder le paiement des fournitures déjà effectuées par rapport aux échéances convenues.
Art. 5 (suspension de la livraison)
5.1. Le non-paiement, même partiel, de n'importe quelle fourniture, donne droit à Interpump de suspendre les livraisons en cours même si elles se réfèrent à des Produits dont le paiement n'est pas encore arrivé à échéance ou à des lots déjà payés.
Art. 6 (solve et repete)
6.1. En cas de dispute, le Client ne pourra faire valoir les défauts, les difformités des Produits ou autres, que s'il respecte les délais de paiement convenus.
Art. 7 (garantie des vices, décharge de responsabilité)
7.1. Les Produits Interpump sont garantis sans défaut de fabrication pendant 12 mois à compter de l'expédition. La garantie est limitée à la réparation ou remplacement des pièces qui, à notre seul jugement, s'avéreraient manifestement défectueuses, à l'exception des pièces d'usure. Les Produits sous garantie devront être envoyés en port payé à Interpump Group S.p.A., via E. Fermi n. 25, 42049 S. Ilario D'Enza (RE), pour être examinés, réparés ou éventuellement remplacés. De la garantie sont expressément exclus les dommages, pertes, coûts d'intervention, expédition, réexpédition éventuels, défauts générés intentionnellement, négligence, usage impropre, détérioration, gel, événements atmosphériques et naturels, dommages lors du transport, inobservance des normes d'installation, emploi de pièces non originales.
7.2. L'intervention sous garantie ne prolongera d'aucune façon la durée de la garantie en question.
7.3. La garantie décrite dans les présentes conditions sera la seule reconnue par Interpump, à l'exclusion de toute autre garantie légale.
Art.8 (retours de produits)
8.1. Interpump n'accepte pas de retours de produits des clients pour réparation ou autres raisons, sauf si cela est préalablement convenu avec et autorisé par Interpump.
Art.9 (paiements)
9.1. Les paiements devront être effectués aux conditions convenues et indiquées dans la facture. En cas de non-paiement, Interpump se réserve de facturer les intérêts et les frais encourus, comme prévu par le Décret Législatif 231/2002. L'inobservance des délais de paiement donne faculté à Interpump d'interrompre la livraison des commandes suivantes. En cas de retard dans les paiements, Interpump compensera les notes de crédit éventuelles jusqu'à concurrence de ses propres créances.
Art. 10 (Code éthique d'Interpump)
10.1. La violation de la part du Client, des normes du Code Éthique, constitue un manquement grave aux termes de l'art. 1453 c.c. Et pourra comporter la résolution du contrat et le dédommagement des préjudices subis.
Art. 11 (tribunal compétent)
11.1. Pour tout différend relatif au contrat de vente et à l'application des présentes conditions seul le tribunal de Reggio Emilia sera compétent.

Allgemeine Verkaufsbedingungen der Interpump Group S.p.A. (nachstehend “Interpump”)

Art. 1 (Anwendungsbereich)
1.1. Die vorliegenden allgemeinen Verkaufsbedingungen sind einen wesentlichen Teil aller Angebote, Bestellungen und Auftragsbestätigungen. Alle abweichende Vereinbarungen müssen schriftlich von Interpump genehmigt werden.
1.2. Die Produkte werden unter Eigentumsvorbehalt verkauft. Das Eigentum geht erst nach vollständiger Bezahlung des Kaufpreises über.
Art. 2 (Preise)
2.1. Die Preise der Produkte werden in Euro in der Preisliste aufgeführt. Die Preise verstehen sich ab Werk (EXW) zzgl. Verpackung, Steuern und eventuelle Versicherungen.
Art. 3 (Eigenschaften der Produkte)
3.1. Die technischen Daten der Produkte sind Richtwerte und können ohne vorherige Ankündigung geändert werden. Der Kunde ist für die Wahl der bestellten Produkte und deren Übereinstimmung mit seinen Erfordernissen verantwortlich. Interpump behält sich vor, jederzeit Veränderungen an den Produkte vorzunehmen, ohne dass dabei die Pflicht zur Mitteilung an den Kunden besteht.
Art. 4 (Fristen und Formen der Lieferung)
4.1. Die Lieferung erfolgt ab dem Lager von Interpump direkt an den Kunden, an den Transporteur oder an die beauftragte Spedition.
4.2 Das Lieferdatum ist ein unverbindlicher Richtwert und bezieht sich auf das Abgangsdatum aus dem Lager von Interpump. Eine eventuelle Verspätung bei der Lieferung oder eine Teillieferung gibt dem Kunden weder ein Recht zur Kündigung, zur Forderung einer Entschädigung für direkte oder indirekte Schäden, noch zur Verspätung der Bezahlung der bereits ausgeführten Lieferungen hinsichtlich der vereinbarten Termine.
Art. 5 (Einstellung der Lieferung)
5.1. Die auch nur teilweise Nichtbezahlung einer beliebigen Lieferung begründet das Recht für Interpump, die laufenden Lieferungen einzustellen, auch wenn diese sich auf Produkte beziehen, deren Zahlungsfristen noch nicht abgelaufen sind, bzw. auf bereits beglichene Partien.
Art. 6 (Klausel "Solve et Repete")
6.1. Der Kunde kann in Form einer Klage oder eines Einwandes keine Mängel bzw. Abweichungen der Produkte oder anderes geltend machen, wenn die Zahlungsfristen nicht eingehalten werden.
Art. 7 (Gewährleistung für Mängel, Haftungsbefreiung)
7.1. Die Produkte von Interpump sind über eine Dauer von 12 Monaten nach Auslieferungsdatum frei von Herstellungsmängeln garantiert. Die Garantie ist auf die Reparatur oder den Austausch jener Teile beschränkt, die ausgenommen der Verschleißteile nach unserem ausschließlichen Ermessen, offensichtlich defekt sind.. Die unter Garantie stehenden Produkte müssen frei Werk an Interpump Group S.p.A., Via E. Fermi Nr. 25, 42049 S. Ilario D'Enza (RE) zur ihrer Prüfung und eventuellen Reparatur oder Ersetzung eingesendet werden. Von der Garantie sind ausdrücklich eventuelle Schäden, Verluste, Kosten für Eingriffe, Versand oder Rücksendung, durch Vorsatz, Nachlässigkeit, unsachgemäßen Gebrauch, Veränderung, Frost, Wetter- und Naturereignisse, Transport, Nichtbeachtung der Installations- und Wartungsvorschriften bzw. durch Einsatz von nicht-originalen Ersatzteilen hervorgerufenen Defekte ausgeschlossen.
7.2. Maßnahmen im Garantiezeitraum verlängern keinesfalls die Dauer dieser Garantie.
7.3. Die in den vorliegenden allgemeinen Verkaufsbedingungen beschriebene Garantie ist die einzige, die von Interpump anerkannt wird, wobei jede weitere oder andere gesetzliche Garantie ausgeschlossen wird.
Art. 8 (Rücklieferungen)
8.1. Interpump nimmt keine Rücklieferungen von Kunden zur Reparatur oder aus anderen Gründen an, wenn diese nicht zuvor vereinbart und von Interpump genehmigt wurden.
Art. 9 (Zahlungen)
9.1. Die Zahlungen müssen unter den vereinbarten und in der Rechnung angegebenen Bedingungen ausgeführt werden. Bei Nichtbezahlung behält sich Interpump vor, Verzugszinsen und aufgewandte Kosten in Rechnung zu stellen, wie in der Gesetzesverordnung 231/2002 vorgesehen ist. Die Nichteinhaltung der Zahlungsbedingungen stellt es Interpump frei, die Auslieferung weiterer Bestellungen zu unterbrechen. Bei Verzögerungen der Zahlungen verrechnet Interpump eventuell ausgestellte Gutschriften bis zur Höhe ihrer Forderung.
Art. 10 (Ethischer Code von Interpump)
10.1. Die Verletzung der Bestimmungen des ethischen Kodex durch den Kunden stellt eine schwere Nichterfüllung gemäß Art. 1453 ital. ZGB dar und kann auch die Kündigung des Vertrages sowie den Ersatz der daraus folgenden Schäden nach sich ziehen.
Art. 11 (Gerichtsstand)
11.1. Für alle Streitfälle in Bezug auf den Verkaufsvertrag und die Anwendung der vorliegenden allgemeinen Verkaufsbedingungen ist ausschließlich der Gerichtsstand von Reggio Emilia zuständig.

Condiciones generales de Venta de Interpump Group S.p.A. (a continuación “Interpump”):

Art. 1 (ámbito de aplicación)
1.1. Las condiciones generales constituyen parte integrante de cualquier oferta, solicitud de compra y confirmación de pedido. Todo otro acuerdo en contrario deberá ser aprobado por escrito por la firma Interpump.
1.2. Los Productos se venden con pacto de dominio reservado. La propiedad se transfiere sólo tras el pago total del precio de compra.
Art. 2 (precios)
2.1. Los precios de los Productos están expresados en Euros y están indicados en la Lista de Precios. Los precios son franco fábrica (EXW) netos de los gastos de embalaje, impuestos y seguros.
Art. 3 (características de los Productos)
3.1. Los datos técnicos de los Productos son indicativos y pueden modificarse sin previo aviso. El cliente es responsable de la elección de los Productos solicitados y de su correspondencia con sus exigencias. Interpump se reserva la facultad de aportar en cualquier momento modificaciones a los Productos, sin obligación de comunicación al Cliente.
Art. 4 (términos y modalidades de entrega)
4.1. La entrega se realiza en el almacén de Interpump, directamente al Cliente o al vector o al transportista encargado.
4.2 La fecha de entrega se entiende indicativa y no vinculante, y se refiere a la fecha de salida desde el almacén de Interpump. La posible demora en la entrega o el despacho parcial del pedido no otorga derecho al cliente de anulación ni pretender indemnizaciones por daños directos o indirectos, ni retardar, respecto a los vencimientos pactados, el pago de los suministros ya realizados.
Art. 5 (suspensión de la entrega)
5.1. La falta de pago, incluso parcial, de cualquier suministro, otorga a Interpump el derecho a suspender las entregas en curso también si se refieren a Productos cuyos términos de pago aún no han vencido o con partidas ya pagadas.
Art. 6 (solve et repete) paga y reclama
6.1. El Cliente no podrá hacer valer, en vía de acción o excepción, defectos, deformidades de los Productos u otros, si no respeta los términos de pago acordados.
Art. 7 (garantía por vicios, exención de responsabilidad)
7.1. Los Productos Interpump están garantizados contra los defectos de fabricación durante el plazo de 12 meses desde la fecha de expedición. La garantía se limita a la reparación o sustitución de aquellas piezas que, según nuestro juicio exclusivo, demostraran defectos evidentes, con exclusión de las piezas de desgaste. Los Productos bajo garantía deberán enviarse con flete prepagado a Interpump Group S.p.A, via E. Fermi n. 25, 42049 S. Ilario D'Enza (RE), para ser examinados y eventualmente reparados o sustituidos. De la garantía se excluyen expresamente los posibles daños, pérdidas, gastos de intervención, expedición o reenvío, defectos generados por dolo, negligencia, uso inapropiado, alteración, hielo, eventos atmosféricos y naturales, daños en el transporte, inobservancia de las normas de instalación y mantenimiento, empleo de piezas no originales.
7.2. La intervención en garantía no prolongará, en ningún caso, el período de validez de la garantía.
7.3. La garantía descrita en las presentes condiciones será la única válida, con exclusión de toda otra diferente garantía de ley.
Art.8 (devoluciones)
8.1. Interpump no acepta devoluciones de los clientes por reparación u otra causa, si no ha sido previamente acordado y autorizado por Interpump.
Art.9 (pagos)
9.1. Los pagos deberán realizarse a las condiciones acordadas e indicadas en la factura. En caso de falta de pago, Interpump se reserva el derecho de cobrar los intereses por mora y los gastos incurridos, como ha sido previsto por el D.Leg. 231/2002. La inobservancia de los términos de pago otorga a Interpump el derecho de suspender el despacho de pedidos posteriores. En caso de mora en los pagos, Interpump compensará posibles notas de crédito emitidas, hasta el importe de su crédito.
Art. 10 (Código ético de Interpump)
10.1. La violación, por parte del Cliente, de las normas del Código Ético, constituye incumplimiento grave ex art. 1453 del c.c. y podrá comportar también la rescisión del contrato y el resarcimiento de los daños consecuentes.
Art. 11 (Tribunal competente)
11.1. En caso de controversias referidas al contrato de venta y a la aplicación de las presentes condiciones será competente en vía exclusiva el Tribunal de Reggio Emilia.

Condizioni Generali di Vendita di Interpump Group S.p.A. (di seguito “Interpump”):

Art. 1 (ambito di applicazione)
1.1. Le Condizioni Generali costituiscono parte integrante di qualsiasi offerta, ordine di acquisto e conferma d'ordine. Ogni diverso accordo dovrà essere approvato per iscritto da Interpump.
1.2. I Prodotti sono venduti con patto di riservato dominio. La proprietà viene trasferita solo a seguito del pagamento integrale del prezzo di acquisto.
Art. 2 (prezzi)
2.1. I prezzi dei Prodotti sono in euro e sono indicati nel Listino Prezzi. I prezzi si intendono franco fabbrica (EXW) al netto dell'imballo, delle imposte e di eventuali assicurazioni.
Art. 3 (caratteristiche dei Prodotti)
3.1. I dati tecnici dei Prodotti sono indicativi e possono essere modificati senza preavviso. Il Cliente è responsabile della scelta dei Prodotti ordinati e della loro rispondenza alle proprie esigenze. Interpump si riserva di apportare in qualsiasi momento modifiche ai Prodotti, senza obbligo di comunicazione al Cliente.
Art. 4 (termini e modalità di consegna)
4.1. La consegna viene effettuata, presso il magazzino di Interpump, direttamente al Cliente oppure al vettore o allo spedizioniere incaricato.
4.2 La data di consegna si intende indicativa e non vincolante, ed è riferita alla data di partenza dal magazzino di Interpump. L'eventuale ritardo nella consegna o l'evasione parziale dell'ordine non dà diritto al cliente di disdetta né di pretendere risarcimenti per danni diretti o indiretti, né di ritardare, rispetto alle scadenze convenute, il pagamento delle forniture già effettuate.
Art. 5 (sospensione della consegna)
5.1. Il mancato pagamento, anche parziale, di qualsiasi fornitura, dà diritto a Interpump di sospendere le consegne in corso anche se riferite a Prodotti i cui termini di pagamento non sono ancora scaduti o a partite già saldate.
Art. 6 (solve et repete)
6.1. Il Cliente non potrà far valere, in via di azione o eccezione, difetti, difformità dei Prodotti o altro, se non rispettando i termini di pagamento concordati.
Art. 7 (garanzia per vizi, esonero di responsabilità)
7.1. I Prodotti Interpump sono garantiti esenti da difetti di fabbricazione per la durata di 12 mesi dalla data di spedizione. La garanzia è limitata alla riparazione o sostituzione di quelle parti che, a ns. esclusivo giudizio, risultassero manifestamente difettose, escluso le parti di usura. I Prodotti soggetti alla garanzia dovranno essere inviati franco stabilimento di Interpump via E. Fermi n. 25, 42049 S. Ilario D'Enza (RE), per il loro esame ed eventuale riparazione o sostituzione. Dalla garanzia sono espressamente esclusi gli eventuali danni, perdite, costi di intervento, spedizione o rispedizione, difetti generati da dolo, negligenza, uso improprio, manomissione, gelo, eventi atmosferici e naturali, danneggiamenti nel trasporto, inosservanza delle norme di installazione e manutenzione, impiego di parti non originali.
7.2. L'intervento in garanzia non prolungherà in alcun caso il periodo di durata della garanzia stessa.
7.3. La garanzia descritta nelle presenti condizioni sarà l'unica operante, con esclusione di qualsiasi ulteriore o diversa garanzia di legge.
Art. 8 (resi)
8.1. Interpump non accetta resi da clienti per riparazione o altra causale, se non preventivamente concordati e autorizzati da Interpump stessa.
Art. 9 (pagamenti)
9.1. I pagamenti dovranno essere effettuati alle condizioni concordate e indicate in fattura. In caso di mancato pagamento, Interpump si riserva di addebitare gli interessi di mora e le spese sostenute, come previsto dal D.Lgs 231/2002. L'inosservanza dei termini di pagamento dà facoltà a Interpump di sospendere l'evasione di ulteriori ordini. In caso di ritardo nei pagamenti, Interpump compenserà eventuali note di credito emesse, fino alla concorrenza del proprio credito.
Art. 10 (Codice etico di Interpump)
10.1. La violazione, da parte del Cliente, delle norme del Codice Etico, costituisce inadempimento grave ex art. 1453 c.c. e potrà comportare anche la risoluzione del contratto e il risarcimento dei danni conseguenti.
Art. 11 (foro competente)
11.1. Per ogni controversia relativa al contratto di vendita ed all'applicazione delle presenti condizioni sarà competente in via esclusiva il Foro di Reggio Emilia.

Technical data are indicatives and subject to changes without notice.
Les données techniques sont indicatives et peuvent être modifiées sans préavis.
Technische Daten sind orientierend. Anderungen vorbehalten.
Los datos tecnicos son indicativos y pueden ser modificados sin aviso.
I dati tecnici sono indicativi e possono essere modificati senza preavviso.

Cod. 32.0011.03 - 05/2017 - Rev. 6

AZIENDA CON SISTEMA
DI GESTIONE QUALITÀ
CERTIFICATO DA DNV GL
= ISO 9001 =

INTERPUMP GROUP S.p.A.
Via E.Fermi, 25 - 42049 Sant'Ilario d'Enza (RE) Italy
Tel. +39 - 0522 904311 Fax +39 - 0522 904444
E-mail: info@interpumpgroup.it - http:// www.interpump.it
Part. IVA IT01682900350
Reg. Impr. RE - Cod. Fisc. 11666900151 - CC.I.A.A. R.E.A. n° 204185 - Reg. A.E.E.: IT08020000000 780